名 称：グレーチング蓋
T-14 300用 IH2-1

構造物位置及び延長(箇所)調書

市道A6202・A6193号線	左側	市道A6202・A6193号線	右側	摘　要
測　　点	延 長 (箇所)	測　　点	延 長 (箇所)	
[本線]				
1NO.26 + 17.15 ～ 1NO.30 + 0.50	6.0			
1NO.30 + 1.30 ～ 1NO.34 + 1.60	8.0			
計	14.0			

細 別	グレーチング蓋 T-14 300用 IH2-1	延 長	1.0	枚/当り

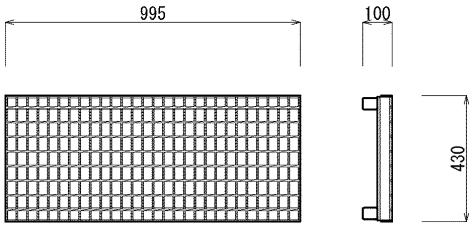

名 称	規 格	算 式	数 量
グレーチング蓋	T-14 300用 IH2-1	1.0 m/枚 参考重量＝ 31.5 kg/枚	1.0 枚

名 称：グレーチング蓋
T-25 300用 IH0-1

構造物位置及び延長(箇所)調書

市道A6202・A6193号線	左側	市道A6202・A6193号線	右側	摘 要
測 点	延 長 (箇所)	測 点	延 長 (箇所)	
		[本線]		
		1NO.26 + 11.40 ～ 1NO.30 + 0.50	7.0	
		1NO.30 + 1.30 ～ 1NO.30 + 13.20	1.0	
		1NO.30 + 13.20 ～ 1NO.32 + 11.58	4.0	8号自由勾配
		1NO.32 + 11.58 ～ 1NO.35 + 16.90	5.0	
[4号線]		[2号線]		
4BP + 2.32 ～ 4NO.3	6.0			
		[3号線]		
小 計	6.0	小 計	17.0	
		計	23.0	

細 別	グレーチング蓋 T-25 300用 IH0-1	延 長	1.0	枚/当り

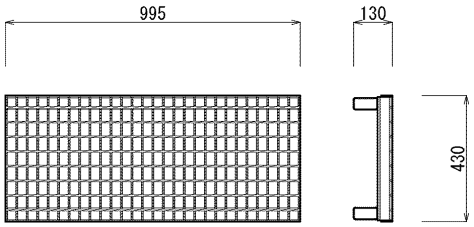

名 称	規 格	算 式	数 量
グレーチング蓋	T-25 300用 IH0-1	1.0 m/枚 参考重量＝ 40.6 kg/枚	1.0 枚

名 称：グレーチング蓋
T-25 350用 IH0-2

構造物位置及び延長(箇所)調書

市道A6202・A6193号線 左側		市道A6202・A6193号線 右側		摘 要
測 点	延 長 (箇所)	測 点	延 長 (箇所)	
[本線]				
計				

細 別	グレーチング蓋 T-25 350用 IH0-2	延 長	1.0	枚/当り

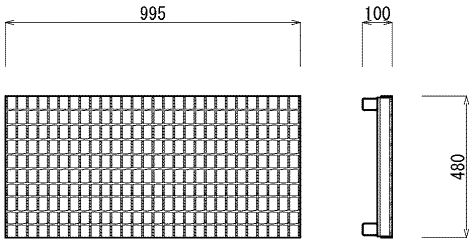

名 称	規 格	算 式	数 量
グレーチング蓋	T-25 350用 IH0-2	1.0 m/枚 参考重量＝ 48.4 kg/枚	1.0 枚

名 称：グレーチング蓋
T-25 400用 IH0-3

構造物位置及び延長(箇所)調書

市道A6202・A6193号線 左側		市道A6202・A6193号線 右側		摘 要
測 点	延 長 (箇所)	測 点	延 長 (箇所)	
[本線]				
計				

細 別	グレーチング蓋 T-25 400用 IH0-3	延 長	1.0	枚/当り

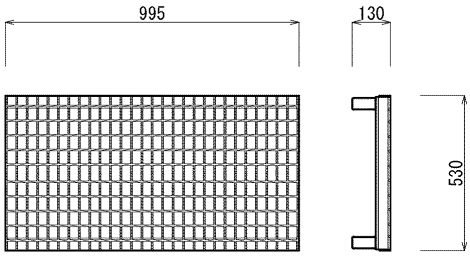

名 称	規 格	算 式	数 量
グレーチング蓋	T-25 400用 IH0-3	1.0 m/枚 参考重量＝ 55.0 kg/枚	1.0 枚

名 称：遠心成形箱型
360°固定基礎
φ300

構造物位置及び延長(箇所)調書

市道A6202・A6193号線	左側	市道A6202・A6193号線	右側	摘　要
測　　点	延 長 (箇所)	測　　点	延 長 (箇所)	
[本線]				
1NO.26 + 11.40 ～ 1NO.26 + 16.40	5.40			
1NO.30 + 0.90	6.22	1NO.26 + 11.00	6.11	
1NO.34 + 2.40 ～ 1NO.34 + 12.20	9.91			
小 計	21.53	小 計	6.11	
		計	27.64	

細 別	遠心成形箱型 360°固定基礎　φ300	延 長	10.0	m/当り

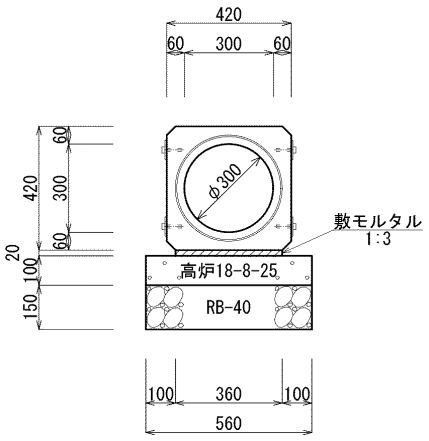

名　称	規　格	算　　式	数　量
基 礎 砕 石	RB-40、t=15cm	0.56 × 10.0	5.600 m^2
型　枠	均し	0.10 × 10.0 × 2	2.000 m^2
基礎コンクリート	高炉18-8-25 W/C比指定なし	0.56 × 0.10 × 10.0	0.560 m^3
モ ル タ ル	1:3	0.36 × 0.02 × 10.0	0.072 m^3
遠心成形箱型	360°固定基礎 φ300	2.4 m/本　　参考重量＝ 610 kg/本 10.0 ÷ 2.40	4.167 本

名 称：遠心成形箱型
360°固定基礎
φ350

構造物位置及び延長(箇所)調書

市道A6202・A6193号線 左側		市道A6202・A6193号線 右側		摘　要
測　点	延 長 (箇所)	測　点	延 長 (箇所)	
[本線]				
計				

細 別	遠心成形箱型 360°固定基礎　φ350	延 長	10.0	m/当り

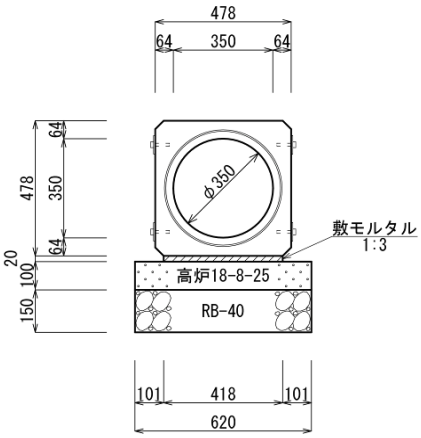

名　称	規　格	算　　式	数　量
基 礎 砕 石	RB-40、t=15cm	0.62 × 10.0	6.200 m^2
型　枠	均し	0.10 × 10.0 × 2	2.000 m^2
基礎コンクリート	高炉18-8-25 W/C比指定なし	0.62 × 0.10 × 10.0	0.620 m^3
モ ル タ ル	1:3	0.42 × 0.02 × 10.0	0.084 m^3
遠心成形箱型	360°固定基礎 φ350	2.4 m/本　　参考重量＝ 766 kg/本 10.0 ÷ 2.40	4.167 本

名 称：遠心成形箱型
360°固定基礎
ϕ400

構造物位置及び延長(箇所)調書

市道A6202・A6193号線 左側		市道A6202・A6193号線 右側		摘 要
測 点	延 長 (箇所)	測 点	延 長 (箇所)	
[本線]				
計				

細 別	遠心成形箱型 360°固定基礎　φ400	延 長	10.0	m/当り

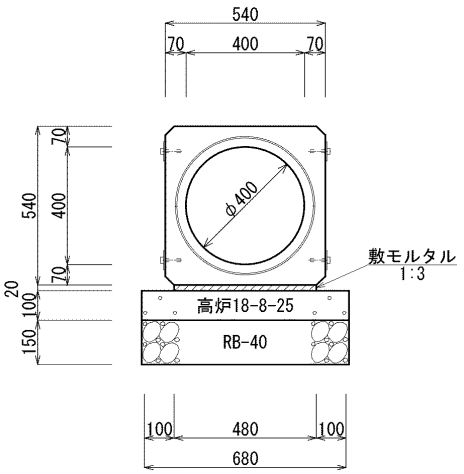

名　称	規　格	算　　式	数　量
基 礎 砕 石	RB-40、t=15cm	0.68 × 10.0	6.800 m^2
型　枠	均し	0.10 × 10.0 × 2	2.000 m^2
基礎コンクリート	高炉18-8-25 W/C比指定なし	0.68 × 0.10 × 10.0	0.680 m^3
モ ル タ ル	1:3	0.48 × 0.02 × 10.0	0.096 m^3
遠心成形箱型	360°固定基礎 φ400	2.4 m/本　　参考重量＝ 963 kg/本 10.0 ÷ 2.40	4.167 本

名 称：遠心成形箱型
360°固定基礎
ϕ600

構造物位置及び延長(箇所)調書

市道A6202・A6193号線　左側		市道A6202・A6193号線　右側		摘　要
測　点	延 長 (箇所)	測　点	延 長 (箇所)	
[本線]				
計				

細 別	遠心成形箱型 360°固定基礎　φ600	延 長	10.0	m/当り

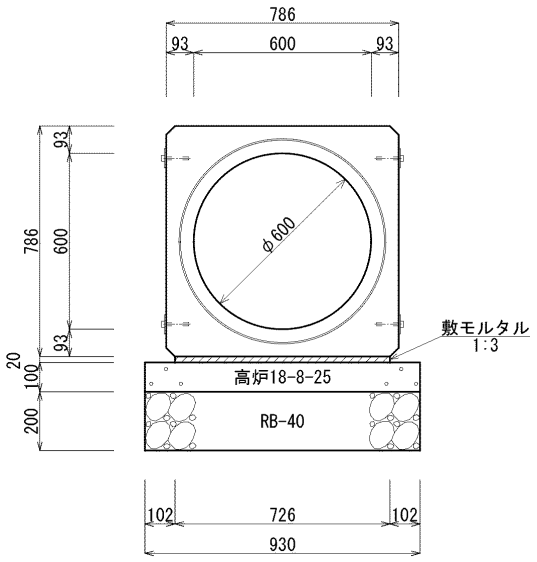

名　称	規　格	算　　式	数　量
基 礎 砕 石	RB-40、t=20cm	0.93 × 10.0	9.300 m^2
型　枠	均し	0.10 × 10.0 × 2	2.000 m^2
基礎コンクリート	高炉18-8-25 W/C比指定なし	0.93 × 0.10 × 10.0	0.930 m^3
モ ル タ ル	1:3	0.726 × 0.02 × 10.0	0.145 m^3
遠心成形箱型	360°固定基礎 φ600	2.4 m/本　　参考重量＝ 1,960 kg/本 10.0 ÷ 2.40	4.167 本

名 称：ヒューム管
外圧1種B形
φ300

構造物位置及び延長(箇所)調書

市道A6202・A6193号線	左側	市道A6202・A6193号線	右側	摘　要
測　　点	延 長 (箇所)	測　　点	延 長 (箇所)	
[本線]				
[4路線]				
4NO.3 ＋ 10.80 ～ 4EP	3.80			
計	3.80			

細 別	ヒューム管 外圧1種B形　φ300	延 長	10.0	m/当り

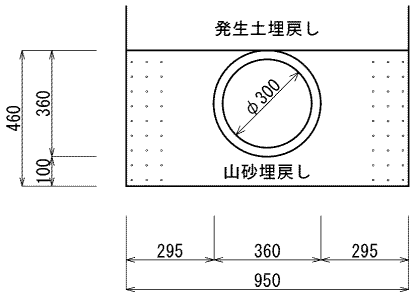

名　称	規　格	算　　式	数　量
砂　基　礎	埋戻し用砂	(　0.46　×　0.95　－　0.36　×　0.36　×　π/4　)×	
		10.0	3.4　m^3
ヒ ュ ー ム 管	外圧1種B形 φ300	2.0　m/本　　参考重量＝　165　kg/本 10.0　÷　2.00	5.000　本

名 称：ヒューム管
外圧1種B形
φ600

構造物位置及び延長(箇所)調書

市道A6202・A6193号線 左側		市道A6202・A6193号線 右側		摘　要
測　　点	延　長 (箇所)	測　　点	延　長 (箇所)	
[本線]				
計				

細 別	ヒューム管 外圧1種B形　φ600	延 長	10.0	m/当り

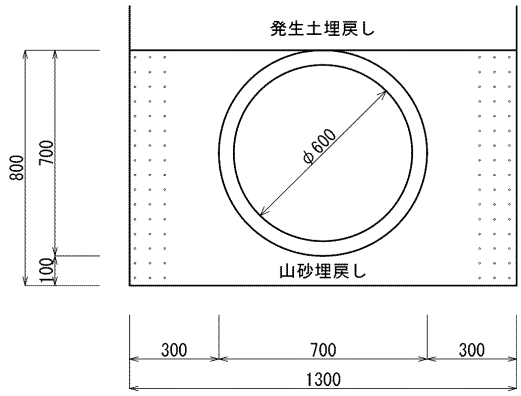

名　称	規　格	算　　式	数　量
砂　基　礎	埋戻し用砂	(　0.80　×　1.30　－　0.70　×　0.70　×　π/4　)×	
		10.0	6.6　m^3
ヒ ュ ー ム 管	外圧1種B形 φ600	2.43　m/本　　参考重量＝　660　kg/本 10.0　÷　2.43	4.115　本

名 称：ﾌﾟﾚｷｬｽﾄ集水桝

構造物位置及び延長(箇所)調書

市道A6202・A6193号線	左側	市道A6202・A6193号線	右側	摘　要
測　　点	延 長 (箇所)	測　　点	延 長 (箇所)	
25号集水桝　1NO.26 ＋ 11.00	1.0			
26号集水桝　1NO.26 ＋ 16.77	1.0			
B号集水桝　4NO.3 ＋ 11.40	1.0	A号集水桝　1NO.26 ＋ 11.00	1.0	
		29号集水桝　1NO.30 ＋ 0.90	1.0	
30号集水桝　1NO.34 ＋ 2.00	1.0			
計	3.0	計	2.0	
		合計	5.0	

細　別	1号･2号集水桝	延　長	1.0	箇所/当り

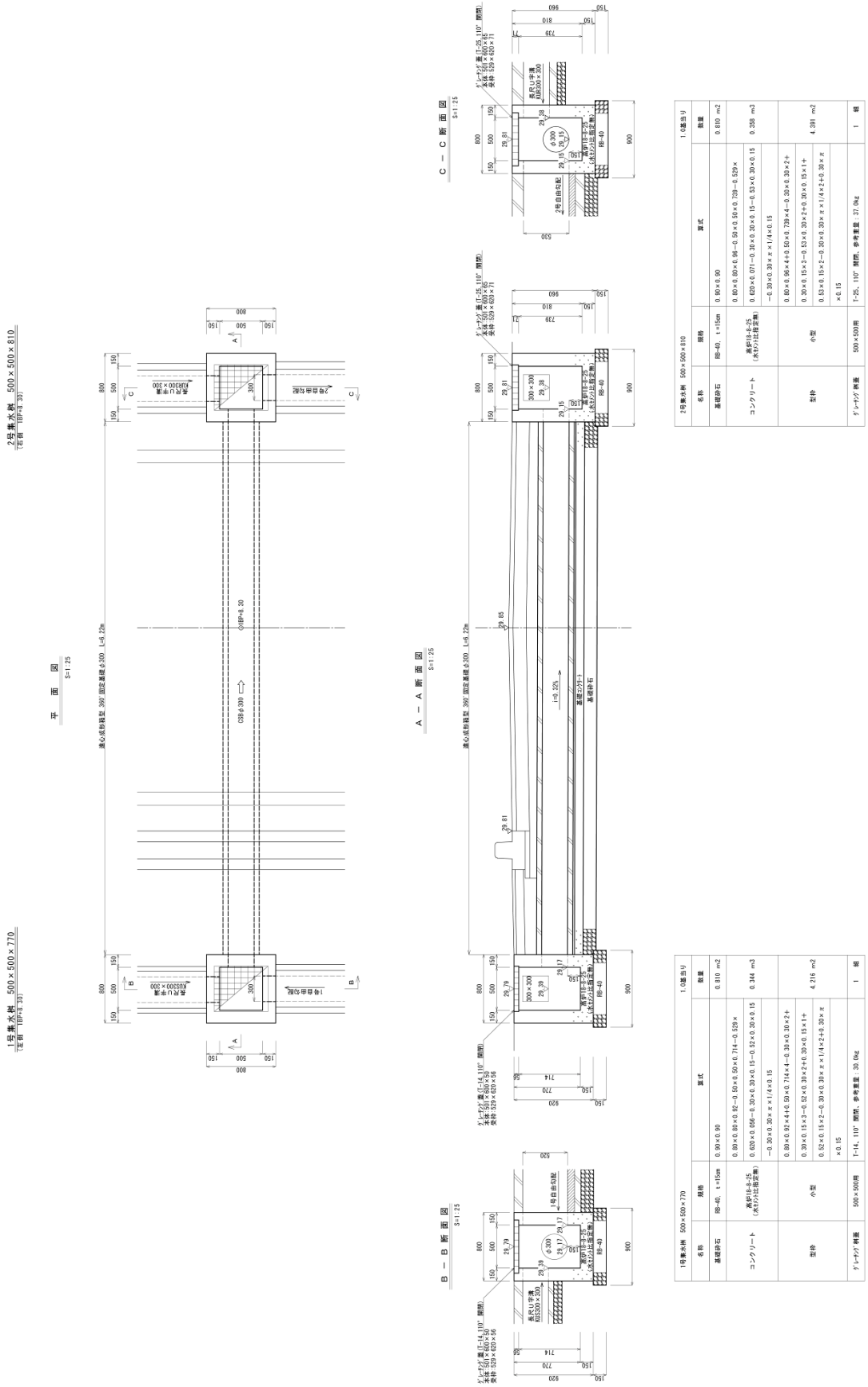

細　別	3号･4号･5号集水桝	延　長	1.0	箇所/当り

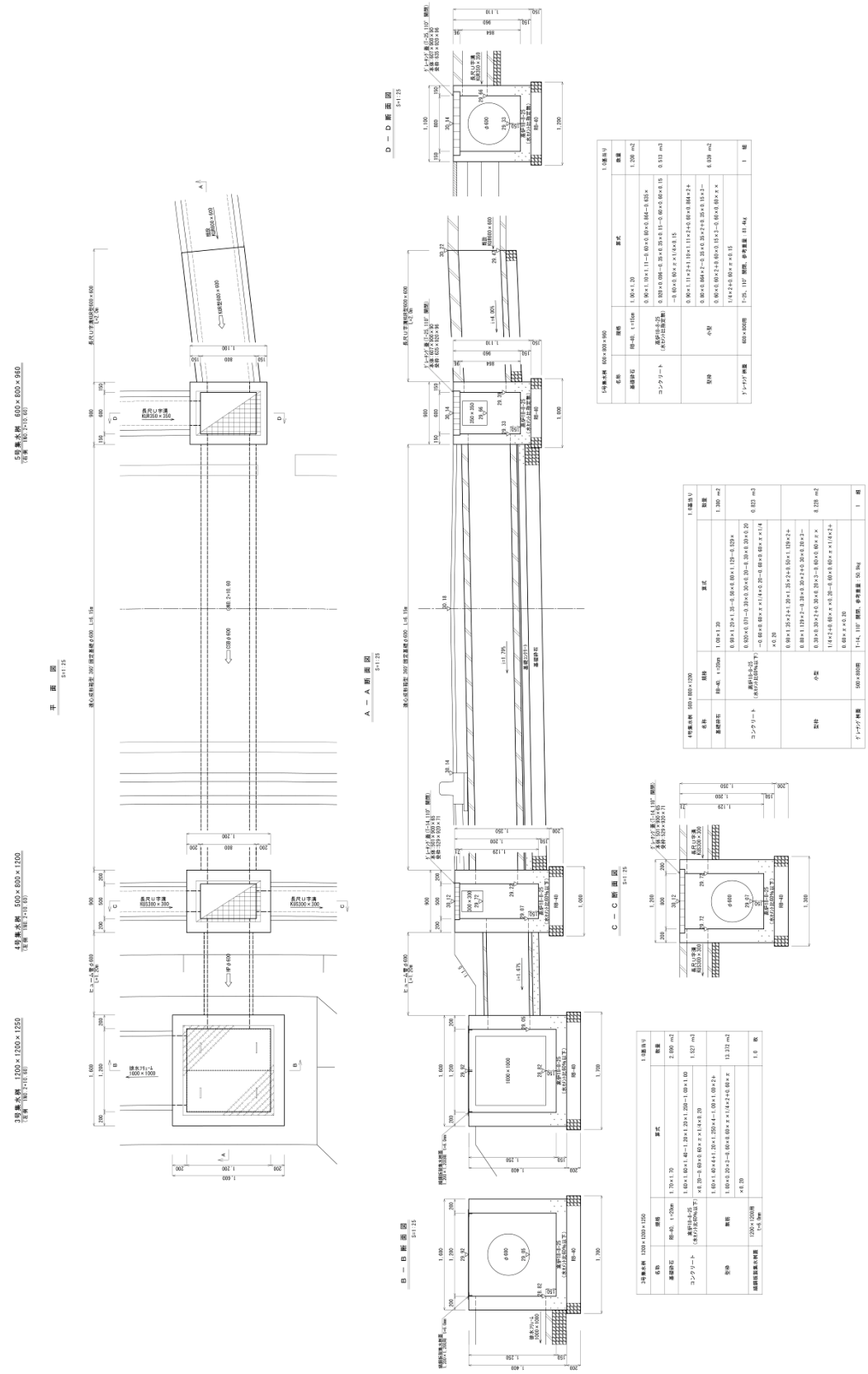

細　別	6号･7号集水桝	延　長	1.0	箇所/当り

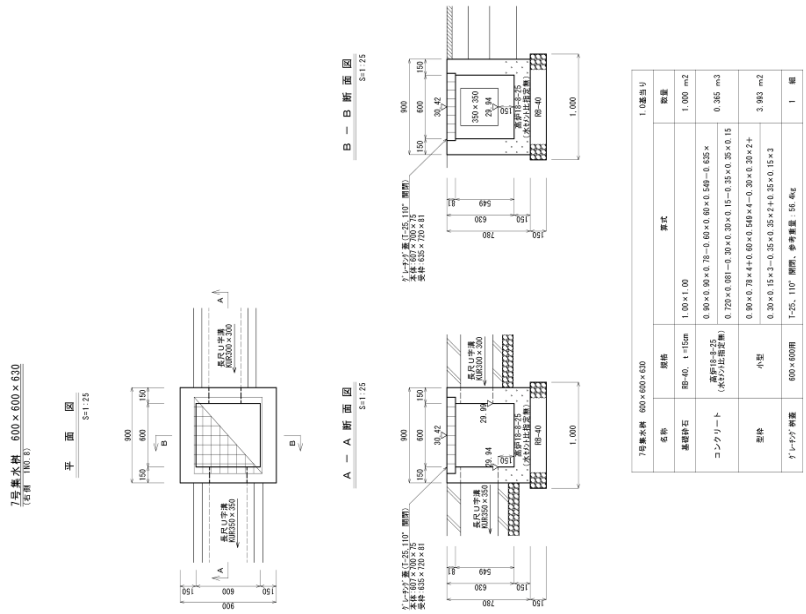

7号集水桝　600×600×630			1.0基当り
名称	規格	算式	数量
基礎砕石	RB-40, t=15cm	1.00×1.00	1.000 m2
コンクリート	高炉B-2-25 (水ガラス比指定無)	0.90×0.90×0.70−0.60×0.540−0.625×0.729×0.081−0.30×0.30×0.15−0.35×0.35×0.15	0.365 m3
型枠	小型	0.90×0.70×4+0.60×0.540×4−0.30×0.30×2+0.30×0.15×3−0.35×0.35×2+0.35×0.15×3	3.993 m2
グレーチング蓋	600×600用	T-25, 110° 開閉, 参考重量 56.4kg	1 組

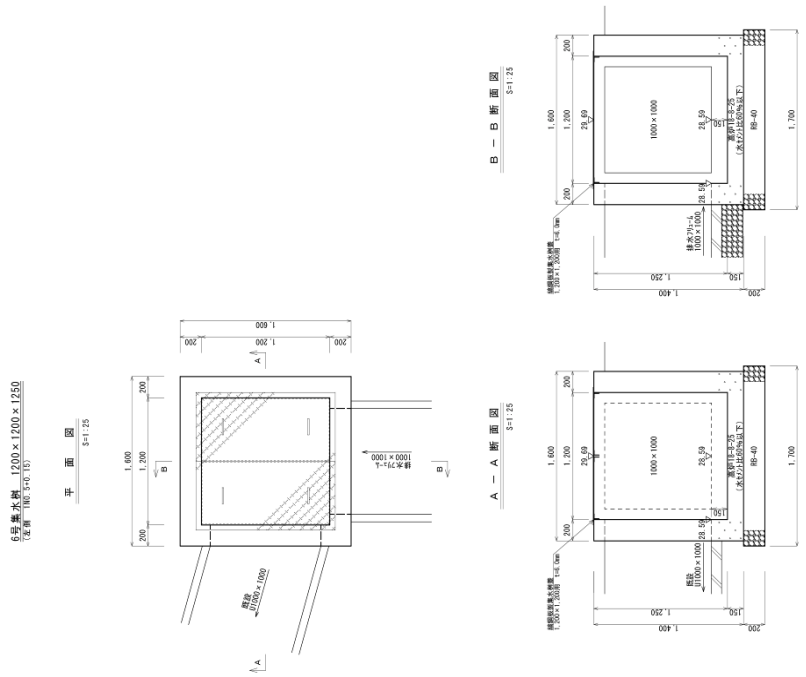

6号集水桝　1200×1200×1250			1.0基当り
名称	規格	算式	数量
基礎砕石	RB-40, t=20cm	1.70×1.70	2.890 m2
コンクリート	高炉B-2-25 (水ガラス比指定無)	1.60×1.60×1.40−1.20×1.20×1.250−1.00×1.00×0.20 ×0.20−1.00×1.00×0.20	1.384 m3
型枠	無筋	1.60×1.40×4+1.30×1.250×4−1.00×1.00×2+1.00×0.20×3−1.00×1.00×2+1.00×0.20×3	12.160 m2
組立現場基礎	1200×1200用 t=6.0mm		1.0 枚

細　別	8号･9号集水桝	延　長	1.0	箇所/当り

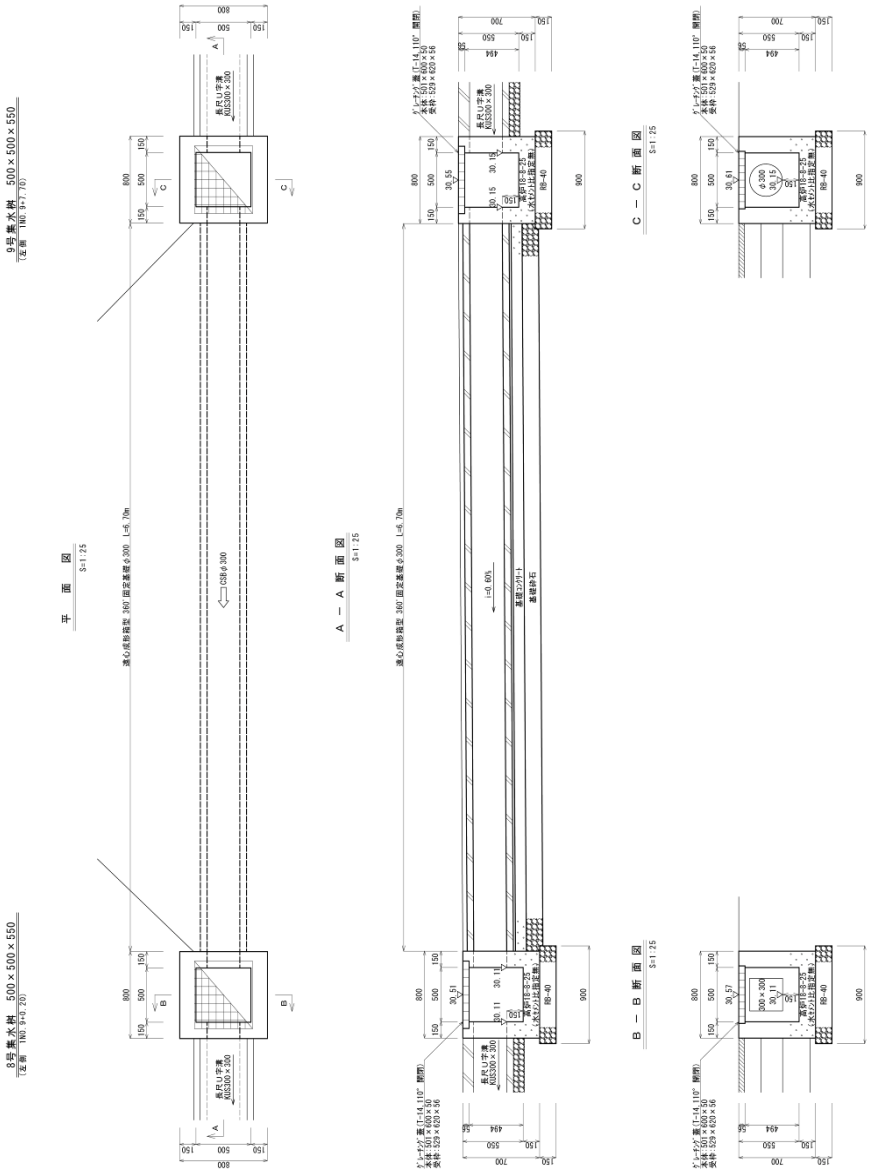

10号集水桝　600×600×580

（右側　NO.9+11.70）

平　面　図

S=1:25

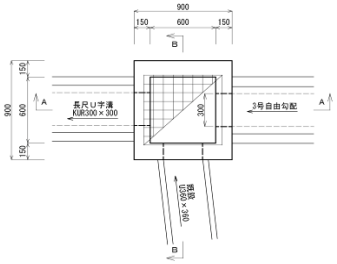

A － A 断 面 図

S=1:25

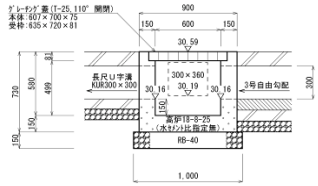

B － B 断 面 図

S=1:25

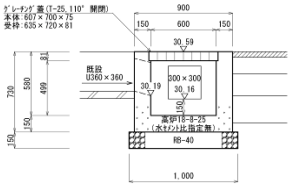

10号集水桝　600×600×580			1.0基当り
名称	規格	算式	数量
基礎砕石	RB-40、t=15cm	1.00×1.00	1.000 m2
コンクリート	高炉18-8-25（水セメント比指定無）	0.90×0.90×0.73−0.60×0.60×0.499−0.635× 0.720×0.081−0.30×0.30×0.15−0.30×0.30×0.15 −0.30×0.36×0.15	0.331 m3
型枠	小型	0.90×0.73×4+0.60×0.499×4−0.30×0.30×2+ 0.30×0.15×3−0.30×0.30×2+0.30×0.15×3− 0.30×0.36×2+0.36×0.15×1+0.30×0.15×2	3.664 m2
ｸﾞﾚｰﾁﾝｸﾞ桝蓋	600×600用	T-25、110°開閉、参考重量：56.4kg	1　組

11号集水桝　500×500×600

（右側　NO.10+3.20）

平　面　図

S=1:25

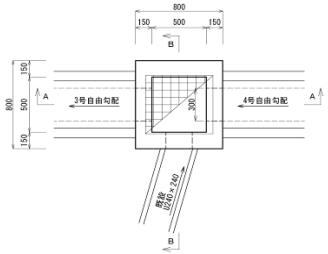

A － A 断 面 図

S=1:25

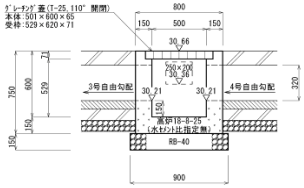

B － B 断 面 図

S=1:25

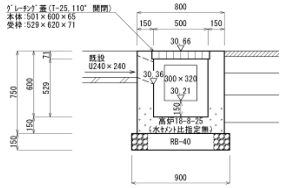

11号集水桝　500×500×600			1.0基当り
名称	規格	算式	数量
基礎砕石	RB-40、t=15cm	0.90×0.90	0.810 m2
コンクリート	高炉18-8-25（水セメント比指定無）	0.80×0.80×0.75−0.50×0.50×0.529−0.529× 0.620×0.071−0.32×0.30×0.15−0.32×0.30×0.15 −0.20×0.24×0.15	0.288 m3
型枠	小型	0.80×0.75×4+0.50×0.529×4−0.32×0.30×2+ 0.30×0.15×1+0.32×0.15×2−0.32×0.30×2+ 0.30×0.15×1+0.32×0.15×2−0.20×0.24×2+ 0.24×0.15×1+0.20×0.15×2	3.356 m2
ｸﾞﾚｰﾁﾝｸﾞ桝蓋	500×500用	T-25、110°開閉、参考重量：37.0kg	1　組

細別	10号・11号集水桝	延長	1.0	箇所/当り

細　別	12号･13号集水桝	延　長	1.0	箇所/当り

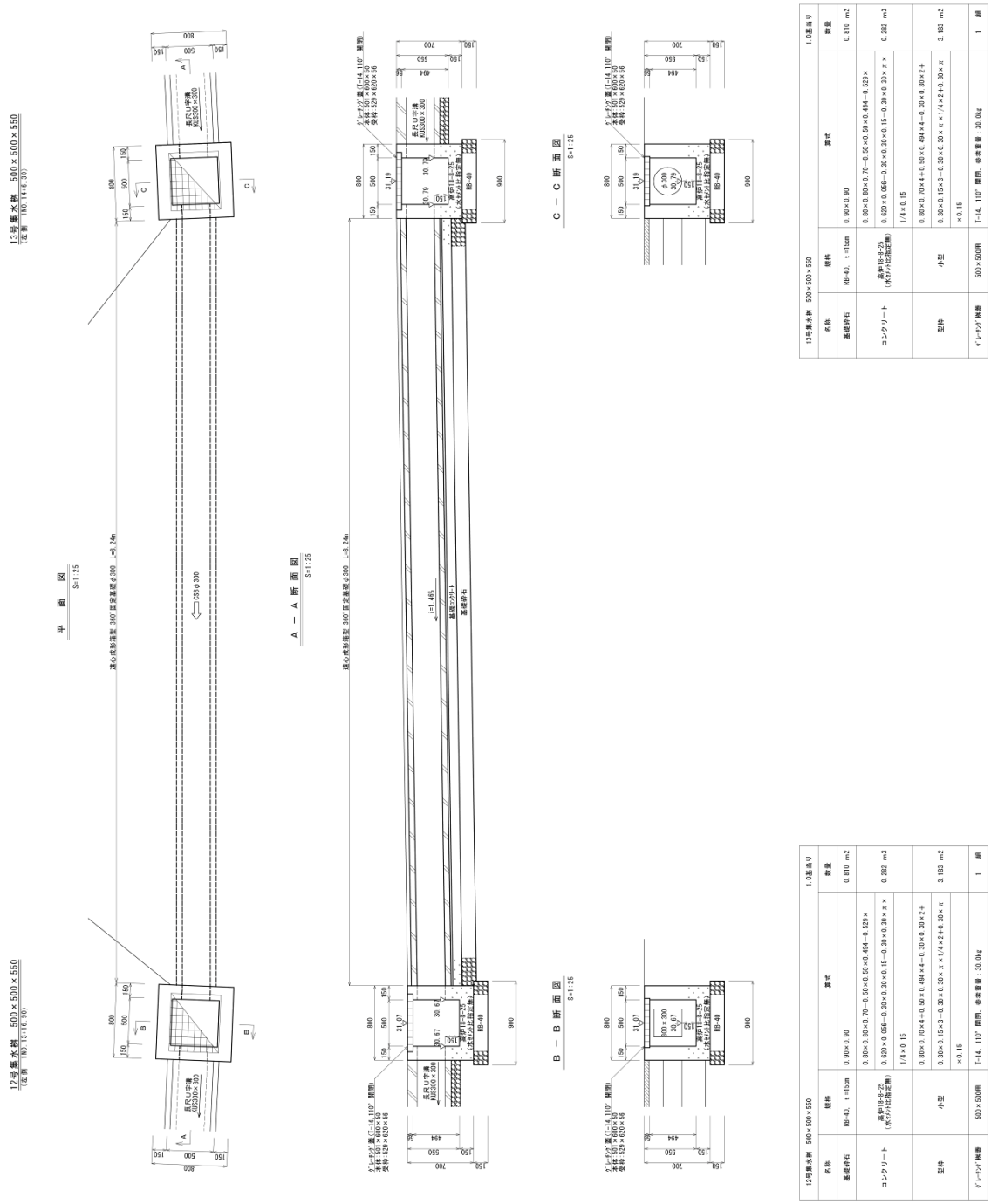

細　別	14号･15号･16号集水桝	延　長	1.0	箇所/当り

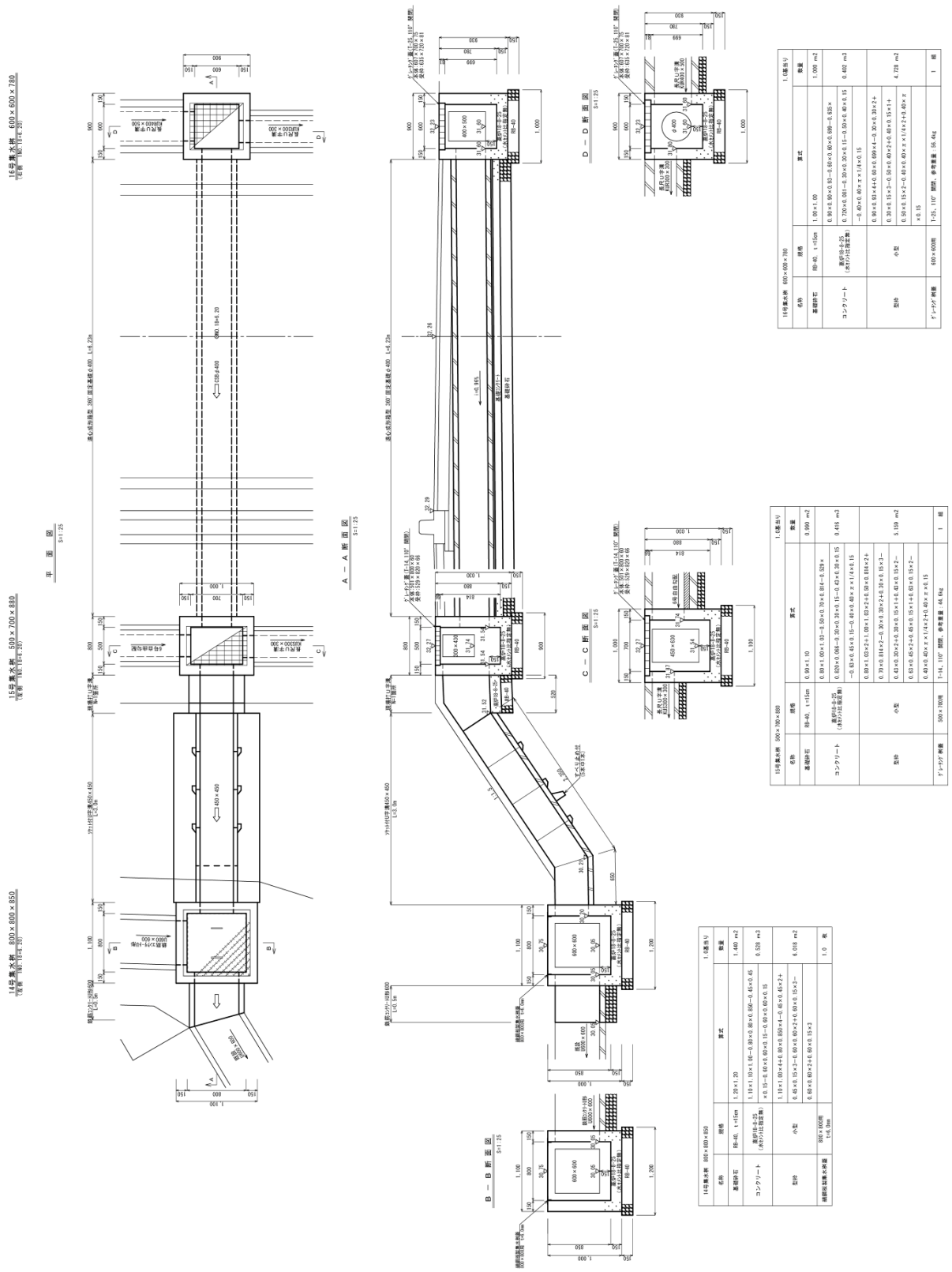

細　別	17号･18号集水桝	延　長	1.0	箇所/当り

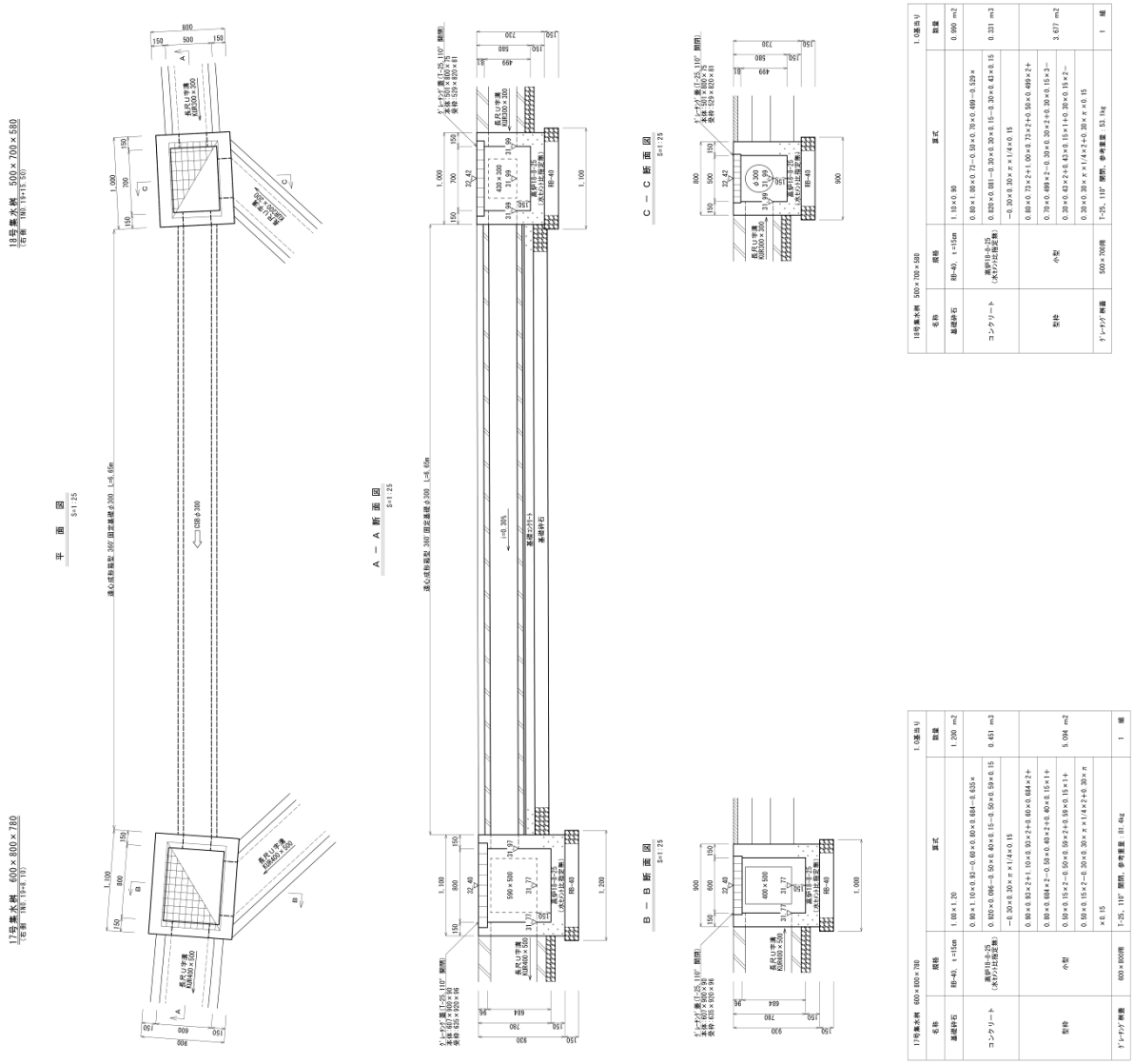

細　別	19号･20号集水桝	延　長	1.0	箇所/当り

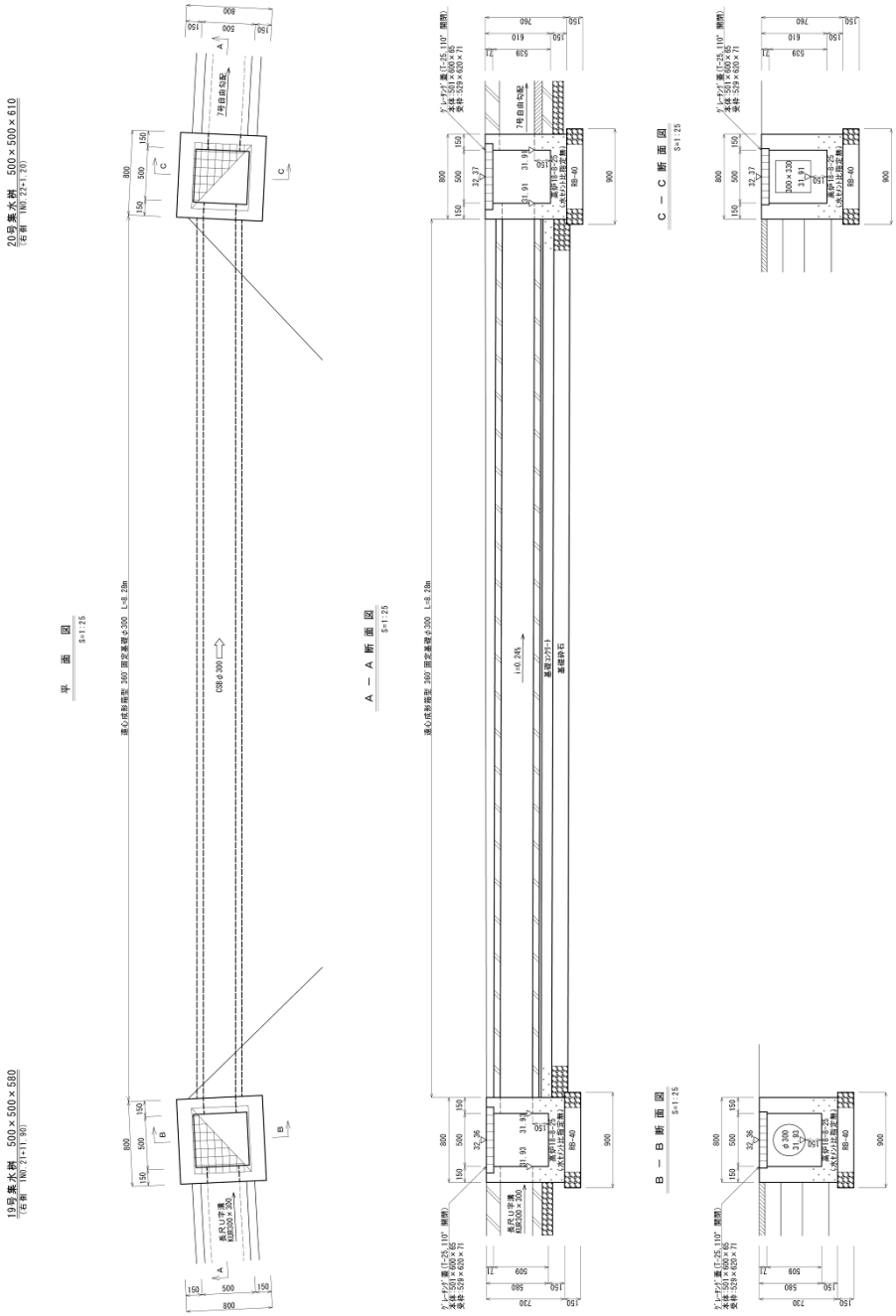

細　別	21号･22号集水桝	延　長	1.0	箇所/当り

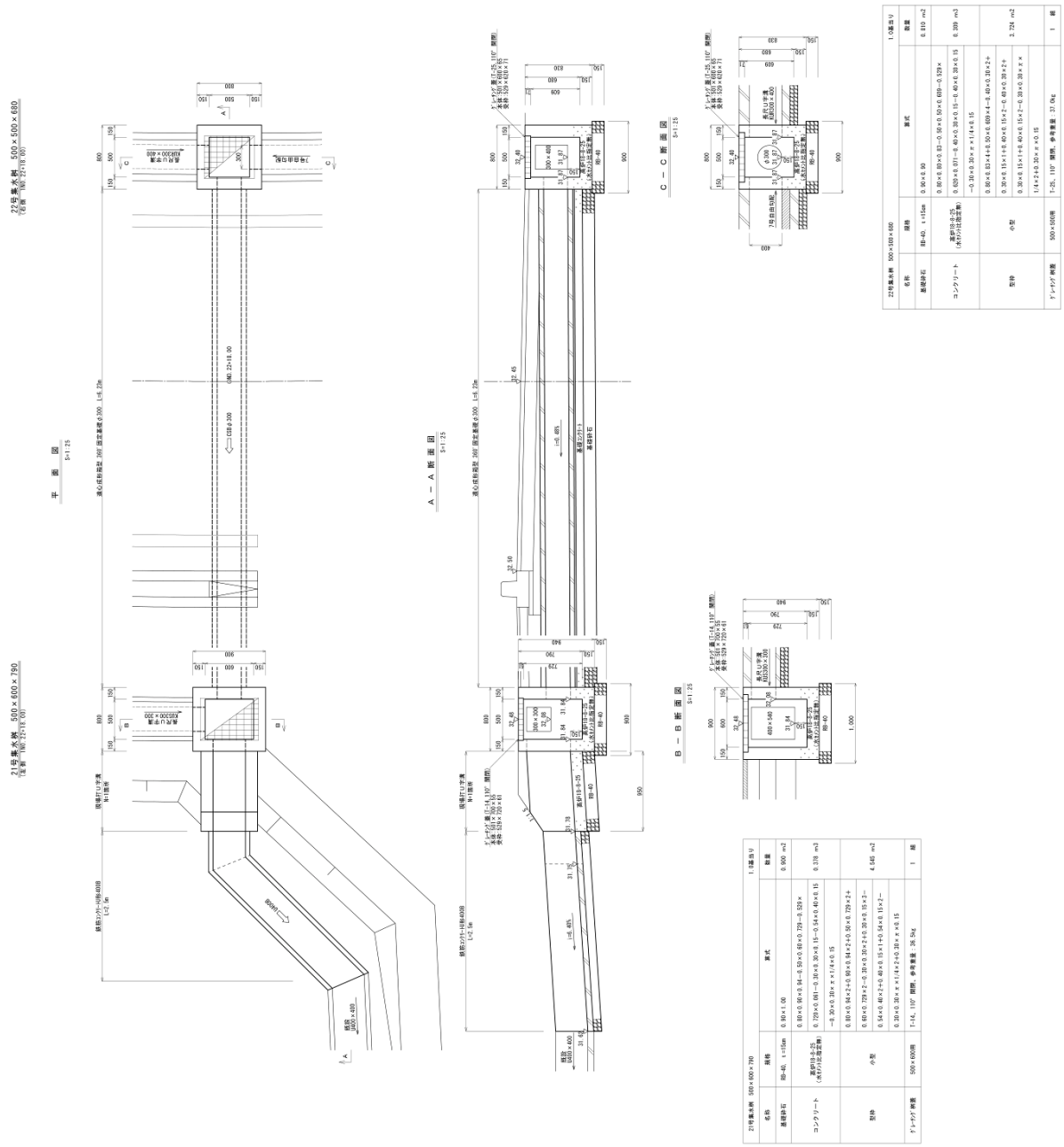

細　別	23号･24号集水桝	延　長	1.0	箇所/当り

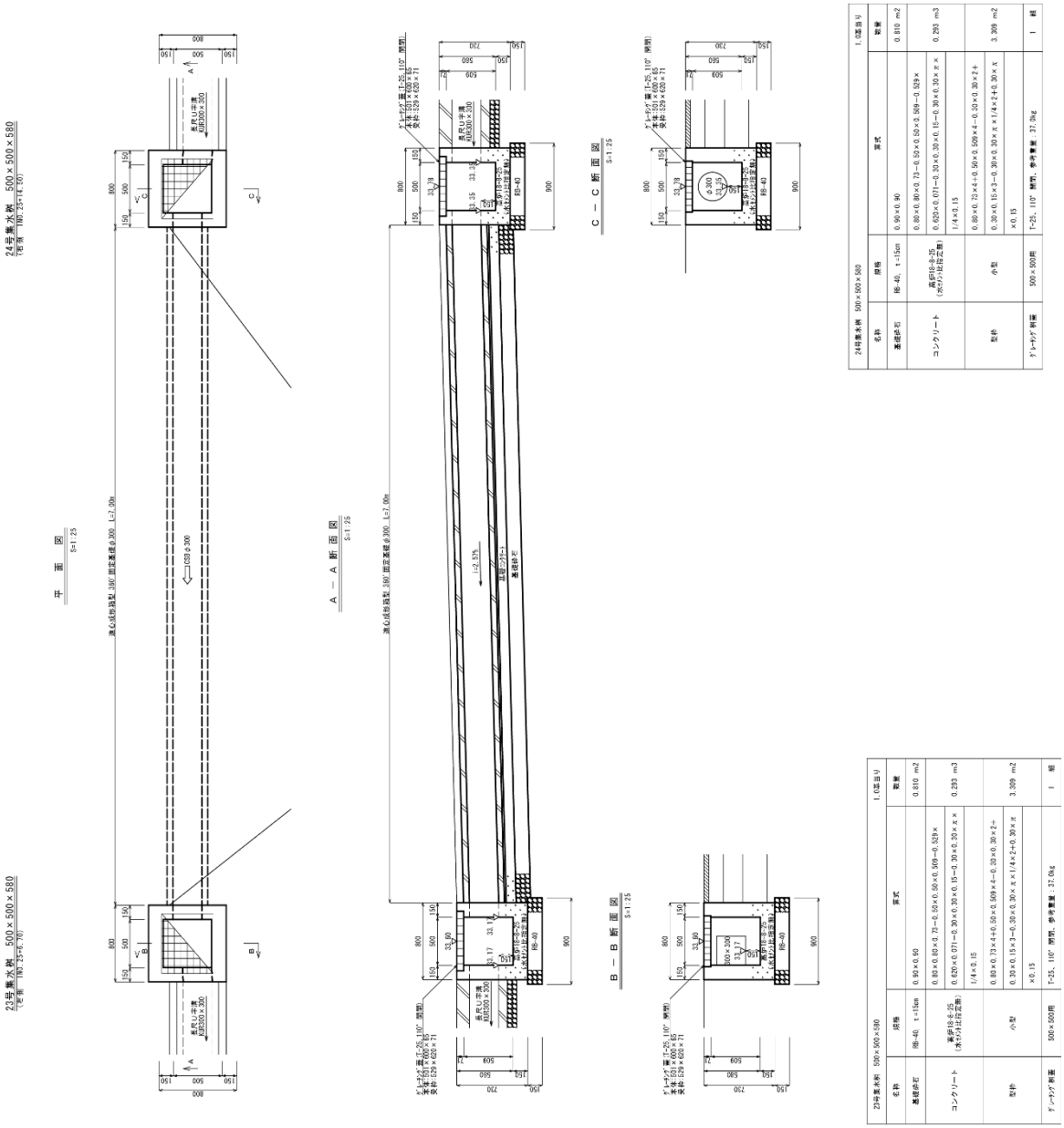

細　別	25号･26･A･B号集水桝	延　長	1.0	箇所/当り

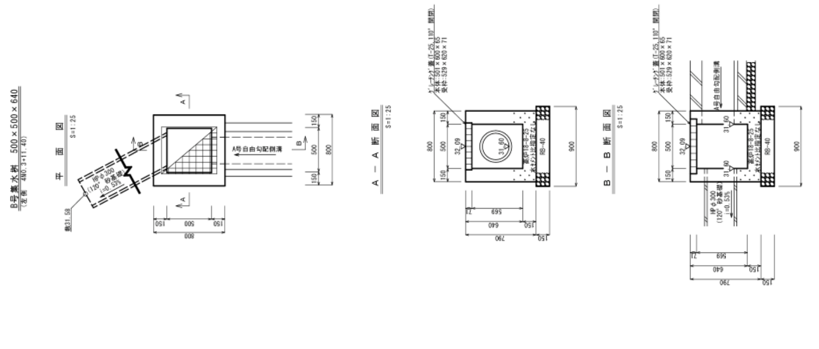

B号集水桝　500×500×640			1.0基当り
名称	規格	算式	数量
基礎砕石	RB-40,　t=15cm	0.90×0.90	0.810 m2
コンクリート	高炉18-8-25 水セメント比指定なし	0.80×0.80×0.79−0.50×0.50×0.569−0.529× 0.620×0.071−0.36×0.30×0.15−0.36×0.36×π× 1/4×0.15	0.309 m3
型枠	小型	0.80×0.79×4+0.50×0.569×4−0.36×0.30×2+ 0.30×0.15×1+0.36×0.15×2−0.36×0.36×π× 1/4×2	3.399 m2
グレーチング蓋	500×500用	T-25,　110° 開閉,　参考重量：37.0kg	1　組

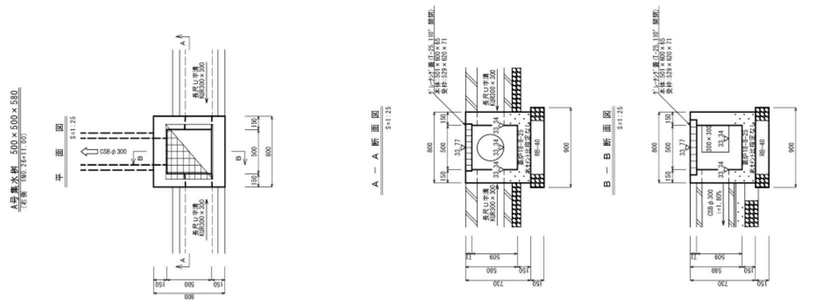

A号集水桝　500×500×580			1.0基当り
名称	規格	算式	数量
基礎砕石	RB-40,　t=15cm	0.90×0.90	0.810 m2
コンクリート	高炉18-8-25 水セメント比指定なし	0.80×0.80×0.73−0.50×0.50×0.509−0.529× 0.620×0.071−0.30×0.30×0.15−0.30×0.30×0.15 −0.30×0.30×π×1/4×0.15	0.279 m3
型枠	小型	0.80×0.73×4+0.50×0.509×4−0.30×0.30×2+ 0.30×0.15×3−0.30×0.30×2+0.30×0.15×3− 0.30×0.30×π×1/4×2+0.30×π×0.15	3.264 m2
グレーチング蓋	500×500用	T-25,　110° 開閉,　参考重量：37.0kg	1　組

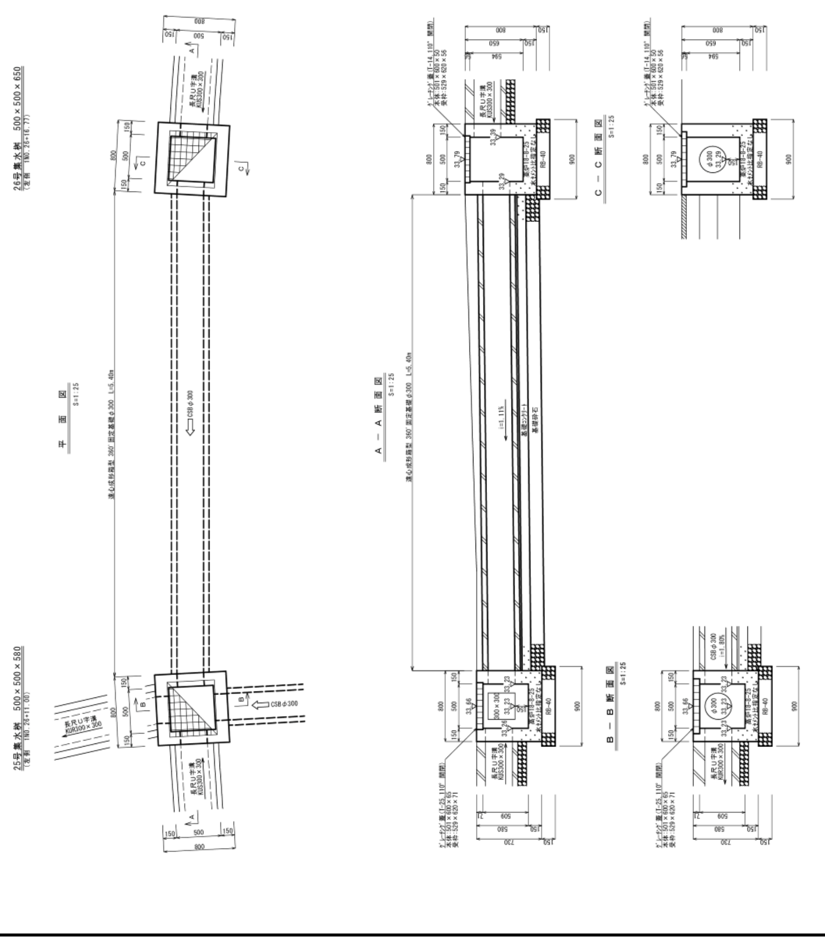

A号集水桝　500×500×650			1.0基当り
名称	規格	算式	数量
基礎砕石	RB-40,　t=15cm	0.90×0.90	0.810 m2
コンクリート	高炉18-8-25 水セメント比指定なし	0.80×0.80×0.80−0.50×0.50×0.594−0.529× 0.620×0.056−0.30×0.30×0.15−0.30×0.30×π× 1/4×0.15	0.321 m3
型枠	小型	0.80×0.80×4+0.50×0.594×4−0.30×0.30×2+ 0.30×0.15×3−0.30×0.30×π×1/4×2+0.30×π ×0.15	3.703 m2
グレーチング蓋	500×500用	T-14,　110° 開閉,　参考重量：30.0kg	1　組

25号集水桝　500×500×580			1.0基当り
名称	規格	算式	数量
基礎砕石	RB-40,　t=15cm	0.90×0.90	0.810 m2
コンクリート	高炉18-8-25 水セメント比指定なし	0.80×0.80×0.73−0.50×0.50×0.509−0.529× 0.620×0.071−0.30×0.30×0.15−0.30×0.30×0.15 −0.30×0.30×π×1/4×0.15−0.30×0.30×π×1/4 ×0.15	0.268 m3
型枠	小型	0.80×0.73×4+0.50×0.509×4−0.30×0.30×2+ 0.30×0.15×3−0.30×0.30×2+0.30×0.15×3− 0.30×0.30×π×1/4×2+0.30×π×0.15−0.30× 0.30×π×1/4×2+0.30×π×0.15	3.264 m2
グレーチング蓋	500×500用	T-25,　110° 開閉,　参考重量：37.0kg	1　組

細　別	27号･28号･29号集水桝	延　長	1.0	箇所/当り

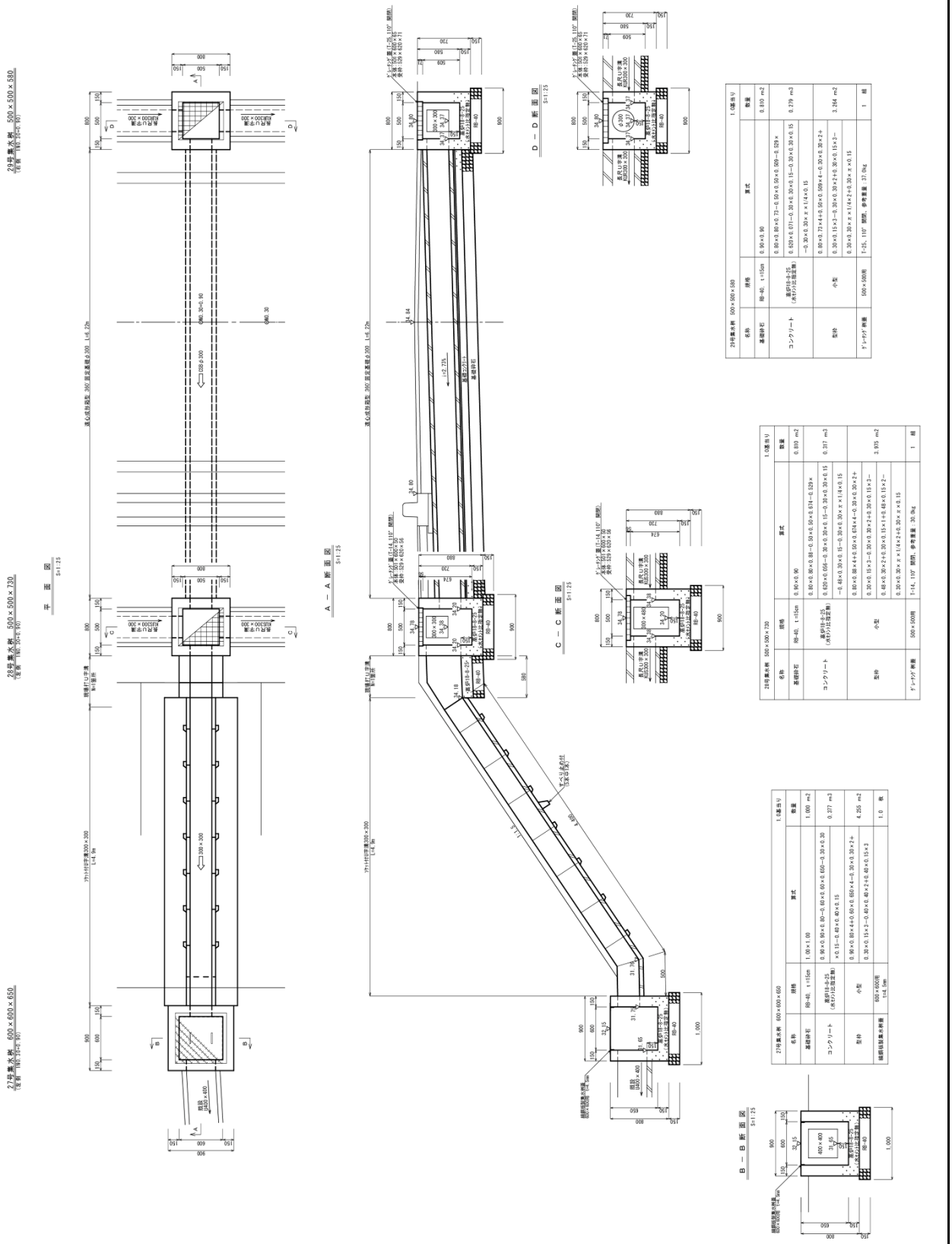

細　別	30号･31号集水桝	延　長	1.0	箇所/当り

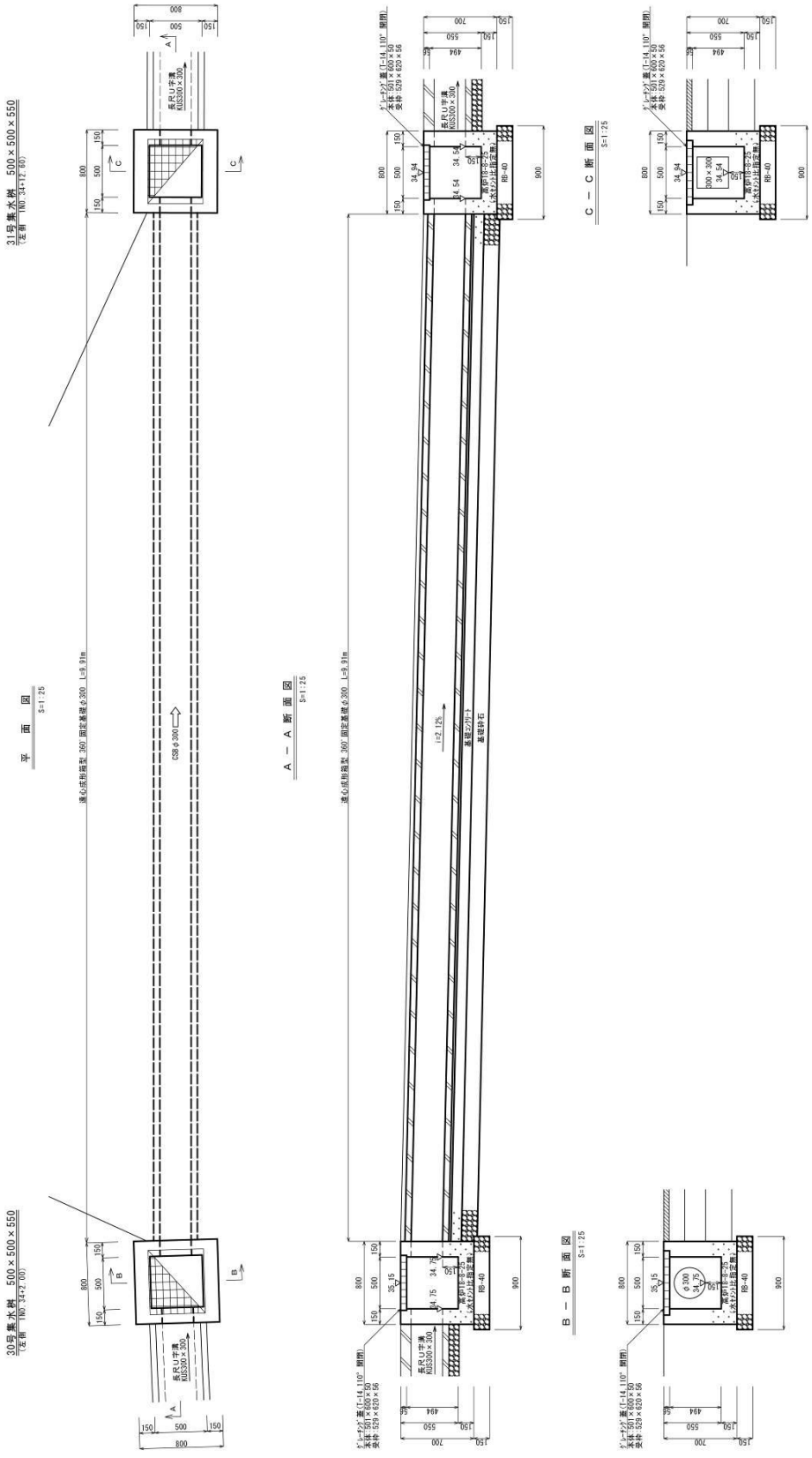

31号集水桝　500×500×550			1.0基当り
名称	規格	算式	数量
基礎砕石	RB-40, t=15cm	0.90×0.90	0.810 m2
コンクリート	高炉18-8-25 (水セメント比指定無)	0.80×0.80×0.70−0.50×0.50×0.494−0.529×0.620×0.056−0.30×0.30×0.15−0.30×0.30×π×1/4×0.15	0.282 m3
型枠	小型	0.80×0.70×4+0.50×0.494×4−0.30×0.30×2+0.30×0.15×3−0.30×0.30×π×1/4×2+0.30×π×0.15	3.183 m2
グレーチング蓋	500×500用	T-14, 110° 開閉, 参考重量 : 30.0kg	1 組

30号集水桝　500×500×550			1.0基当り
名称	規格	算式	数量
基礎砕石	RB-40, t=15cm	0.90×0.90	0.810 m2
コンクリート	高炉18-8-25 (水セメント比指定無)	0.80×0.80×0.70−0.50×0.50×0.494−0.529×0.620×0.056−0.30×0.30×0.15−0.30×0.30×π×1/4×0.15	0.282 m3
型枠	小型	0.80×0.70×4+0.50×0.494×4−0.30×0.30×2+0.30×0.15×3−0.30×0.30×π×1/4×2+0.30×π×0.15	3.183 m2
グレーチング蓋	500×500用	T-14, 110° 開閉, 参考重量 : 30.0kg	1 組

細　別	32号･33号集水桝	延　長	1.0	箇所/当り

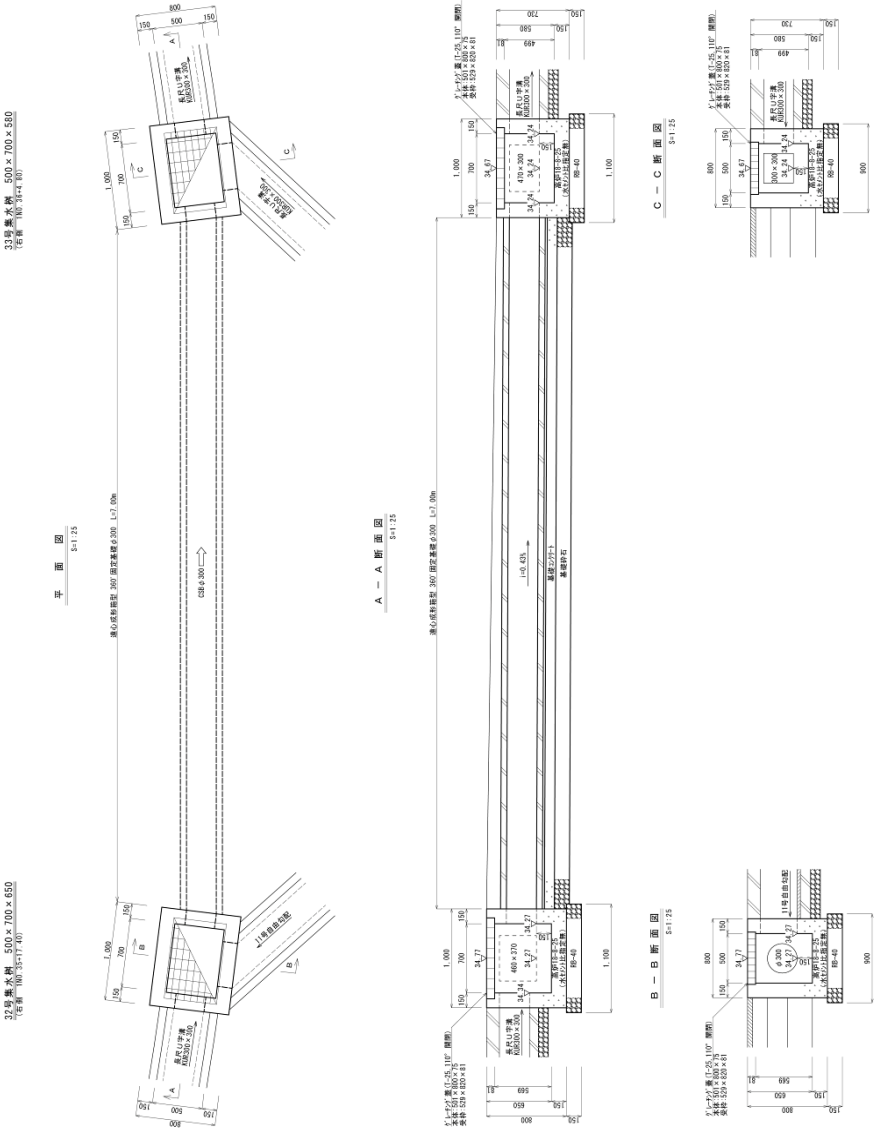

1.0箇当り

33号集水桝　500×700×580			数量
名称	規格	算式	
基礎砕石	RB-40, t=15cm	0.90×1.10	0.990 m2
コンクリート	高炉B生コン25（水ｾﾒﾝﾄ比指定変動）	0.80×1.00×0.73−0.50×0.70×0.499−0.529×0.829×0.081−0.30×0.47×0.15−0.30×0.30×0.15−0.35×0.30×π×1/4×0.15	0.329 m3
型枠	小型	0.80×0.73×2+1.00×0.73×2+0.50×0.499×2+0.70×0.499×2−0.30×0.47×2+0.47×0.15×1+0.30×0.15×2−0.30×0.30×2+0.30×0.15×3−0.30×0.30×π×1/4×2+0.30×π×0.15	3.669 m2
グレーチング桝蓋	500×700用	T-25, 110°開閉, 参考重量 53.1kg	1 組

1.0箇当り

32号集水桝　500×700×650			数量
名称	規格	算式	
基礎砕石	RB-40, t=15cm	0.90×1.10	0.990 m2
コンクリート	高炉B生コン25（水ｾﾒﾝﾄ比指定変動）	0.89×1.00×0.80−0.59×0.70×0.599−0.529×0.820×0.081−0.30×0.15−0.37×0.66×0.15−0.30×0.30×π×1/4×0.15	0.356 m3
型枠	小型	0.89×0.80×2+1.00×0.80×2+0.50×0.599×2+0.70×0.599×2−0.30×0.30×2+0.30×0.15×3−0.37×0.46×2+0.46×0.15×1+0.37×0.15×2−0.30×0.30×π×1/4×2+0.30×π×0.15	4.040 m2
グレーチング桝蓋	500×700用	T-25, 110°開閉, 参考重量 53.1kg	1 組

細　別	34号･35号･36号集水桝	延　長	1.0	箇所/当り

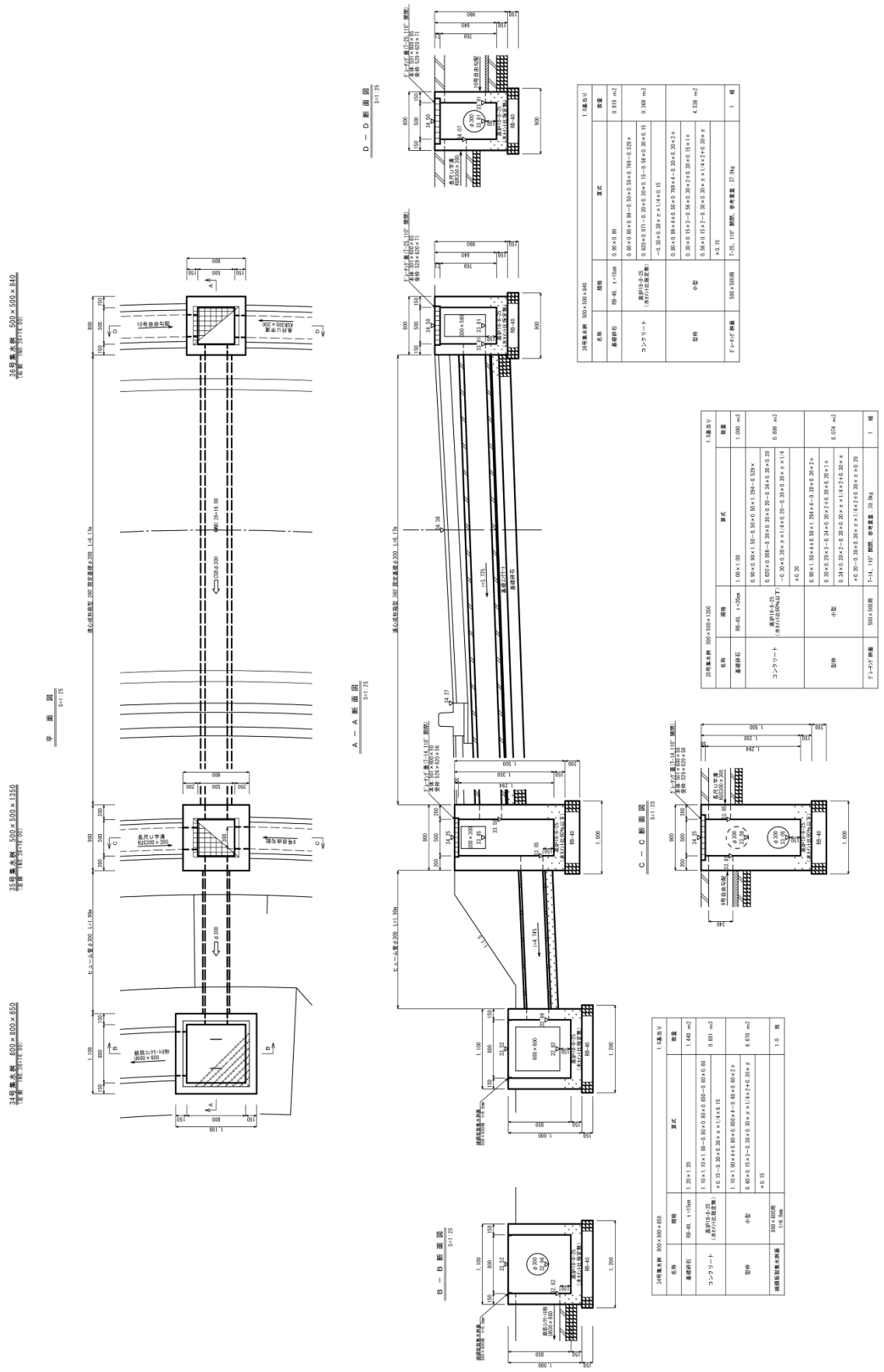

細　別	37号･38号･39号集水桝	延　長	1.0	箇所/当り

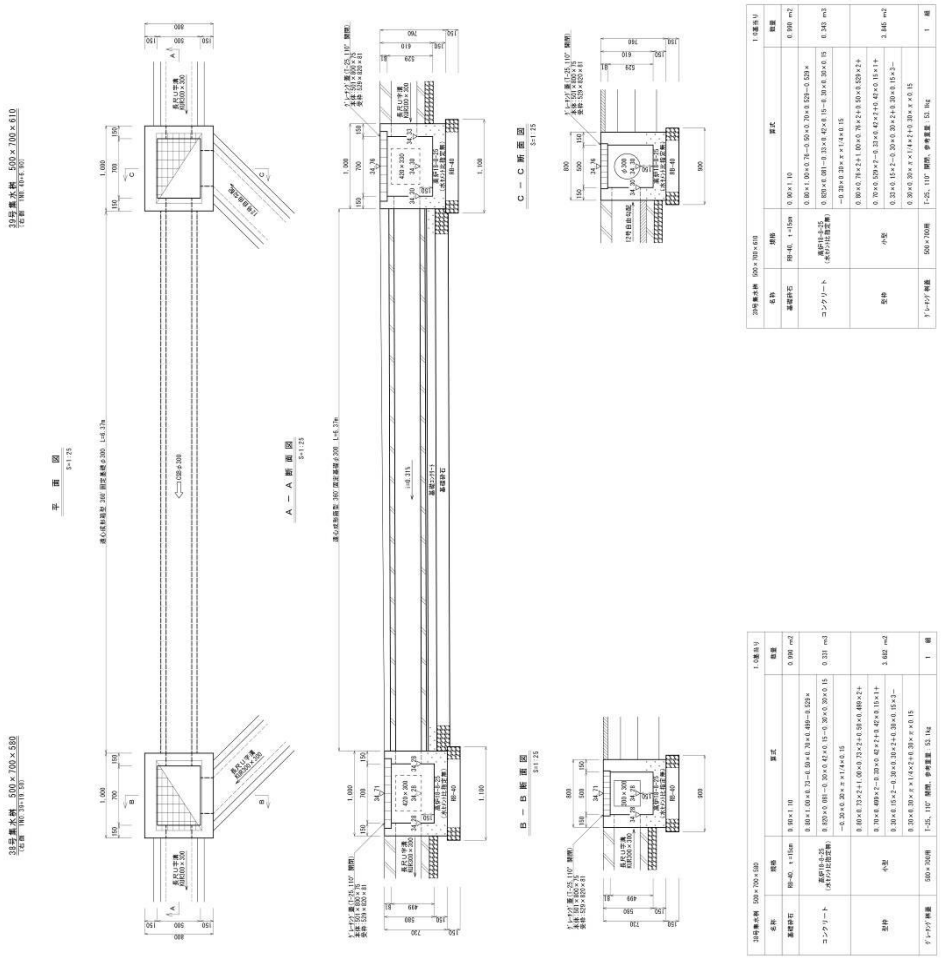

細　別	40号･41号集水桝	延　長	1.0	箇所/当り

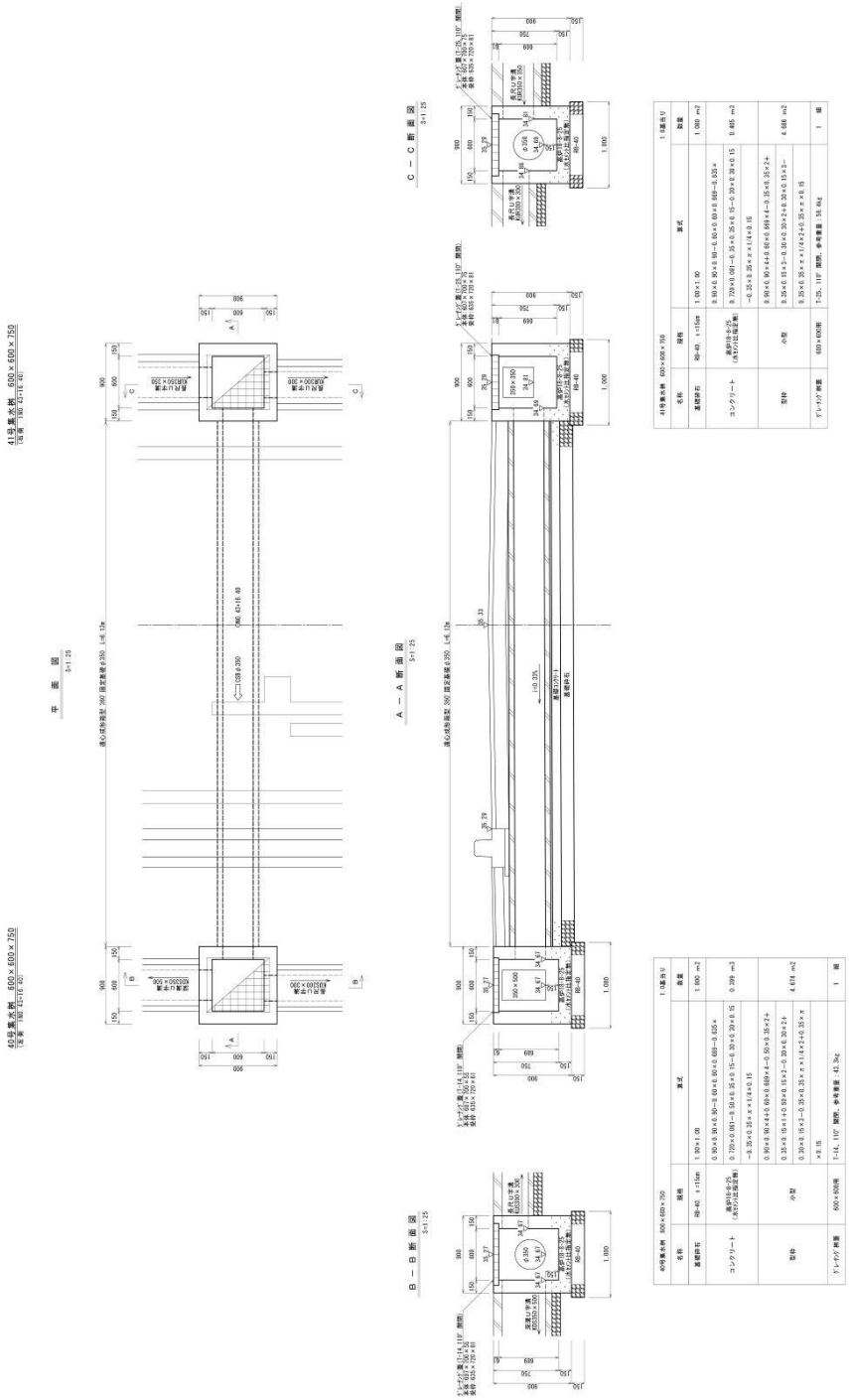

細　別	42号･43号･44号集水桝	延　長	1.0	箇所/当り

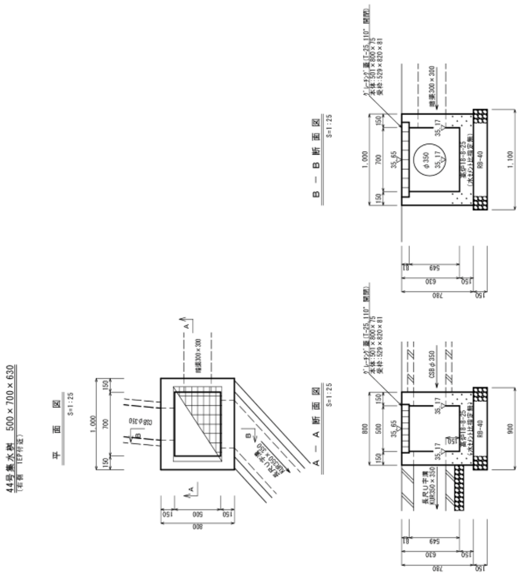

44号集水桝　500×700×630　　1.0基当り

名称	規格	算式	数量
基礎砕石	RB-40, t=15cm	0.90×1.10	0.990 m2
コンクリート	高炉18-8-25 (水セメント比指定無)	0.80×1.00×0.78−0.50×0.70×0.549−0.529× 0.820×0.081−0.35×0.52×0.15−0.30×0.30×0.15 −0.35×0.35×π×1/4×0.15	0.341 m3
型枠	小型	0.80×0.78×2+1.00×0.78×2+0.50×0.549×2+ 0.70×0.549×2−0.35×0.52×2+0.52×0.15×1+ 0.35×0.15×2−0.30×0.30×2+0.30×0.15×3− 0.35×0.35×π×1/4×2+0.35×π×0.15	3.872 m2
グレーチング桝蓋	500×700用	T-25, 110° 開閉, 参考重量：53.1kg	1 組

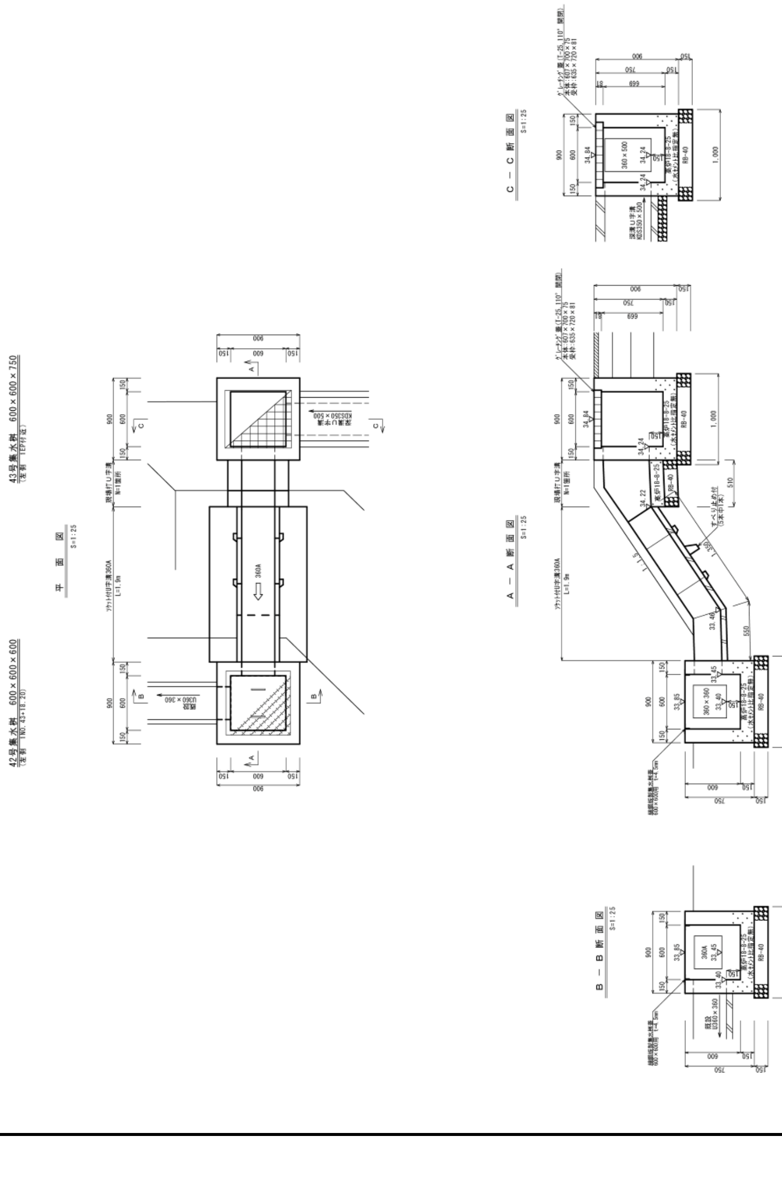

43号集水桝　600×600×750　　1.0基当り

名称	規格	算式	数量
基礎砕石	RB-40, t=15cm	1.00×1.00	1.000 m2
コンクリート	高炉18-8-25 (水セメント比指定無)	0.90×0.90×0.90−0.60×0.60×0.669−0.635× 0.720×0.081−0.50×0.36×0.15−0.50×0.35×0.15	0.398 m3
型枠	小型	0.90×0.90×4+0.60×0.669×4−0.50×0.36×2+ 0.36×0.15×1+0.50×0.15×2−0.50×0.35×2+ 0.35×0.15×1+0.50×0.15×2	4.542 m2
グレーチング桝蓋	600×600用	T-25, 110° 開閉, 参考重量：56.4kg	1 組

42号集水桝　600×600×600　　1.0基当り

名称	規格	算式	数量
基礎砕石	RB-40, t=15cm	1.00×1.00	1.000 m2
コンクリート	高炉18-8-25 (水セメント比指定無)	0.90×0.90×0.75−0.60×0.60×0.60−0.36×0.36 ×0.15−0.30×0.36×0.15	0.356 m3
型枠	小型	0.90×0.75×4+0.60×0.60×4−0.36×0.36×2+ 0.36×0.15×3−0.30×0.36×2+0.36×0.15×1+ 0.30×0.15×2	3.971 m2
縞鋼板製集水桝蓋	600×600用 t=4.5mm		1 枚

細 別	45号集水桝	延 長	1.0	箇所/当り

45号集水桝　500×500×580
（右側　3BP+16.00）

平　面　図
S=1:25

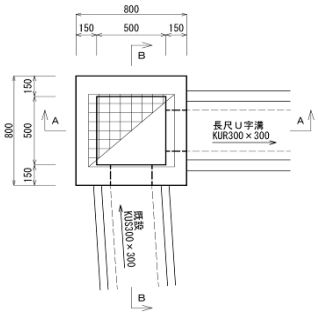

A － A 断 面 図
S=1:25

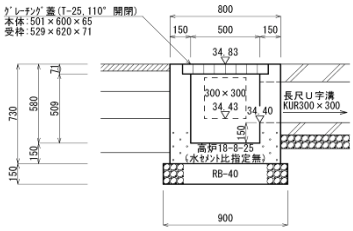

B － B 断 面 図
S=1:25

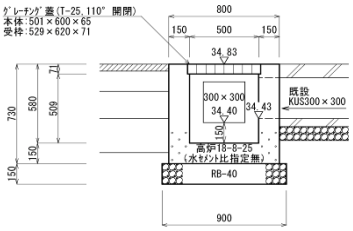

45号集水桝　500×500×580			1.0基当り
名称	規格	算式	数量
基礎砕石	RB-40,　t=15cm	0.90×0.90	0.810　m2
コンクリート	高炉18-8-25 （水ｾﾒﾝﾄ比指定無）	0.80×0.80×0.73－0.50×0.50×0.509－0.529× 0.620×0.071－0.30×0.30×0.15－0.30×0.30×0.15	0.290　m3
型枠	小型	0.80×0.73×4＋0.50×0.509×4－0.30×0.30×2＋ 0.30×0.15×3－0.30×0.30×2＋0.30×0.15×3	3.264　m2
ｸﾞﾚｰﾁﾝｸﾞ桝蓋	500×500用	T-25、110° 開閉、参考重量：37.0kg	1　組

名 称：暗渠排水管
有孔管
φ150

構造物位置及び延長(箇所)調書

市道A6202・A6193号線 左側		市道A6202・A6193号線 右側		摘　要
測　　点	延　長 (箇所)	測　　点	延　長 (箇所)	
[本線]				
計				

細 別	暗渠排水管 有孔管 φ150	延 長	100.0	m/当り

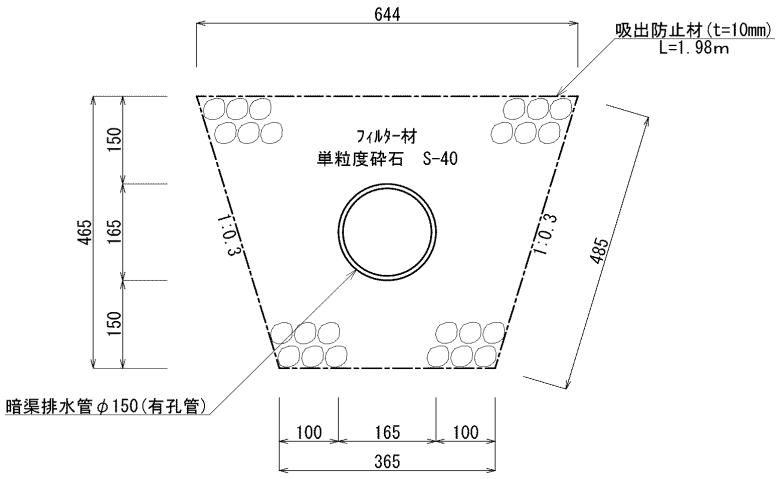

名 称	規 格	算 式	数 量
暗 渠 排 水 管	ﾎﾟﾘｴﾁﾚﾝ管 φ150 有孔・波状管		100.0 m
フィルター材	単粒度砕石 S-40	{(0.644 + 0.365)× 1/2 × 0.465 −	
		0.15 × 0.15 × π/4 }× 100.0	21.692 m^3
吸 出 防 止 材	t=10mm	1.98 × 100.0	198.000 m^2

名 称：現場打U字溝
高炉18-8-25
W/C指定無し

構造物位置及び延長(箇所)調書

市道A6202・A6193号線	左側	市道A6202・A6193号線	右側	摘　要
測　　点	延 長 (箇所)	測　　点	延 長 (箇所)	
[本線]				
1号現場打U字溝　1NO.18 + 6.20	1.0			
2号現場打U字溝　1NO.22 + 18.00	1.0			
3号現場打U字溝　1NO.30 + 0.90	1.0			
4号現場打U字溝　1EP付近	1.0			
計	4.0			

細 別	1号現場打U字溝	延 長		箇所/当り

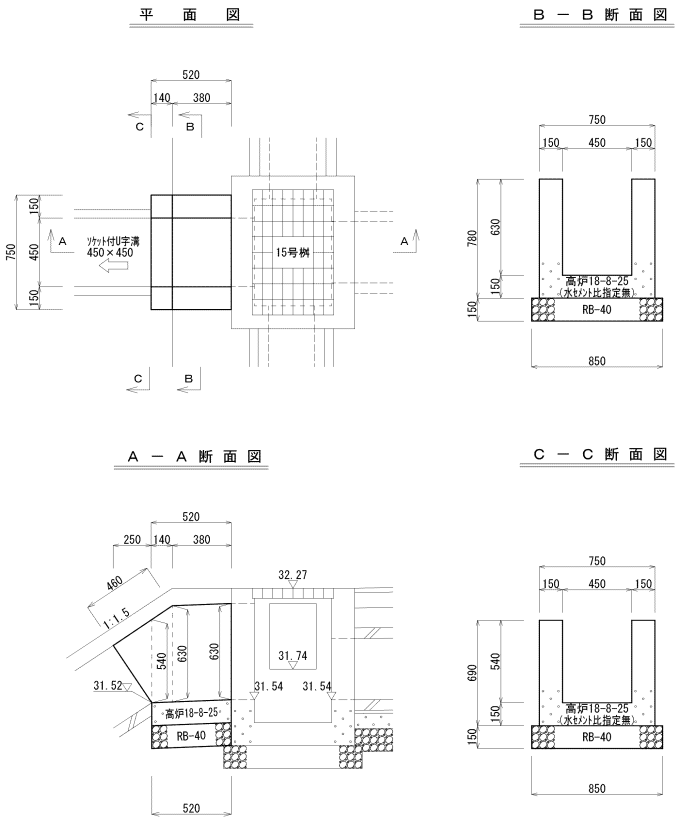

名 称	規 格	算 式	数 量
基 礎 砕 石	RB-40、t=15cm	0.52 × 0.85	0.442 m^2
コンクリート	高炉18-8-25 W/C指定なし	0.38 × 0.63 × 0.15 × 2 +(0.54 +	
		0.63)× 0.14 × 1/2 × 0.15 × 2 +	
		0.25 × 0.54 × 1/2 × 0.15 × 2 +	
		0.52 × 0.75 × 0.15	0.175 m^3
型 枠	小型	0.38 × 0.63 × 4 +(0.54 + 0.63)×	
		0.14 × 1/2 × 4 + 0.25 × 0.54 ×	
		1/2 × 4 + 0.52 × 0.15 × 2	1.711 m^2

細 別	2号現場打U字溝	延 長		箇所/当り

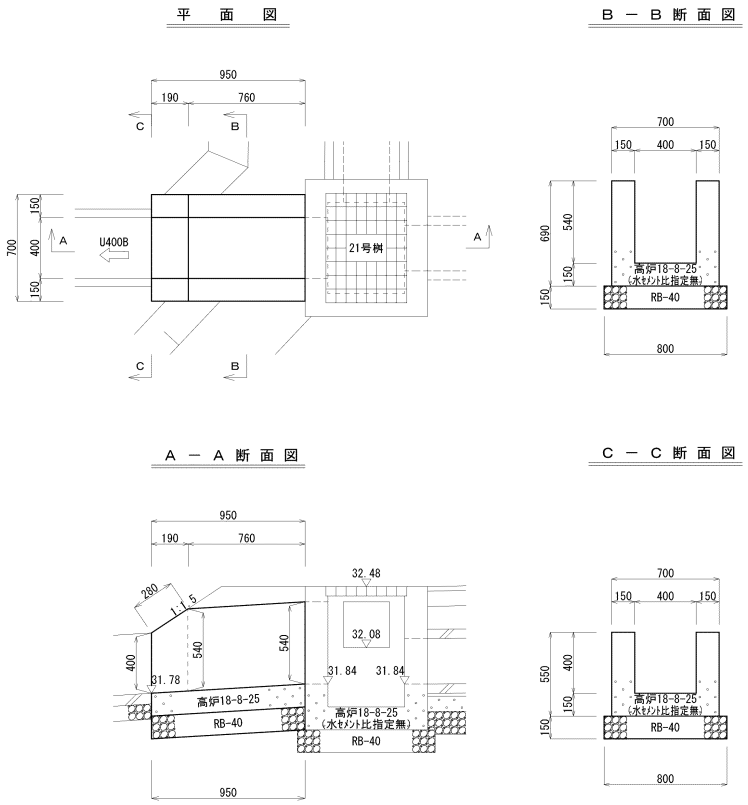

名 称	規 格	算 式	数 量
基 礎 砕 石	RB-40、t=15cm	0.95 × 0.80	0.760 m^2
コ ン ク リ ー ト	高炉18-8-25 W/C指定なし	0.76 × 0.54 × 0.15 × 2 +(0.40 +	
		0.54)× 0.19 × 1/2 × 0.15 × 2 +	
		0.95 × 0.70 × 0.15	0.250 m^3
型 枠	小型	0.76 × 0.54 × 4 +(0.40 + 0.54)×	
		0.19 × 1/2 × 4 + 0.95 × 0.15 ×	
		2	2.284 m^2

細 別	3号現場打U字溝	延 長		箇所/当り

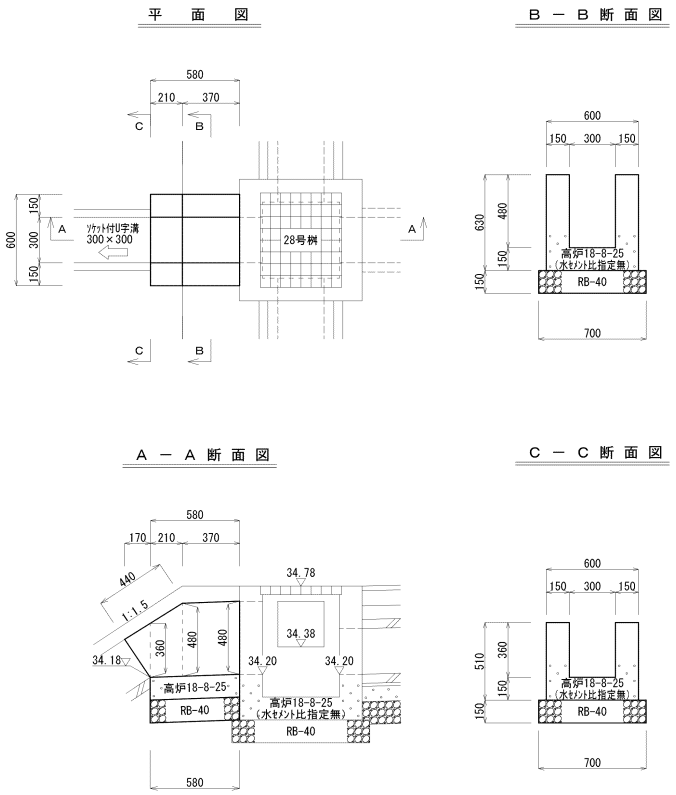

名 称	規 格	算 式	数 量
基 礎 砕 石	RB-40、t=15cm	0.58 × 0.70	0.406 m^2
コンクリート	高炉18-8-25 W/C指定なし	0.37 × 0.48 × 0.15 × 2 +(0.36 +	
		0.48)× 0.21 × 1/2 × 0.15 × 2 +	
		0.17 × 0.36 × 1/2 × 0.15 × 2 +	
		0.58 × 0.60 × 0.15	0.141 m^3
型 枠	小型	0.37 × 0.48 × 4 +(0.36 + 0.48)×	
		0.21 × 1/2 × 4 + 0.17 × 0.36 ×	
		1/2 × 4 + 0.58 × 0.15 × 2	1.360 m^2

細 別	4号現場打U字溝	延 長		箇所/当り

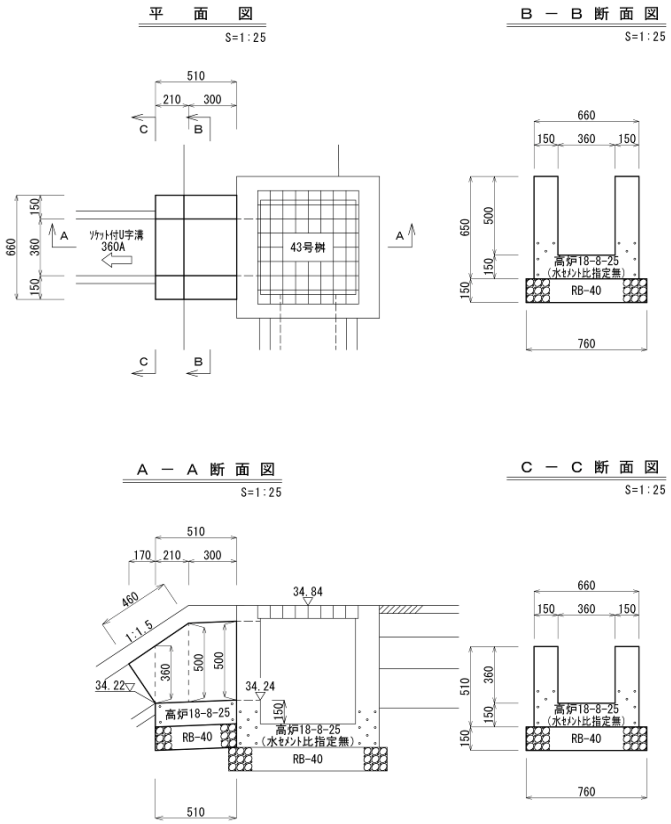

名 称	規 格	算 式	数 量
基 礎 砕 石	RB-40、t=15cm	0.51 × 0.76	0.388 m^2
コンクリート	高炉18-8-25 W/C指定なし	0.30 × 0.50 × 0.15 × 2 +(0.36 +	
		0.50)× 0.21 × 1/2 × 0.15 × 2 +	
		0.17 × 0.36 × 1/2 × 0.15 × 2 +	
		0.51 × 0.66 × 0.15	0.132 m^3
型 枠	小型	0.30 × 0.50 × 4 +(0.36 + 0.50)×	
		0.21 × 1/2 × 4 + 0.17 × 0.36 ×	
		1/2 × 4 + 0.51 × 0.15 × 2	1.237 m^2

名 称：ソケット付U字溝
300×300

構造物位置及び延長(箇所)調書

市道A6202・A6193号線　左側		市道A6202・A6193号線　右側		摘　要
測　点	延　長 (箇所)	測　点	延　長 (箇所)	
[本線]				
計				

細　別	ソケット付U字溝 300×300	延　長	10.0	m/当り

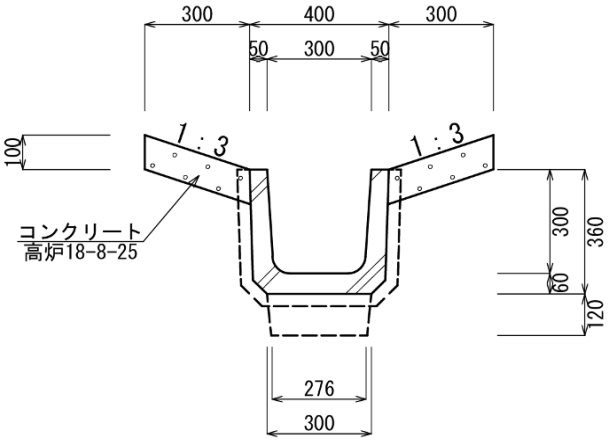

名　称	規　格	算　　式	数　量
保 護コンクリート	高炉18-8-25 W/C指定なし	(0.30 + 0.50)× 0.10 × 10.0	0.800 m^3
型　枠	均し	0.10 × 10.0 × 2	2.000 m^2
ソケット付U字溝	300用 標準	10.0 ÷ 0.600 − 10.0 ÷ 3.0 m/箇所 0.6 m/個　参考重量＝ 89 kg/個	13.333 本
	300用 すべり止付	10.0 ÷ 3.0 m/箇所 0.6 m/個　参考重量＝ 99 kg/個	3.333 本

名 称：ソケット付U字溝
360A

構造物位置及び延長(箇所)調書

市道A6202・A6193号線　左側		市道A6202・A6193号線　右側		摘　要
測　点	延　長 (箇所)	測　点	延　長 (箇所)	
[本線]				
計				

細 別	ソケット付U字溝 360A	延 長	10.0	m/当り

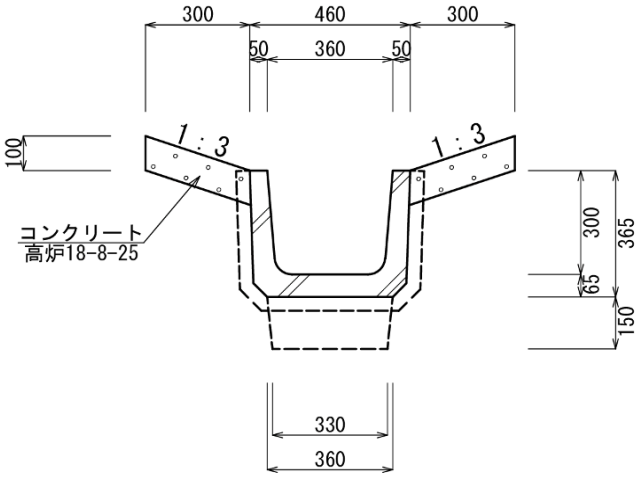

名 称	規 格	算 式	数 量
保 護コンクリート	高炉18-8-25 W/C指定なし	(0.30 + 0.50)× 0.10 × 10.0	0.800 m^3
型 枠	均し	0.10 × 10.0 × 2	2.000 m^2
ソケット付U字溝	360A用 標準	10.0 ÷ 0.600 − 10.0 ÷ 3.0 m/箇所 0.6 m/個 参考重量＝ 99 kg/個	13.333 本
	360A用 すべり止付	10.0 ÷ 3.0 m/箇所 0.6 m/個 参考重量＝ 110 kg/個	3.333 本

名 称：ソケット付U字溝
450×450

構造物位置及び延長(箇所)調書

市道A6202・A6193号線 左側		市道A6202・A6193号線 右側		摘　要
測　点	延　長 (箇所)	測　点	延　長 (箇所)	
[本線]				
計				

細　別	ソケット付U字溝 450×450	延　長	10.0	m/当り

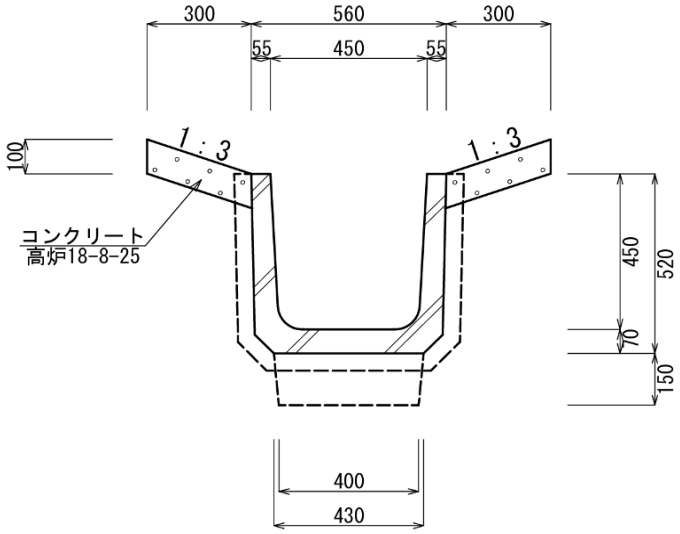

名　称	規　格	算　　式	数　量
保 護コンクリート	高炉18-8-25 W/C指定なし	(0.30 + 0.50)× 0.10 × 10.0	0.800 m^3
型　枠	均し	0.10 × 10.0 × 2	2.000 m^2
ソケット付U字溝	450用 標準	10.0 ÷ 0.600 − 10.0 ÷ 3.0 m/箇所 0.6 m/個　参考重量＝ 148 kg/個	13.333 本
	450用 すべり止付	10.0 ÷ 3.0 m/箇所 0.6 m/個　参考重量＝ 167 kg/個	3.333 本

名 称：コンクリート蓋
1種　U300用

構造物位置及び延長(箇所)調書

市道A6202・A6193号線	左側	市道A6202・A6193号線	右側	摘　要
測　　点	延 長 (箇所)	測　　点	延 長 (箇所)	
[本線]				

細 別	コンクリート蓋 1種 U300用	延 長	1.0	枚/当り

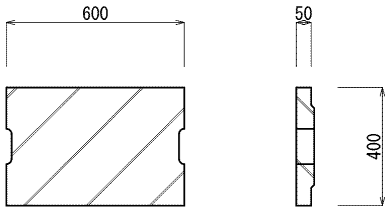

名 称	規 格	算 式	数 量
コンクリート蓋	1種 U300用	0.6 m/枚 参考重量＝ 32 kg/枚	1.0 枚

名 称：コンクリート蓋
1種　U360用

構造物位置及び延長(箇所)調書

市道A6202・A6193号線	左側	市道A6202・A6193号線	右側	摘　要
測　　点	延 長 (箇所)	測　　点	延 長 (箇所)	
[本線]				

細 別	コンクリート蓋 1種 U360用	延 長	1.0	枚/当り

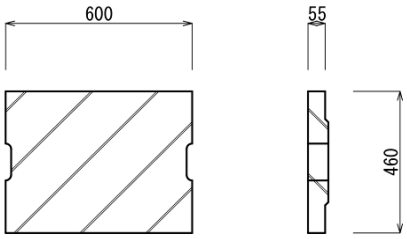

名 称	規 格	算 式	数 量
コンクリート蓋	1種 U360用	0.6 m/枚 参考重量＝ 39 kg/枚	1.0 枚

名 称：コンクリート蓋
1種　U450用

構造物位置及び延長(箇所)調書

市道A6202・A6193号線	左側	市道A6202・A6193号線	右側	摘　要
測　　点	延 長 (箇所)	測　　点	延 長 (箇所)	
[本線]				

細 別	コンクリート蓋 1種 U450用	延 長	1.0	枚/当り

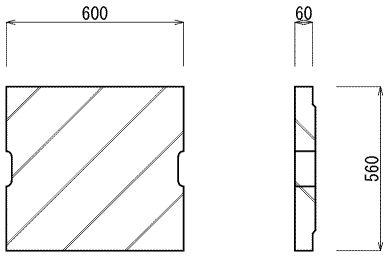

名 称	規 格	算 式	数 量
コンクリート蓋	1種 U450用	0.6 m/枚 参考重量＝ 52 kg/枚	1.0 枚

舗 装 工 数 量 内 訳 書

種　　別 (レベル3)	細　　別 (レベル4)	規　　格 (レベル5)	数 量 区 分	算　　式	数　量
アスファルト舗装工					
【車道舗装】	下 層 路 盤 (車 道 部)	再生砕石 RC-40 t=20cm		面積計算　本線増加1　本線増加2　本線控除1　本線控除2 909.1 + 23.9 + 24.4 − 2.2 − 4.2 −	
				本線控除3　本線控除4　本線控除5　本線控除6　本線控除7 2.9 − 2.2 − 2.6 − 2.2 − 2.2 −	
				本線控除8　本線控除9 2.5 − 0.3	936.1 m^2
	上 層 路 盤 (車 道 部)	粒調砕石 M-30 t=15cm		面積計算　本線増加1　本線増加2　本線控除8 824.7 + 21.4 + 22.0 − 0.3	867.8 m^2
	表　　層 (車 道 部)	再生密粒度As t=5cm	1.4m以上 ﾌﾟﾗｲﾑｺｰﾄ	面積計算　本線増加1　本線増加2　本線控除6 824.7 + 21.4 + 22.0 − 0.3	867.8 m^2
【支道舗装】	下 層 路 盤 (車 道 部)	再生砕石 RC-40 t=20cm		面積計算　支道増加1　支道増加2　支道増加3　支道増加4 81.4 + 16.5 + 28.1 + 35.5 + 30.6 +	
				支道増加5　支道増加6　支道増加7　支道増加8　支道増加9 26.0 + 39.6 + 11.6 + 35.7 + 72.7 +	
				支道増加10　支道増加11　支道控除1　支道控除2　支道控除3 4.7 + 11.9 − 2.8 − 3.5 − 2.3 −	
				支道控除4 2.3	383.4 m^2
	上 層 路 盤 (車 道 部)	粒調砕石 M-30 t=15cm		面積計算　支道増加1　支道増加2　支道増加3　支道増加4 81.4　16.2　27.3　34.7　30.6	
				支道増加5　支道増加6　支道増加7　支道増加8　支道増加9 26.0 + 38.4 + 11.0 + 34.9 + 70.2 +	
				支道増加10　支道増加11　支道控除1　支道控除2　支道控除3 4.7 + 11.9 − 2.8 − 3.5 − 2.3 −	
				支道控除4 2.3	376.4 m^2

舗 装 工 数 量 内 訳 書

種　　別 (レベル3)	細　　別 (レベル4)	規　　格 (レベル5)	数 量 区 分	算　　式	数　量
	表　　層 (車 道 部)	再生密粒度As t=5cm	1.4m以上 ﾌﾟﾗｲﾑｺｰﾄ	面積計算　支道増加1　支道増加2　支道増加3　支道増加4 186.7 + 16.2 + 27.3 + 34.7 + 30.6 +	
				支道増加5　支道増加6　支道増加7　支道増加8　支道増加9 26.0 + 38.4 + 11.0 + 34.9 + 70.2 +	
				支道増加10　支道増加11 4.7 + 11.9	492.6 m^2
【歩道舗装】	路　　盤 (歩 道 部)	再生砕石 RC-40 t=10cm		面積計算　歩道増加1　歩道増加2　横断歩道 171.5 + 22.4 + 11.0 + 4.0 × 0.45 ×	
				箇所　歩道控除1 2 − 0.0	208.5 m^2
	表　　層 (歩 道 部)	再生細粒度As t=3cm	1.4m以上 ﾌﾟﾗｲﾑｺｰﾄ	面積計算　歩道増加1　歩道増加2　横断歩道 171.5 + 22.4 + 11.0 + 4.0 × 0.45 ×	
				箇所　歩道控除1 2 − 0.0	208.5 m^2
【出入口舗装】	路　　盤 (歩 道 部)	再生砕石 RC-40 t=20cm		集計表 10.8	10.8 m^2
	表　　層 (歩 道 部)	再生密粒度As t=5cm	1.4m以上 ﾌﾟﾗｲﾑｺｰﾄ	集計表 10.8	10.8 m^2
【耐水処理舗装】	路　　盤 (車 道 部)	再生砕石 RC-40 t=20cm		集計表 109.1	109.1 m^2
	表　　層 (車 道 部)	再生密粒度As t=5cm	1.4m以上 ﾌﾟﾗｲﾑｺｰﾄ	集計表 109.1	109.1 m^2
【宅内舗装】As	路　　盤 (歩 道 部)	再生砕石 RC-40 t=20cm	As舗装	宅内5 0.0	0.0 m^2
	表　　層 (歩 道 部)	再生密粒度As t=5cm	1.4m未満 ﾌﾟﾗｲﾑｺｰﾄ	宅内5 0.0	0.0 m^2
【宅内舗装】砕石	路　　盤 (歩 道 部)	再生砕石 RC-40 t=10cm		宅内3　宅内6　宅内7　宅内9　宅内13 0.0 + 0.0 + 0.0 + 0.0 + 8.0 +	
				宅内15　宅内16　宅内18 0.0 + 0.0 + 19.0	27.0 m^2

舗 装 工 数 量 内 訳 書

種　　別 (レベル3)	細　　別 (レベル4)	規　　格 (レベル5)	数 量 区 分	算　　式	数　量
【宅内舗装】Co	路　　盤 (歩 道 部)	再生砕石 RC-40 t=10cm		宅内1　宅内2　宅内4　宅内8　宅内10 0.0 + 0.0 + 0.0 + 0.0 + 0.0 +	
				宅内11　宅内12　宅内14　宅内17 6.8 + 8.4 + 0.0 + 0.0	15.2 m^2
	コ ン ク リ ー ト	高炉18-8-25 t=10cm		宅内1　宅内2　宅内4　宅内8　宅内10 0.0 + 0.0 + 0.0 + 0.0 + 0.0 +	
				宅内11　宅内12　宅内14　宅内17 6.8 + 8.4 + 0.0 + 0.0	15.2 m^2

面　積　計　算　書

［本線］

測　点	距 離	下層路盤 再生砕石RC-40　t=20cm			上層路盤 M-30　t=15cm		
		幅	平 均 幅	面 積	幅	平 均 幅	面 積
1BP	0.000						
1BP　+　4.980	4.980						
1NO.　1	15.020						
1NO.　1 + 10.000	10.000						
1NO.　1 + 14.841 (1BC　1)	4.841						
1NO.　2	5.159						
1NO.　2 + 7.500	7.500						
1NO.　3	12.500						
1NO.　3 + 2.102 (1SP　1)	2.102						
1NO.　3 + 6.000	3.898						
1NO.　4	14.000						
1NO.　4 + 9.364 (1EC　1)	9.364						
1NO.　4 + 17.283 (1BC　2)	7.919						
1NO.　5	2.717						
1NO.　5 + 7.800	7.800						
1NO.　6	12.200						
1NO.　6 + 10.701 (1SP　2)	10.701						
1NO.　7	9.299						
1NO.　8	20.000						
1NO.　8 + 4.119 (1EC　2)	4.119						
1NO.　9	15.881						
1NO.　9 + 0.600	0.600						
1NO.　9 + 3.800	3.200						
1NO.　9 + 7.300	3.500						
1NO.　9 + 16.000	8.700						
1NO. 10	4.000						
小　計	200.000						

面　積　計　算　書

［本線］

測　点	距 離	下層路盤 再生砕石RC-40　t=20cm			上層路盤 M-30　t=15cm		
		幅	平 均 幅	面 積	幅	平 均 幅	面 積
1NO.　10	0.000						
1NO.　10　+　11.119 （ 1BC　3 ）	11.119						
1NO.　11	8.881						
1NO.　11　+　11.573 （ 1SP　3 ）	11.573						
1NO.　12	8.427						
1NO.　12　+　12.028 （ 1EC　3 ）	12.028						
1NO.　12　+　18.289 （ 1BC　4 ）	6.261						
1NO.　13	1.711						
1NO.　13　+　6.300	6.300						
1NO.　13　+　17.350	11.050						
1NO.　14	2.650						
1NO.　14　+　2.000	2.000						
1NO.　14　+　5.900	3.900						
1NO.　14　+　7.901 （ 1SP　4 ）	2.001						
1NO.　15	12.099						
1NO.　15　+　10.500	10.500						
1NO.　15　+　17.514 （ 1EC　4 ）	7.014						
1NO.　16	2.486						
1NO.　16　+　1.259 （ 1BC　5 ）	1.259						
1NO.　17	18.741						
1NO.　17　+　2.798 （ 1SP　5 ）	2.798						
1NO.　18	17.202						
1NO.　18　+　4.336 （ 1EC　5 ）	4.336						
1NO.　18　+　8.000	3.664						
1NO.　18　+　16.072 （ 1BC　6 ）	8.072						
1NO.　19	3.928						
小　計	180.000						

面　積　計　算　書

［本線］

測　点	距 離	下層路盤 再生砕石RC-40　t=20cm			上層路盤 M-30　t=15cm		
		幅	平 均 幅	面 積	幅	平 均 幅	面 積
1NO. 19	0.000						
1NO. 19 + 11.700	11.700						
1NO. 20	8.300						
1NO. 20 + 0.970 (1SP 6)	0.970						
1NO. 20 + 4.000	3.030						
1NO. 20 + 17.500	13.500						
1NO. 21	2.500						
1NO. 21 + 5.868 (1EC 6)	5.868						
1NO. 21 + 8.054 (1BC 7)	2.186						
1NO. 21 + 16.500	8.446						
1NO. 22	3.500						
1NO. 22 + 10.400	10.400						
1NO. 22 + 13.788 (1SP 7)	3.388						
1NO. 22 + 17.650	3.862						
1NO. 23	2.350						
1NO. 23 + 4.000	4.000						
1NO. 23 + 8.800	4.800						
1NO. 23 + 19.521 (1EC 7)	10.721						
1NO. 24	0.479						
1NO. 24 + 17.500	17.500						
1NO. 25	2.500						
1NO. 25 + 10.500	10.500						
1NO. 26	9.500						
1NO. 26 + 3.338 (1BC 8)	3.338						
1NO. 26 + 9.260	5.922						
1NO. 26 + 11.000	1.740	4.88			4.88		
小　計	151.000						

面　積　計　算　書

［本線］

測　点	距 離	下層路盤 再生砕石RC-40　t=20cm			上層路盤 M-30　t=15cm		
		幅	平 均 幅	面 積	幅	平 均 幅	面 積
1NO.　26　+　11.000	0.000	4.88			4.88		
1NO.　26　+　16.980	5.980	4.88 5.43	4.880	29.2	4.88	4.880	29.2
1NO.　27	3.020	5.43	5.430	16.4	4.88	4.880	14.7
1NO.　27　+　5.199（　1SP　8　）	5.199	5.43	5.430	28.2	4.88	4.880	25.4
1NO.　28	14.801	5.43	5.430	80.4	4.88	4.880	72.2
1NO.　28　+　7.061（　1EC　8　）	7.061	5.43	5.430	38.3	4.88	4.880	34.5
1NO.　29	12.939	5.43	5.430	70.3	4.88	4.880	63.1
1NO.　29　+　18.000	18.000	5.43	5.430	97.7	4.88	4.880	87.8
1NO.　30	2.000	5.43	5.430	10.9	4.88	4.880	9.8
1NO.　31	20.000	5.43	5.430	108.6	4.88	4.880	97.6
1NO.　31　+　5.000	5.000	5.43	5.430	27.2	4.88	4.880	24.4
1NO.　32	15.000	5.43	5.430	81.5	4.88	4.880	73.2
1NO.　32　+　1.578（　1BC　9　）	1.578	5.43	5.430	8.6	4.88	4.880	7.7
1NO.　33	18.422	5.43	5.430	100.0	4.88	4.880	89.9
1NO.　33　+　2.757（　1SP　9　）	2.757	5.43	5.430	15.0	4.88	4.880	13.5
1NO.　33　+　5.000	2.243	5.43	5.430	12.2	4.88	4.880	10.9
1NO.　33　+　14.000	9.000	5.43	5.430	48.9	4.88	4.880	43.9
1NO.　34	6.000	5.43	5.430	32.6	4.88	4.880	29.3
1NO.　34　+　2.100	2.100	5.43 4.88	5.430	11.4	4.88	4.880	10.2
1NO.　34　+　3.936（　1EC　9　）	1.836	4.88	4.880	9.0	4.88	4.880	9.0
1NO.　34　+　9.000	5.064	4.88	4.880	24.7	4.88	4.880	24.7
1NO.　34　+　12.200	3.200	4.88 5.43	4.880	15.6	4.88	4.880	15.6
1NO.　35	7.800	5.43	5.430	42.4	4.88	4.880	38.1
1NO.　35　+　0.065（　1BC　10　）	0.065						
1NO.　35　+　14.500	14.435						
1NO.　36	5.500						
小　計	189.000			909.1			824.7

面　積　計　算　書

［本線］

測　点	距 離	下層路盤 再生砕石RC-40　t=20cm			上層路盤 M-30　t=15cm		
		幅	平 均 幅	面 積	幅	平 均 幅	面 積
1NO.　36	0.000						
1NO.　36　+　1.166	1.166						
1NO.　36　+　1.446（　1SP　10　）	0.280						
1NO.　36　+　13.000	11.554						
1NO.　37	7.000						
1NO.　37　+　2.827（　1EC　10　）	2.827						
1NO.　37　+　11.979（　1BC　11　）	9.152						
1NO.　38	8.021						
1NO.　38　+　3.700	3.700						
1NO.　38　+　12.860（　1SP　11　）	9.160						
1NO.　39	7.140						
1NO.　39　+　13.741（　1EC　11　）	13.741						
1NO.　40	6.259						
1NO.　40　+　3.200	3.200						
1NO.　40　+　14.540（　1BC　12　）	11.340						
1NO.　41	5.460						
1NO.　41　+　14.989（　1SP　12　）	14.989						
1NO.　41　+　16.000	1.011						
1NO.　42	4.000						
1NO.　42　+　15.438（　1EC　12　）	15.438						
1NO.　43	4.562						
1NO.　43　+　18.150	18.150						
1NO.　44	1.850						
1NO.　44　+　2.300（　1EP　　）	2.300						
小　計	162.300						
計	882.300			909.1			824.7

面　積　計　算　書

［本線］

測　点	距 離	表　層 再生密粒度As　t=5cm					
		幅	平 均 幅	面 積	幅	平 均 幅	面 積
1BP	0.000						
1NO.　1	20.000						
1NO.　1 ＋ 10.000	10.000						
1NO.　1 ＋ 14.841 （ 1BC　1 ）	4.841						
1NO.　2	5.159						
1NO.　2 ＋ 7.500	7.500						
1NO.　3	12.500						
1NO.　3 ＋ 2.102 （ 1SP　1 ）	2.102						
1NO.　3 ＋ 6.000	3.898						
1NO.　4	14.000						
1NO.　4 ＋ 9.364 （ 1EC　1 ）	9.364						
1NO.　4 ＋ 17.283 （ 1BC　2 ）	7.919						
1NO.　5	2.717						
1NO.　5 ＋ 7.800	7.800						
1NO.　6	12.200						
1NO.　6 ＋ 10.701 （ 1SP　2 ）	10.701						
1NO.　7	9.299						
1NO.　8	20.000						
1NO.　8 ＋ 4.119 （ 1EC　2 ）	4.119						
1NO.　9	15.881						
1NO.　9 ＋ 3.800	3.800						
1NO.　9 ＋ 16.000	12.200						
1NO. 10	4.000						
1NO. 10 ＋ 11.119 （ 1BC　3 ）	11.119						
1NO. 11	8.881						
1NO. 11 ＋ 11.573 （ 1SP　3 ）	11.573						
小　計	231.573						

面　積　計　算　書

［本線］

測　点	距 離	表　層 再生密粒度As　t=5cm					
		幅	平 均 幅	面 積	幅	平 均 幅	面 積
1NO. 11 + 11.573 (1SP 3)	0.000						
1NO. 12	8.427						
1NO. 12 + 12.028 (1EC 3)	12.028						
1NO. 12 + 18.289 (1BC 4)	6.261						
1NO. 13	1.711						
1NO. 13 + 6.300	6.300						
1NO. 14	13.700						
1NO. 14 + 2.000	2.000						
1NO. 14 + 7.901 (1SP 4)	5.901						
1NO. 15	12.099						
1NO. 15 + 10.500	10.500						
1NO. 15 + 17.514 (1EC 4)	7.014						
1NO. 16	2.486						
1NO. 16 + 1.259 (1BC 5)	1.259						
1NO. 17	18.741						
1NO. 17 + 2.798 (1SP 5)	2.798						
1NO. 18	17.202						
1NO. 18 + 4.336 (1EC 5)	4.336						
1NO. 18 + 8.000	3.664						
1NO. 18 + 16.072 (1BC 6)	8.072						
1NO. 19	3.928						
1NO. 19 + 11.700	11.700						
1NO. 20	8.300						
1NO. 20 + 0.970 (1SP 6)	0.970						
1NO. 20 + 4.000	3.030						
1NO. 20 + 17.500	13.500						
小　計	185.927						

面　積　計　算　書

［本線］

測　点	距 離	表　層 再生密粒度As　t=5cm					
		幅	平 均 幅	面 積	幅	平 均 幅	面 積
1NO. 20 + 17.500	0.000						
1NO. 21	2.500						
1NO. 21 + 5.868 (1EC 6)	5.868						
1NO. 21 + 8.054 (1BC 7)	2.186						
1NO. 21 + 16.500	8.446						
1NO. 22	3.500						
1NO. 22 + 13.788 (1SP 7)	13.788						
1NO. 23	6.212						
1NO. 23 + 4.000	4.000						
1NO. 23 + 8.800	4.800						
1NO. 23 + 19.521 (1EC 7)	10.721						
1NO. 24	0.479						
1NO. 24 + 17.500	17.500						
1NO. 25	2.500						
1NO. 25 + 10.500	10.500						
1NO. 26	9.500						
1NO. 26 + 3.338 (1BC 8)	3.338						
1NO. 26 + 11.000	7.662	4.88					
1NO. 27	9.000	4.88	4.880	43.9			
1NO. 27 + 5.199 (1SP 8)	5.199	4.88	4.880	25.4			
1NO. 28	14.801	4.88	4.880	72.2			
1NO. 28 + 7.061 (1EC 8)	7.061	4.88	4.880	34.5			
1NO. 29	12.939	4.88	4.880	63.1			
1NO. 29 + 18.000	18.000	4.88	4.880	87.8			
1NO. 30	2.000	4.88	4.880	9.8			
1NO. 31	20.000	4.88	4.880	97.6			
小　計	202.500			434.3			

面　積　計　算　書

［本線］

測　点	距 離	表　層 再生密粒度As　t=5cm					
		幅	平 均 幅	面 積	幅	平 均 幅	面 積
1NO. 31	0.000	4.88					
1NO. 31 + 5.000	5.000	4.88	4.880	24.4			
1NO. 32	15.000	4.88	4.880	73.2			
1NO. 32 + 1.578 (1BC 9)	1.578	4.88	4.880	7.7			
1NO. 33	18.422	4.88	4.880	89.9			
1NO. 33 + 2.757 (1SP 9)	2.757	4.88	4.880	13.5			
1NO. 33 + 5.000	2.243	4.88	4.880	10.9			
1NO. 33 + 14.000	9.000	4.88	4.880	43.9			
1NO. 34	6.000	4.88	4.880	29.3			
1NO. 34 + 3.936 (1EC 9)	3.936	4.88	4.880	19.2			
1NO. 34 + 9.000	5.064	4.88	4.880	24.7			
1NO. 35	11.000	4.88	4.880	53.7			
1NO. 35 + 0.065 (1BC 10)	0.065						
1NO. 35 + 14.500	14.435						
1NO. 36	5.500						
1NO. 36 + 1.166	1.166						
1NO. 36 + 1.446 (1SP 10)	0.280						
1NO. 36 + 13.000	11.554						
1NO. 37	7.000						
1NO. 37 + 2.827 (1EC 10)	2.827						
1NO. 37 + 11.979 (1BC 11)	9.152						
1NO. 38	8.021						
1NO. 38 + 3.700	3.700						
1NO. 38 + 12.860 (1SP 11)	9.160						
1NO. 39	7.140						
1NO. 39 + 13.741 (1EC 11)	13.741						
小　計	173.741			390.4			

面　積　計　算　書

［本線］

測　点	距 離	表　層 再生密粒度As　t=5cm					
		幅	平 均 幅	面 積	幅	平 均 幅	面 積
1NO. 39 + 13.741 (1EC 11)	0.000						
1NO. 40	6.259						
1NO. 40 + 3.200	3.200						
1NO. 40 + 14.540 (1BC 12)	11.340						
1NO. 41	5.460						
1NO. 41 + 14.989 (1SP 12)	14.989						
1NO. 41 + 16.000	1.011						
1NO. 42	4.000						
1NO. 42 + 15.438 (1EC 12)	15.438						
1NO. 43	4.562						
1NO. 44	20.000						
1NO. 44 + 2.300 (1EP)	2.300						
小　計	88.559						
計	882.300			824.7			