細　別	12号･13号集水桝	延　長	1.0	箇所/当り

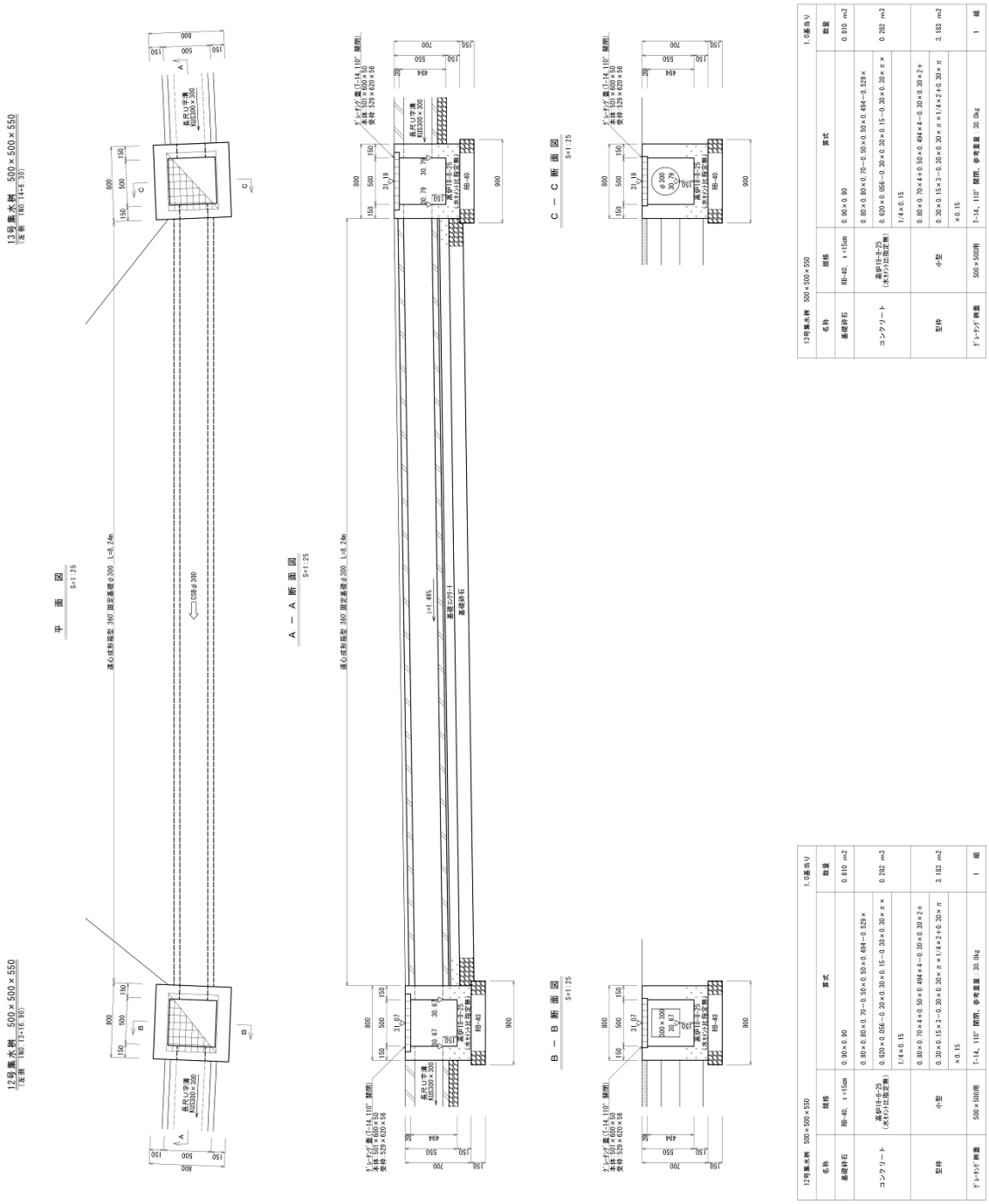

細　別	14号･15号･16号集水桝	延　長	1.0	箇所/当り

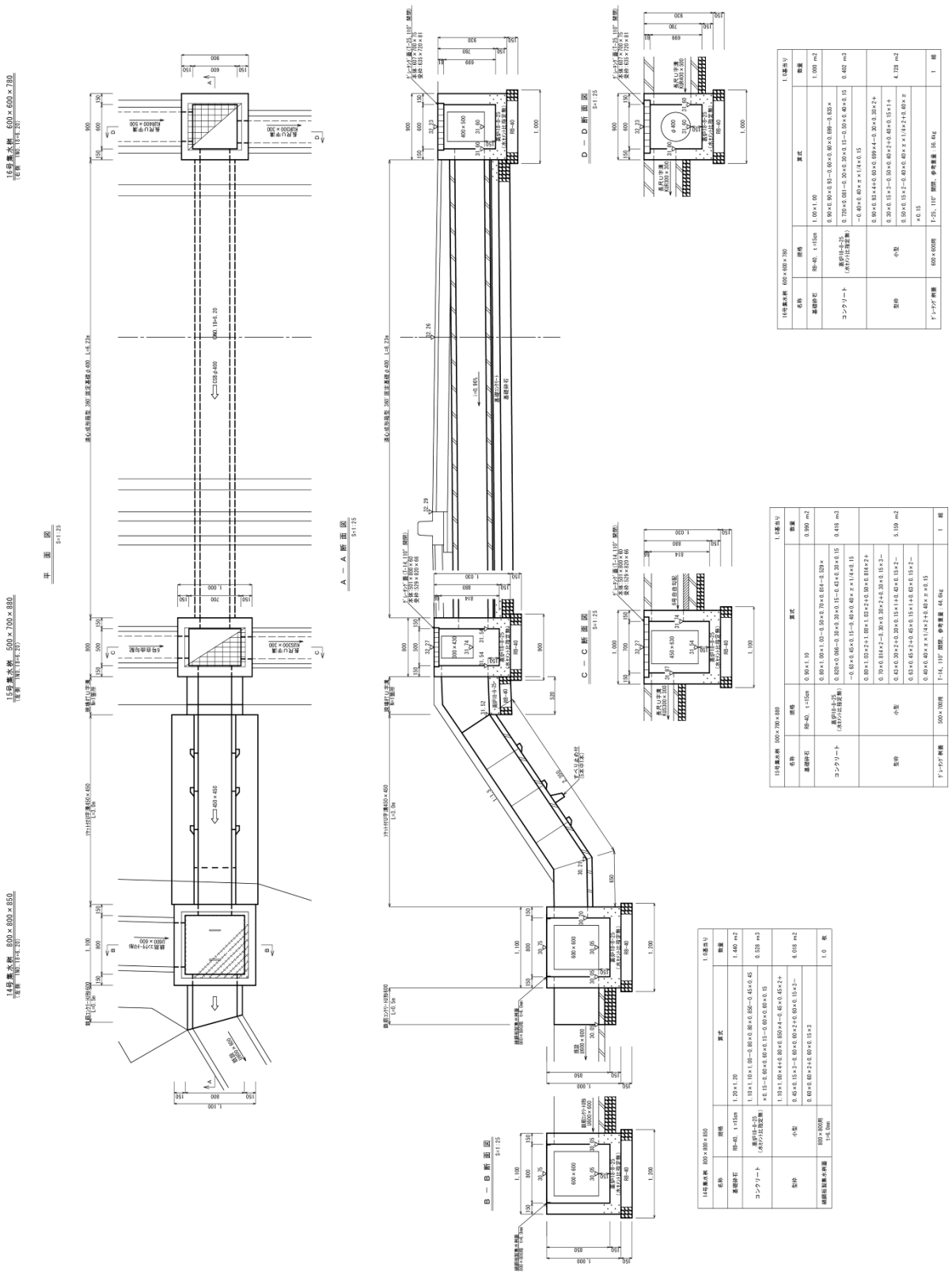

細　別	17号･18号集水桝	延　長	1.0	箇所/当り

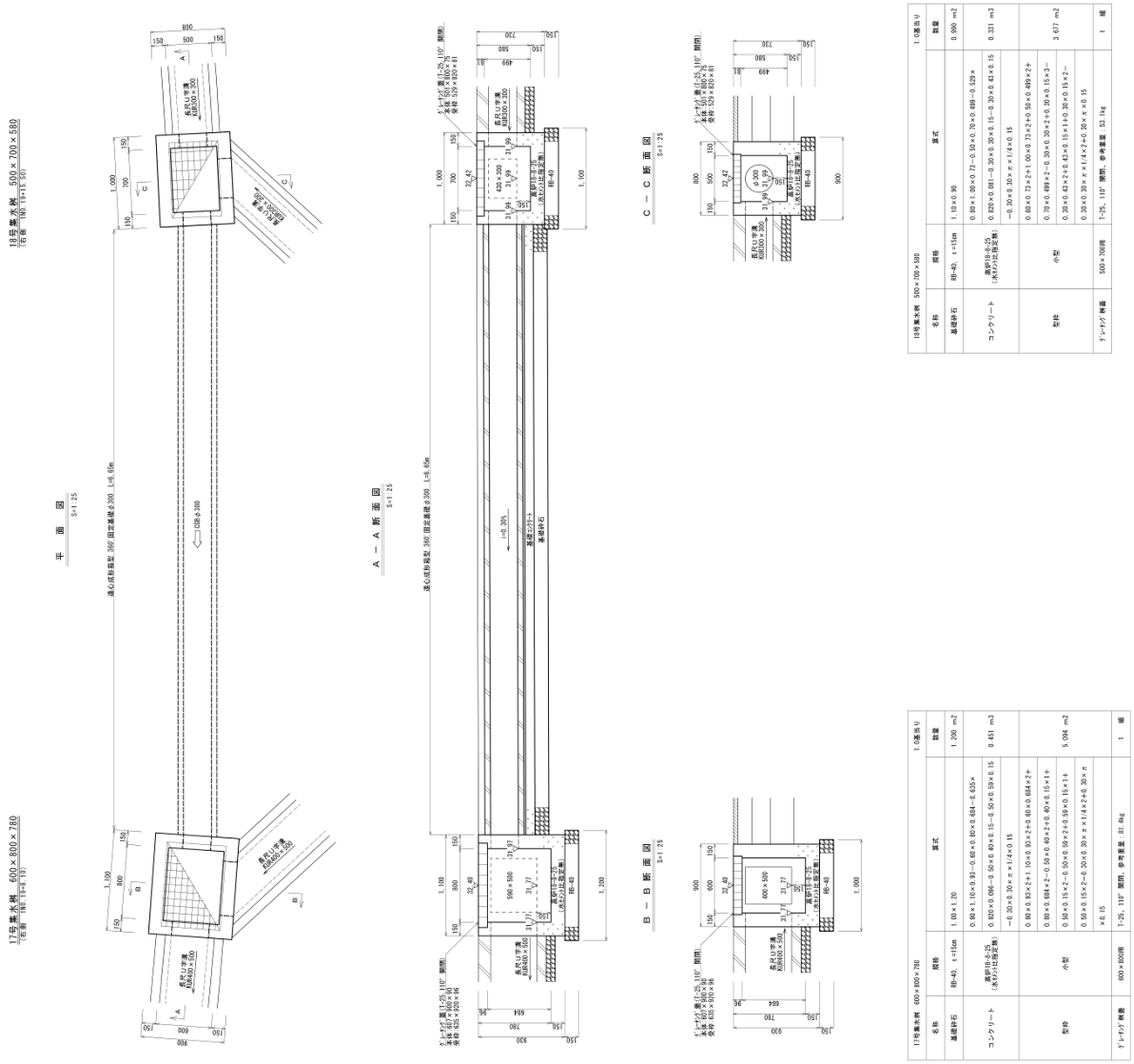

細　別	19号･20号集水桝	延　長	1.0	箇所/当り

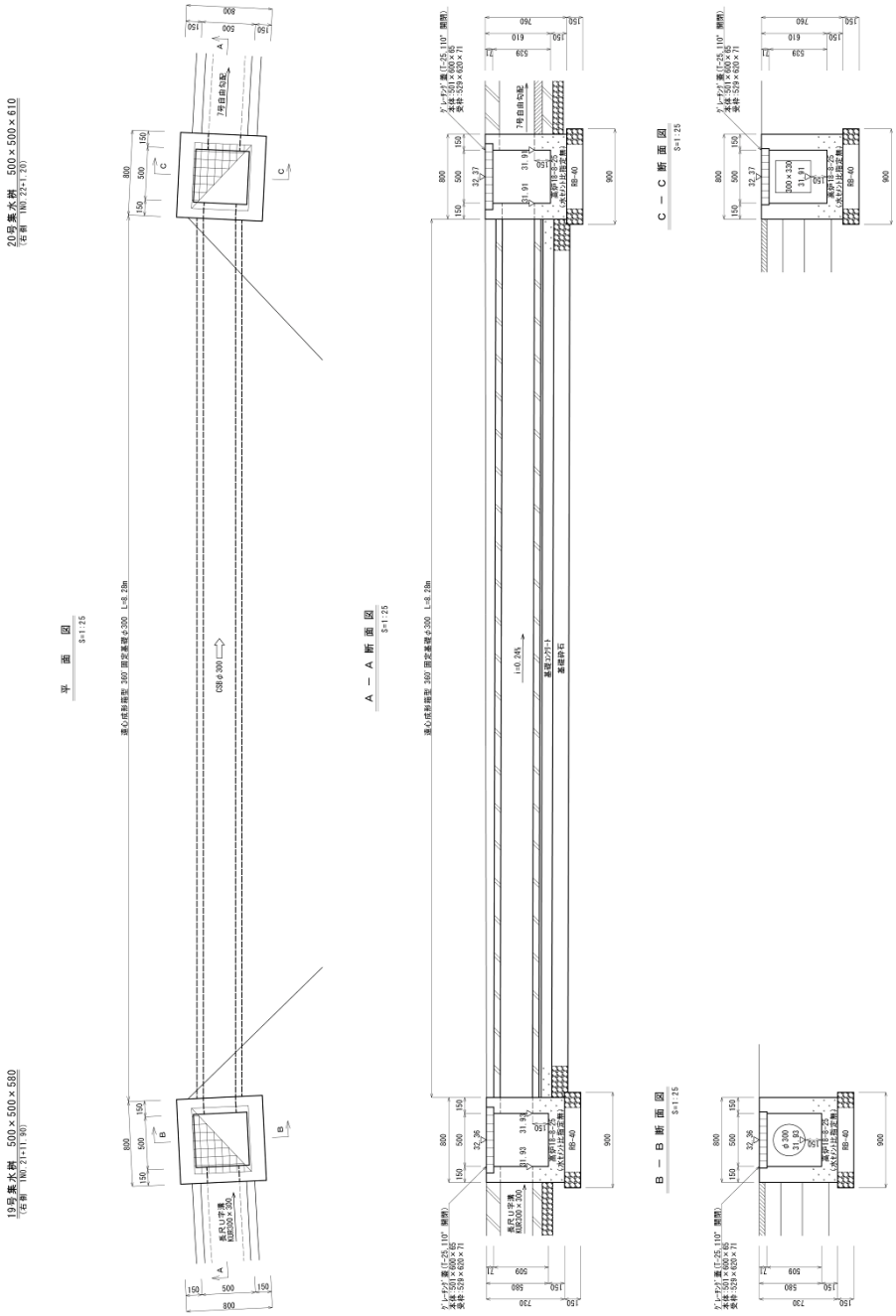

細　別	21号･22号集水桝	延　長	1.0	箇所/当り

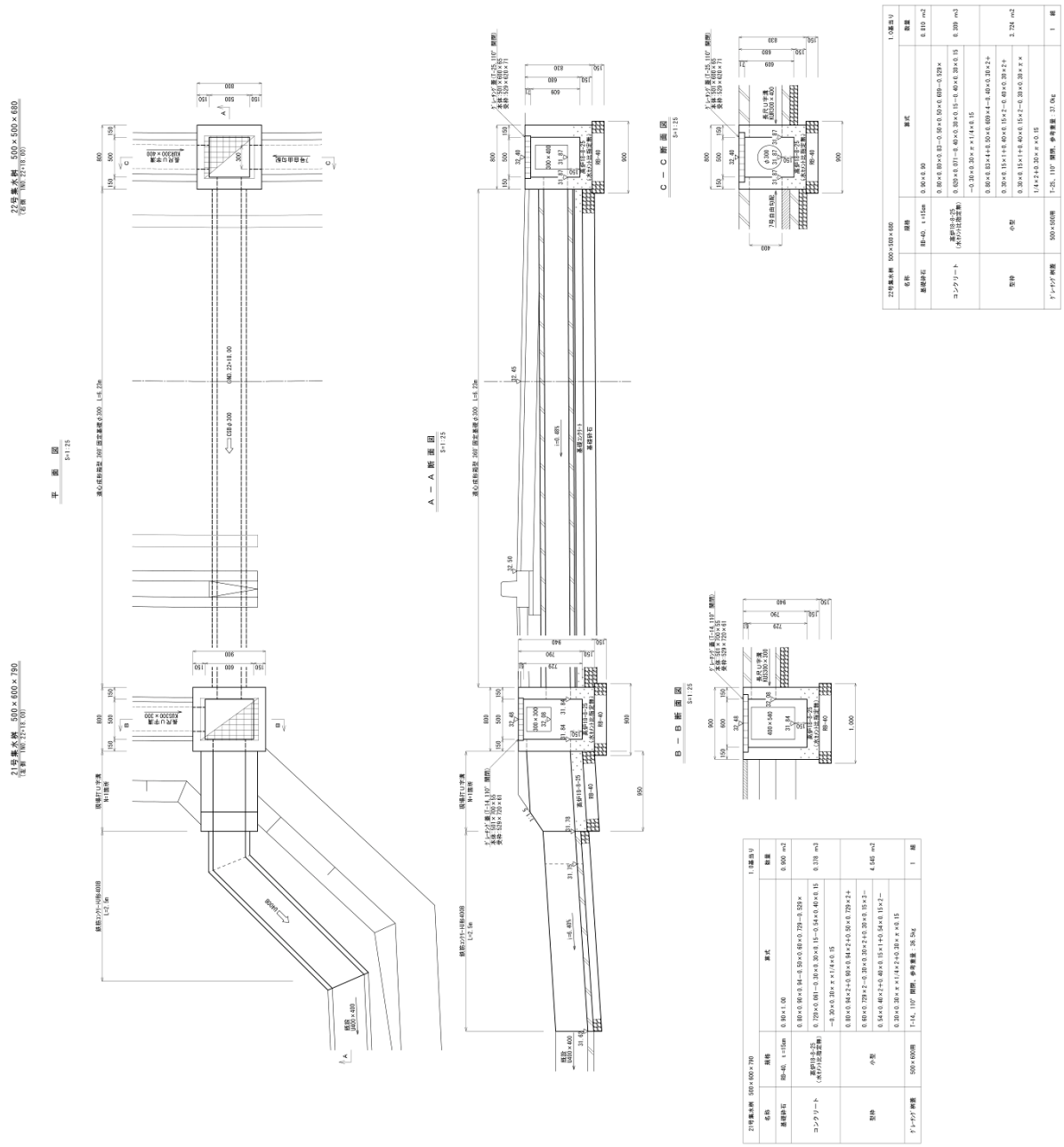

細　別	23号･24号集水桝	延　長	1.0	箇所/当り

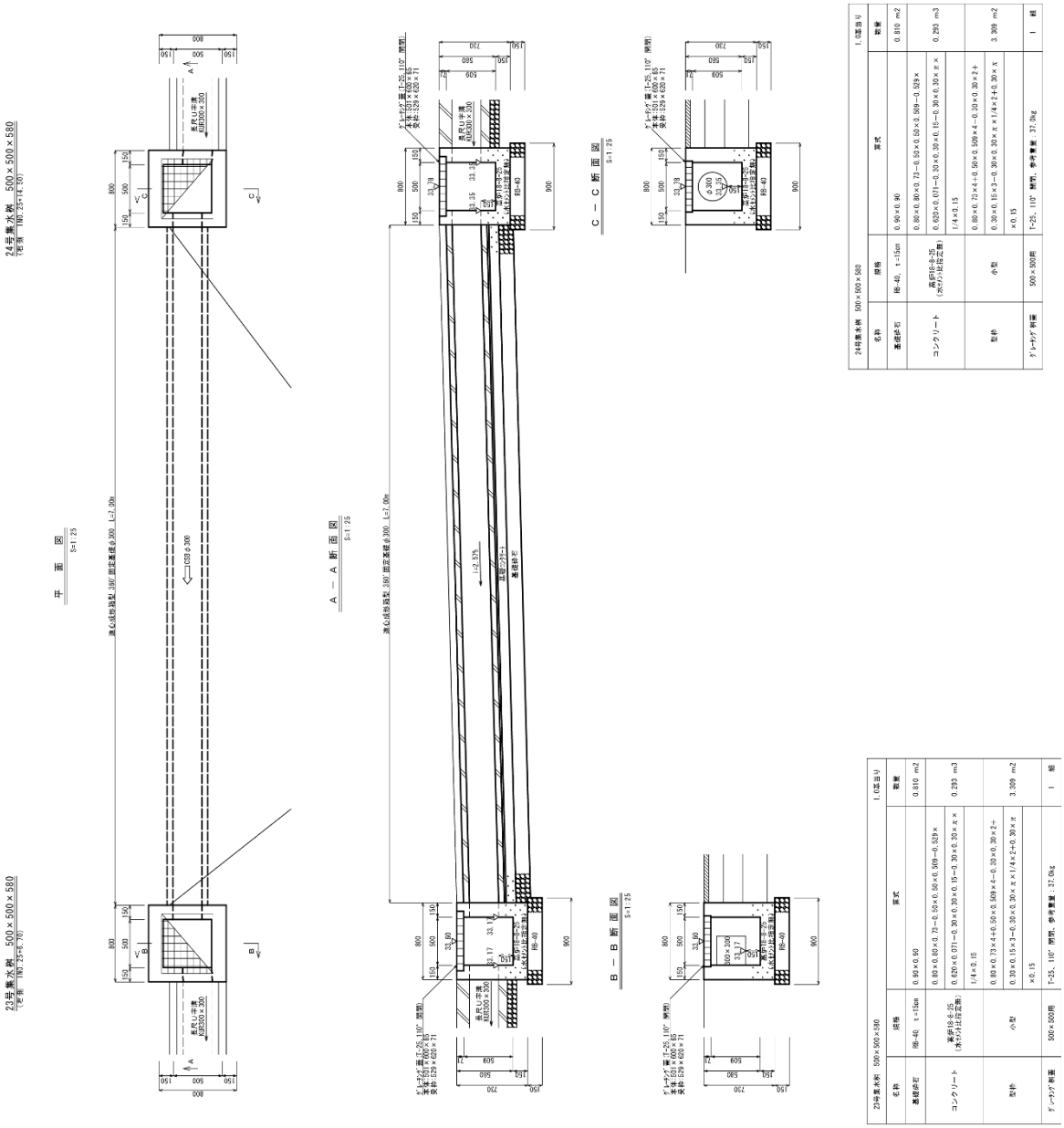

細別	25号・26・A・B号集水桝	延長	1.0	箇所/当り

25号集水桝　500×500×580
（左側　IM0.26+11.00）

平面図
S=1:25

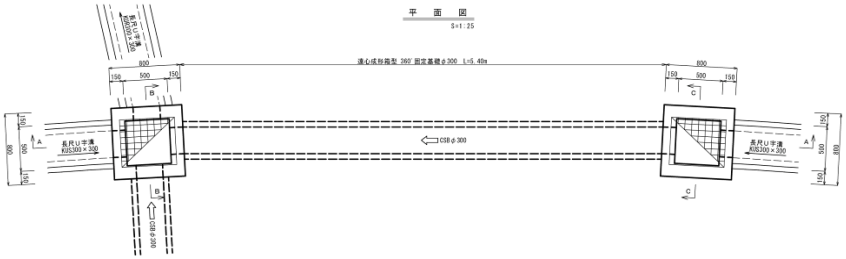

A－A断面図
S=1:25

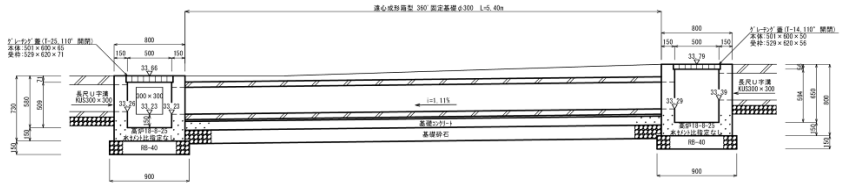

B－B断面図
S=1:25

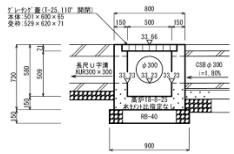

C－C断面図
S=1:25

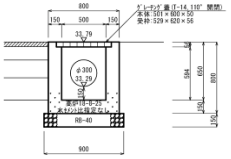

25号集水桝　500×500×580			1.0基当り
名称	規格	算式	数量
基礎砕石	RB-40, t=15cm	0.90×0.90	0.810 m2
コンクリート	高炉18-8-25 水セメント比指定なし	0.80×0.80×0.73−0.50×0.50×0.509−0.529× 0.620×0.071−0.30×0.30×0.15−0.30×0.30×0.15 −0.30×0.30×π×1/4×0.15−0.30×0.30×π×1/4 ×0.15	0.268 m3
型枠	小型	0.80×0.73×4+0.50×0.509×4−0.30×0.30×2+ 0.30×0.15×3−0.30×0.30×2+0.30×0.15×3− 0.30×0.30×π×1/4×2+0.30×π×0.15−0.30× 0.30×π×1/4×2+0.30×π×0.15	3.264 m2
ｸﾞﾚｰﾁﾝｸﾞ例図	500×500用	T-25, 110° 開閉, 参考重量：37.0kg	1 組

26号集水桝　500×500×650
（左側　IM0.26+16.17）

A号集水桝　500×500×650			1.0基当り
名称	規格	算式	数量
基礎砕石	RB-40, t=15cm	0.90×0.90	0.810 m2
コンクリート	高炉18-8-25 水セメント比指定なし	0.80×0.80×0.80−0.50×0.50×0.594−0.529× 0.620×0.056−0.30×0.30×0.15−0.30×0.30×π× 1/4×0.15	0.321 m3
型枠	小型	0.80×0.80×4+0.50×0.594×4−0.30×0.30×2+ 0.30×0.15×3−0.30×0.30×π×1/4×2+0.30×π ×0.15	3.703 m2
ｸﾞﾚｰﾁﾝｸﾞ例図	500×500用	T-14, 110° 開閉, 参考重量：30.0kg	1 組

A号集水桝　500×500×580
（右側　IM0.26+11.00）

平面図
S=1:25

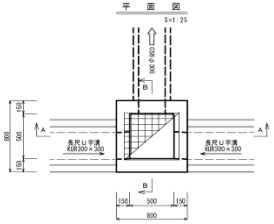

A－A断面図
S=1:25

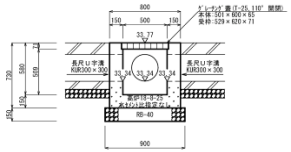

B－B断面図
S=1:25

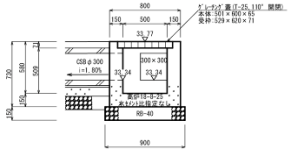

A号集水桝　500×500×580			1.0基当り
名称	規格	算式	数量
基礎砕石	RB-40, t=15cm	0.90×0.90	0.810 m2
コンクリート	高炉18-8-25 水セメント比指定なし	0.80×0.80×0.73−0.50×0.50×0.509−0.529× 0.620×0.071−0.30×0.30×0.15−0.30×0.30×0.15 −0.30×0.30×π×1/4×0.15	0.279 m3
型枠	小型	0.80×0.73×4+0.50×0.509×4−0.30×0.30×2+ 0.30×0.15×3−0.30×0.30×2+0.30×0.15×3− 0.30×0.30×π×1/4×2+0.30×π×0.15	3.264 m2
ｸﾞﾚｰﾁﾝｸﾞ例図	500×500用	T-25, 110° 開閉, 参考重量：37.0kg	1 組

B号集水桝　500×500×640
（左側　AM0.3+11.40）

平面図
S=1:25

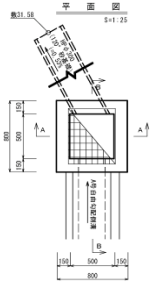

A－A断面図
S=1:25

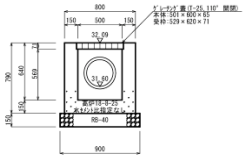

B－B断面図
S=1:25

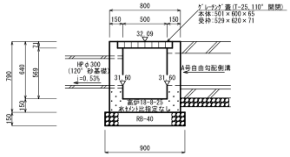

B号集水桝　500×500×640			1.0基当り
名称	規格	算式	数量
基礎砕石	RB-40, t=15cm	0.90×0.90	0.810 m2
コンクリート	高炉18-8-25 水セメント比指定なし	0.80×0.80×0.79−0.50×0.50×0.569−0.529× 0.620×0.071−0.36×0.30×0.15−0.36×0.36×π× 1/4×0.15	0.308 m3
型枠	小型	0.80×0.79×4+0.50×0.569×4−0.36×0.30×2+ 0.30×0.15×1+0.36×0.15×2−0.36×0.36×π× 1/4×2	3.399 m2
ｸﾞﾚｰﾁﾝｸﾞ例図	500×500用	T-25, 110° 開閉, 参考重量：37.0kg	1 組

細　別	27号･28号･29号集水桝	延　長	1.0	箇所/当り

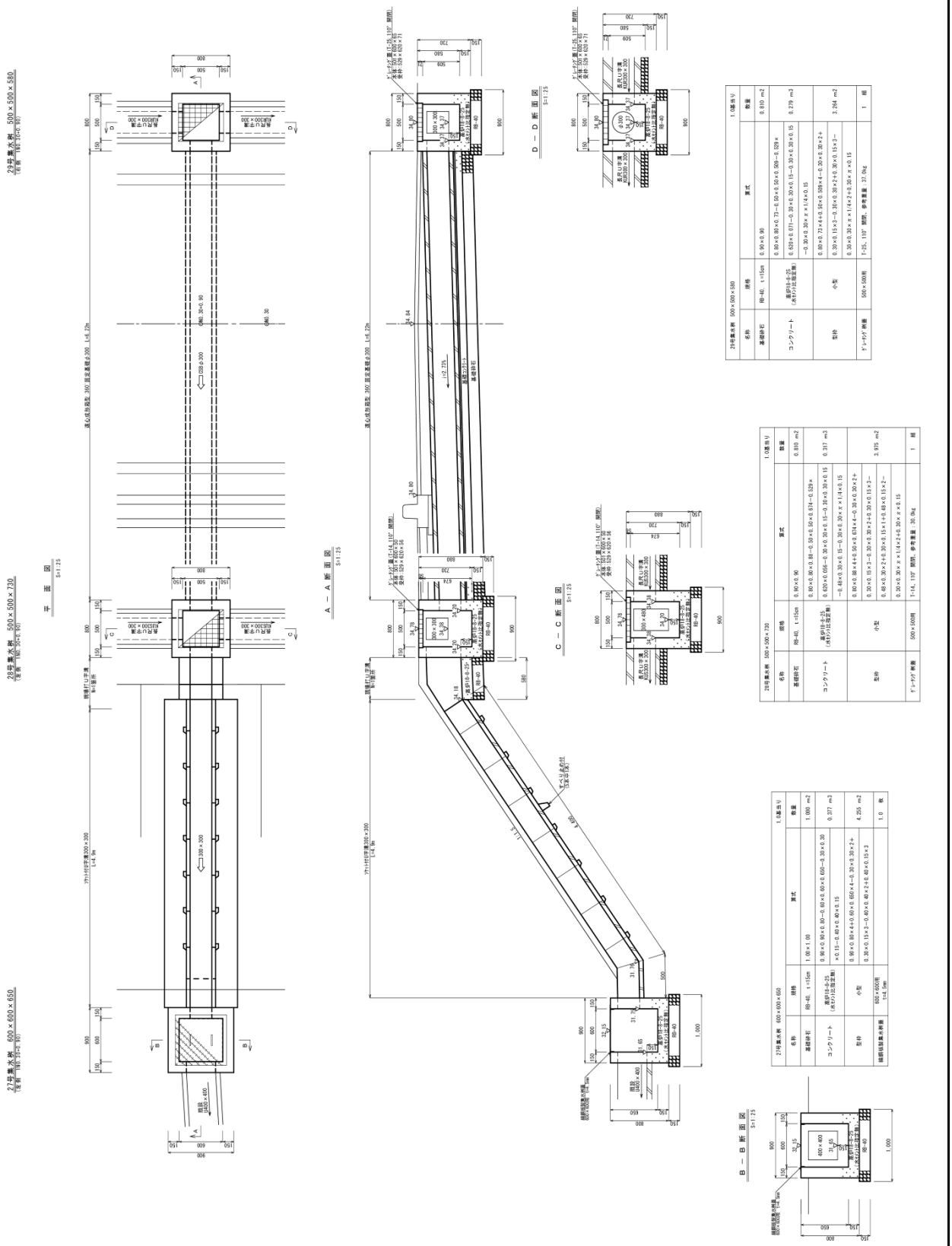

細　別	30号･31号集水桝	延　長	1.0	箇所/当り

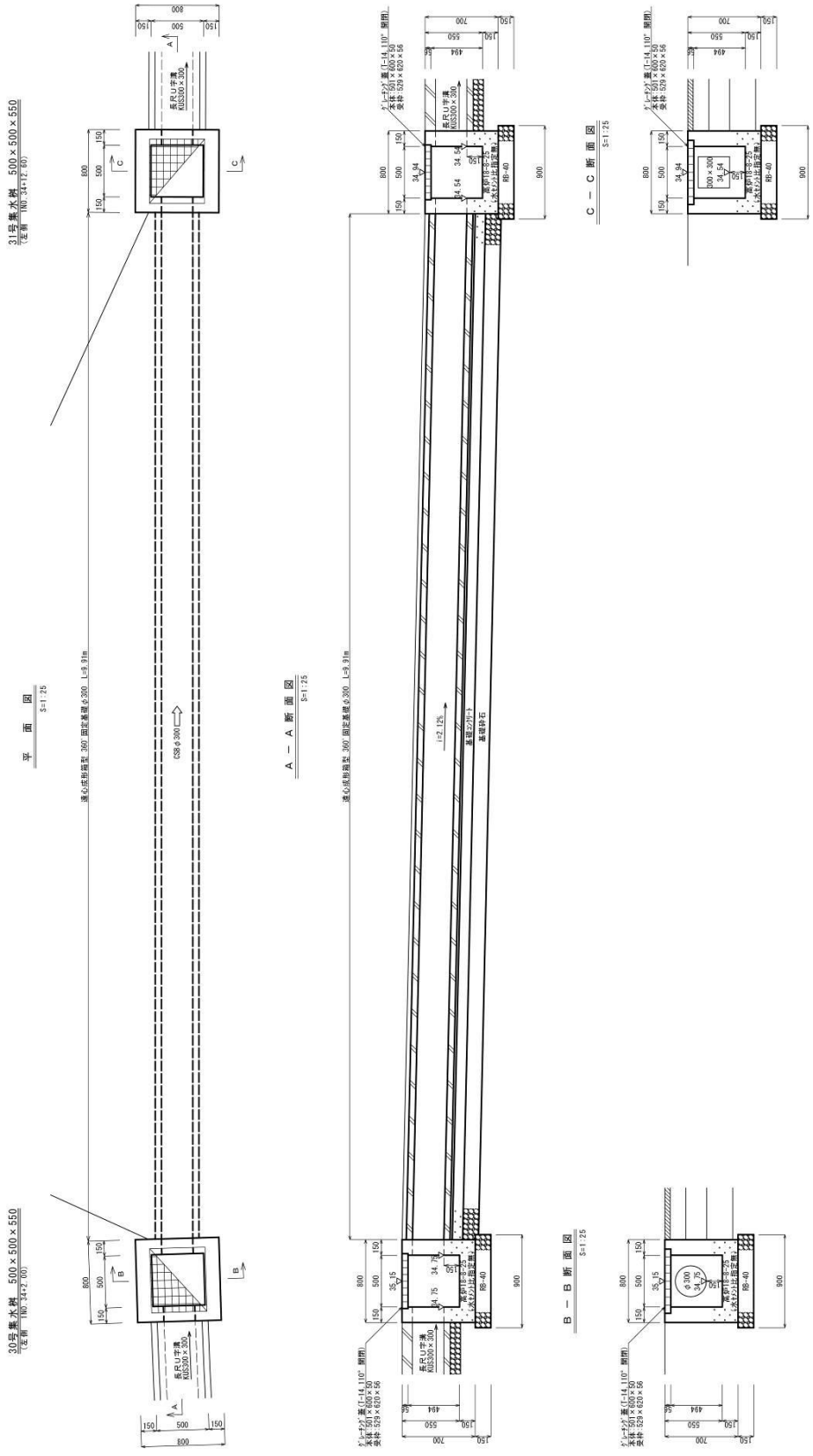

31号集水桝　500×500×550			1 0基当り
名称	規格	算式	数量
基礎砕石	RB-40, t=15cm	0.90×0.90	0.810 m2
コンクリート	高炉18-8-25 (水セメント比指定無)	0.80×0.80×0.70−0.50×0.50×0.494−0.529×0.620×0.056−0.30×0.30×0.15−0.30×0.30×π×1/4×0.15	0.282 m3
型枠	小型	0.80×0.70×4+0.50×0.494×4−0.30×0.30×2+0.30×0.15×3−0.30×0.30×π×1/4×2+0.30×π×0.15	3.183 m2
グレーチング蓋	500×500用	T-14, 110° 開閉, 参考重量 : 30.0kg	1 組

30号集水桝　500×500×550			1 0基当り
名称	規格	算式	数量
基礎砕石	RB-40, t=15cm	0.90×0.90	0.810 m2
コンクリート	高炉18-8-25 (水セメント比指定無)	0.80×0.80×0.70−0.50×0.50×0.494−0.529×0.620×0.056−0.30×0.30×0.15−0.30×0.30×π×1/4×0.15	0.282 m3
型枠	小型	0.80×0.70×4+0.50×0.494×4−0.30×0.30×2+0.30×0.15×3−0.30×0.30×π×1/4×2+0.30×π×0.15	3.183 m2
グレーチング蓋	500×500用	T-14, 110° 開閉, 参考重量 : 30.0kg	1 組

細　別	32号･33号集水桝	延　長	1.0	箇所/当り

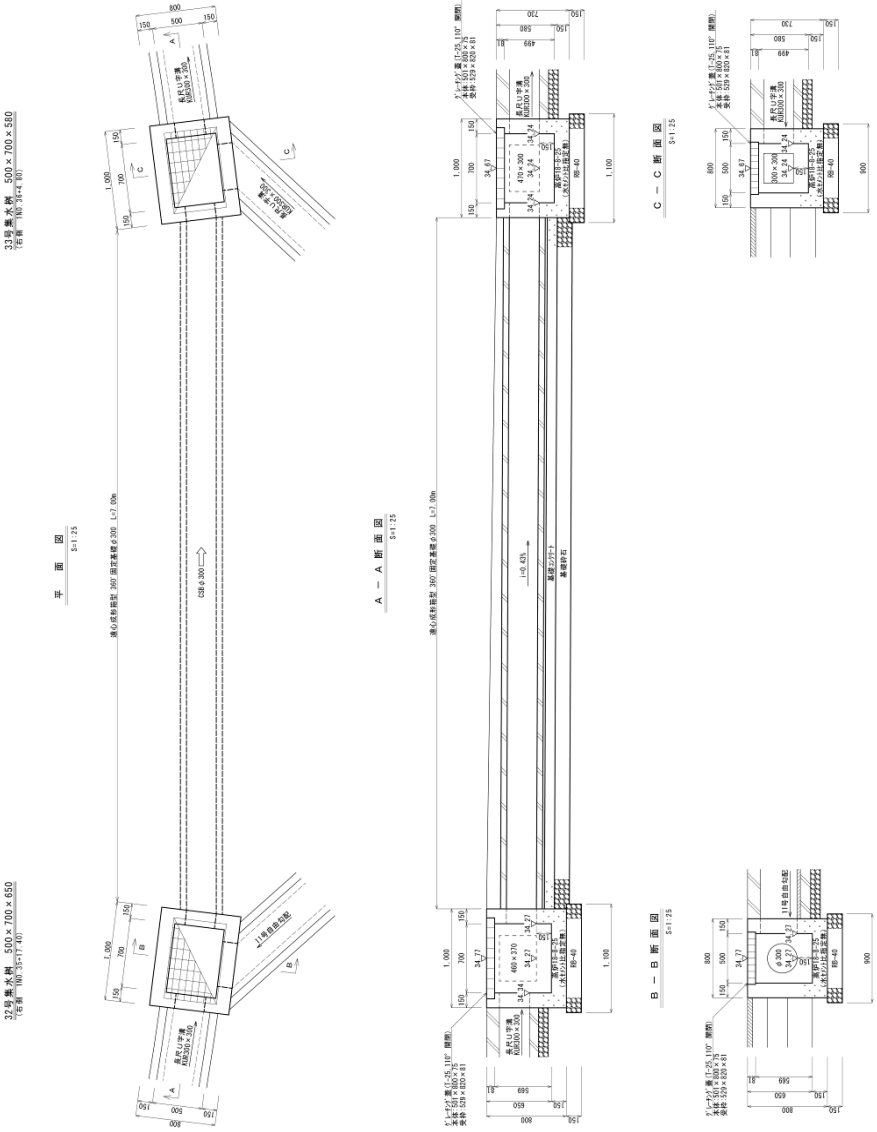

1.0箇当り

33号集水桝　500×700×580			数量
名称	規格	算式	
基礎砕石	RB-40, t=15cm	0.90×1.10	0.990 m2
コンクリート	高炉B-8-25（水ｾﾒﾝﾄ比指定変更）	0.80×1.00×0.73−0.50×0.70×0.499−0.529×0.829×0.081−0.30×0.47×0.15−0.30×0.30×0.15−0.35×0.30×π×1/4×0.15	0.329 m3
型枠	小型	0.80×0.73×2+1.00×0.73×2+0.50×0.499×2+0.70×0.499×2−0.30×0.47×2+0.47×0.15×1+0.30×0.15×2−0.30×0.30×2+0.30×0.15×3−0.30×0.30×π×1/4×2+0.30×π×0.15	3.659 m2
グレーチング桝蓋	500×700用	T-25, 110°開閉, 参考重量 53.1kg	1 組

1.0箇当り

32号集水桝　500×700×650			数量
名称	規格	算式	
基礎砕石	RB-40, t=15cm	0.90×1.10	0.990 m2
コンクリート	高炉B-8-25（水ｾﾒﾝﾄ比指定変更）	0.89×1.00×0.80−0.59×0.70×0.599−0.529×0.825×0.081−0.30×0.15−0.37×0.66×0.15−0.30×0.30×π×1/4×0.15	0.356 m3
型枠	小型	0.89×0.80×2+1.00×0.80×2+0.50×0.599×2+0.70×0.599×2−0.30×0.30×2+0.30×0.15×3−0.37×0.46×2+0.46×0.15×1+0.37×0.15×2−0.30×0.30×π×1/4×2+0.30×π×0.15	4.040 m2
グレーチング桝蓋	500×700用	T-25, 110°開閉, 参考重量 53.1kg	1 組

34号集水桝　800×800×850
(左側　NO.36+16.00)

35号集水桝　500×500×1350
(左側　NO.36+16.00)

36号集水桝　500×500×840
(右側　NO.36+16.00)

平　面　図
S=1:25

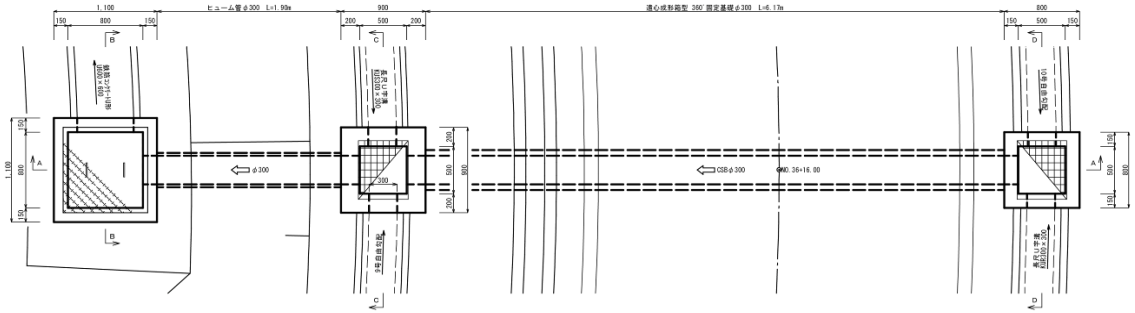

A－A 断面図
S=1:25

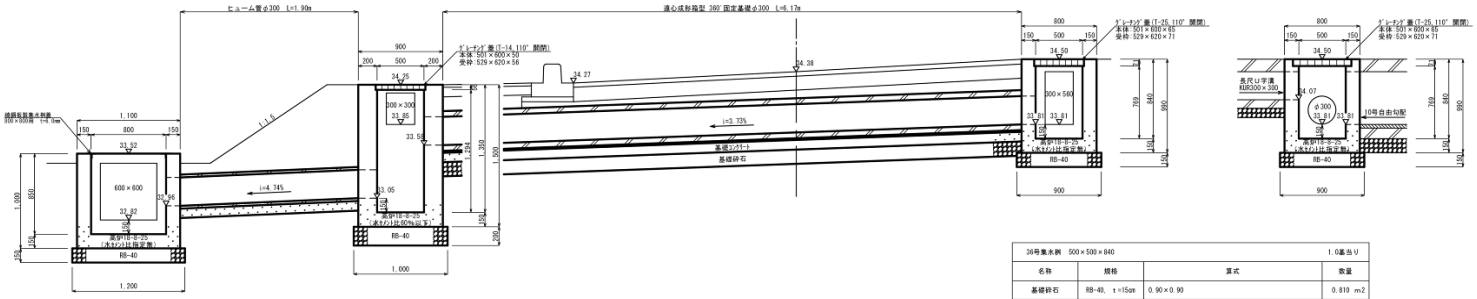

B－B 断面図
S=1:25

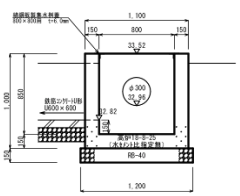

C－C 断面図
S=1:25

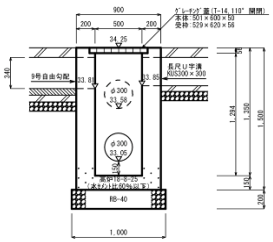

D－D 断面図
S=1:25

34号集水桝　800×800×850			1.0基当り
名称	規格	算式	数量
基礎砕石	RB-40, t=15cm	1.20×1.20	1.440 m2
コンクリート	高炉18-8-25 (水セメント比指定無)	1.10×1.10×1.00−0.80×0.80×0.850−0.60×0.60	0.601 m3
		×0.15−0.30×0.30×π×1/4×0.15	
型枠	小型	1.10×1.00×4+0.80×0.850×4−0.60×0.60×2+	6.670 m2
		0.60×0.15×3−0.30×0.30×π×1/4×2+0.30×π	
		×0.15	
鋼鋼板製集水桝蓋	800×800用 t=6.0mm		1.0 枚

35号集水桝　500×500×1350			1.0基当り
名称	規格	算式	数量
基礎砕石	RB-40, t=20cm	1.00×1.00	1.000 m2
コンクリート	高炉18-8-25 (水セメント比60%以下)	0.90×0.90×1.50−0.50×0.50×1.294−0.529×	0.806 m3
		0.620×0.056−0.30×0.30×0.20−0.34×0.30×0.20	
		−0.30×0.30×π×1/4×0.20−0.30×0.30×π×1/4	
		×0.20	
型枠	小型	0.90×1.50×4+0.50×1.294×4−0.30×0.30×2+	8.074 m2
		0.30×0.20×3−0.34×0.30×2+0.30×0.20×1+	
		0.34×0.20×2−0.30×0.30×π×1/4×2+0.30×π	
		×0.20−0.30×0.30×π×1/4×2+0.30×π×0.20	
ｸﾞﾚｰﾁﾝｸﾞ蓋	500×500用	T-14, 110°開閉, 参考重量：30.0kg	1 組

36号集水桝　500×500×840			1.0基当り
名称	規格	算式	数量
基礎砕石	RB-40, t=15cm	0.90×0.90	0.810 m2
コンクリート	高炉18-8-25 (水セメント比指定無)	0.80×0.80×0.99−0.50×0.50×0.769−0.529×	0.369 m3
		0.620×0.071−0.30×0.30×0.15−0.56×0.30×0.15	
		−0.30×0.30×π×1/4×0.15	
型枠	小型	0.80×0.99×4+0.50×0.769×4−0.30×0.30×2+	4.538 m2
		0.30×0.15×3−0.56×0.30×2+0.30×0.15×1+	
		0.56×0.15×2−0.30×0.30×π×1/4×2+0.30×π	
		×0.15	
ｸﾞﾚｰﾁﾝｸﾞ蓋	500×500用	T-25, 110°開閉, 参考重量：37.0kg	1 組

細別	34号・35号・36号集水桝	延長	1.0	箇所/当り

細　別	37号･38号･39号集水桝	延　長	1.0	箇所/当り

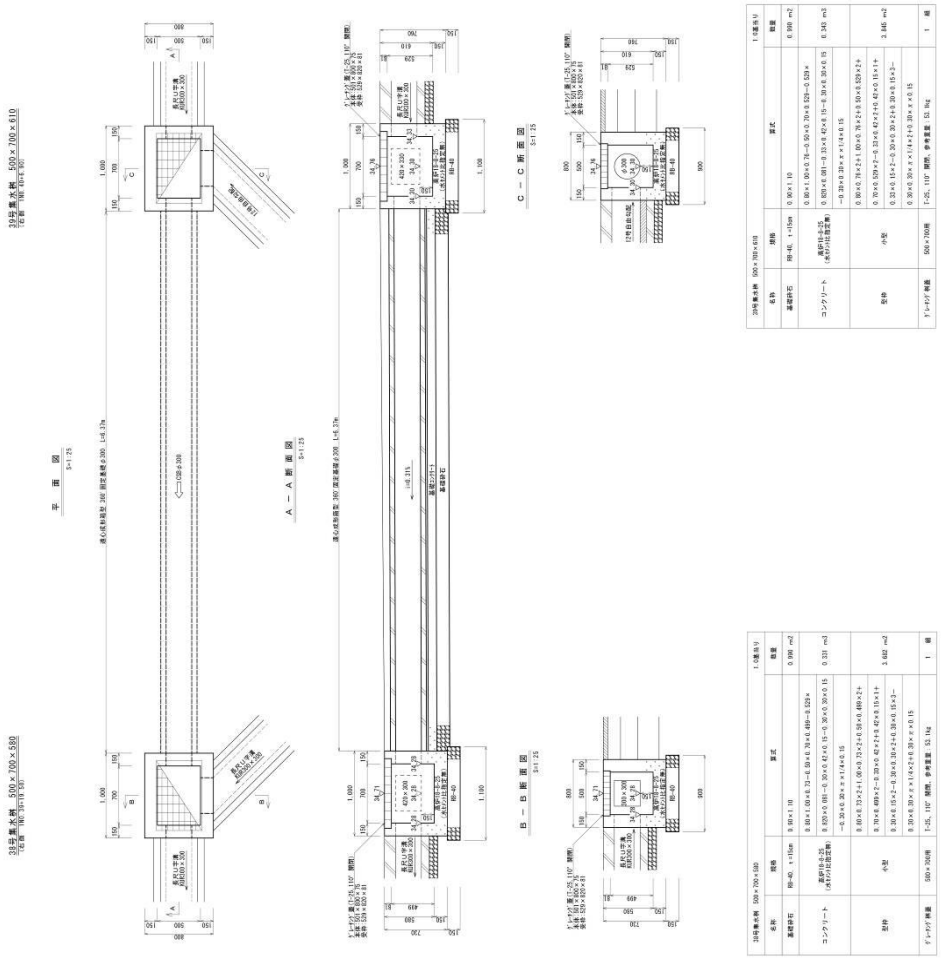

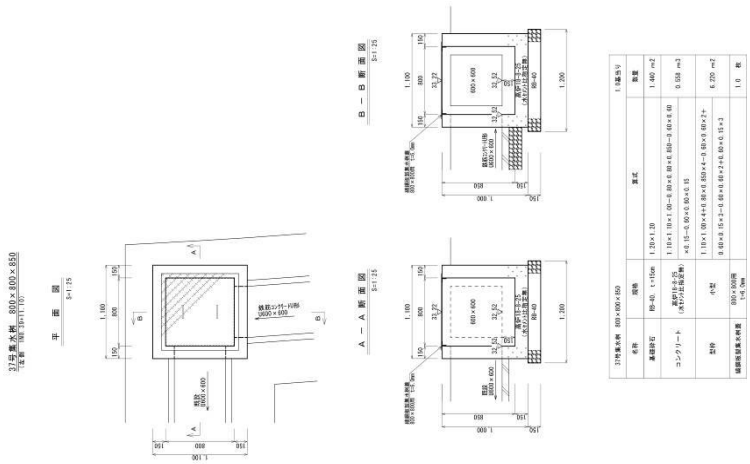

細　別	40号･41号集水桝	延　長	1.0	箇所/当り

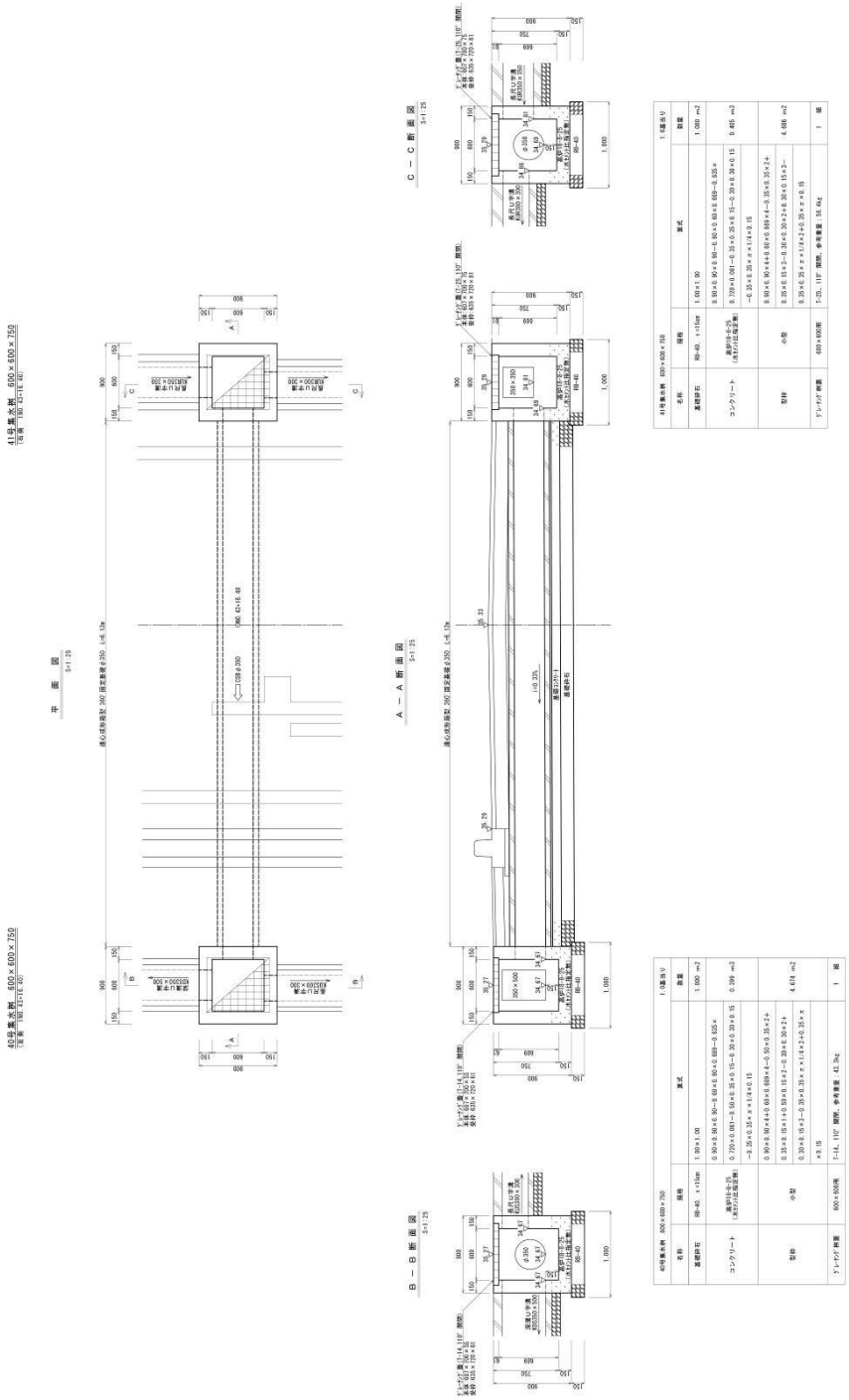

細　別	42号･43号･44号集水桝	延　長	1.0	箇所/当り

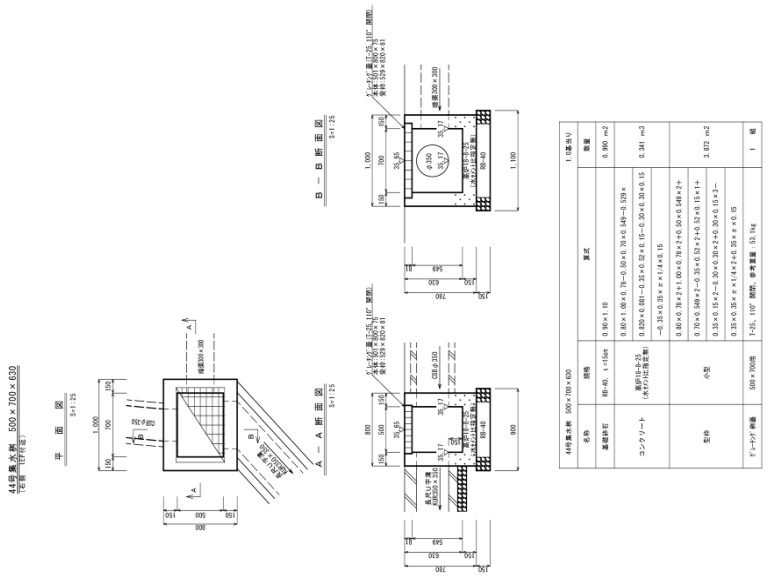

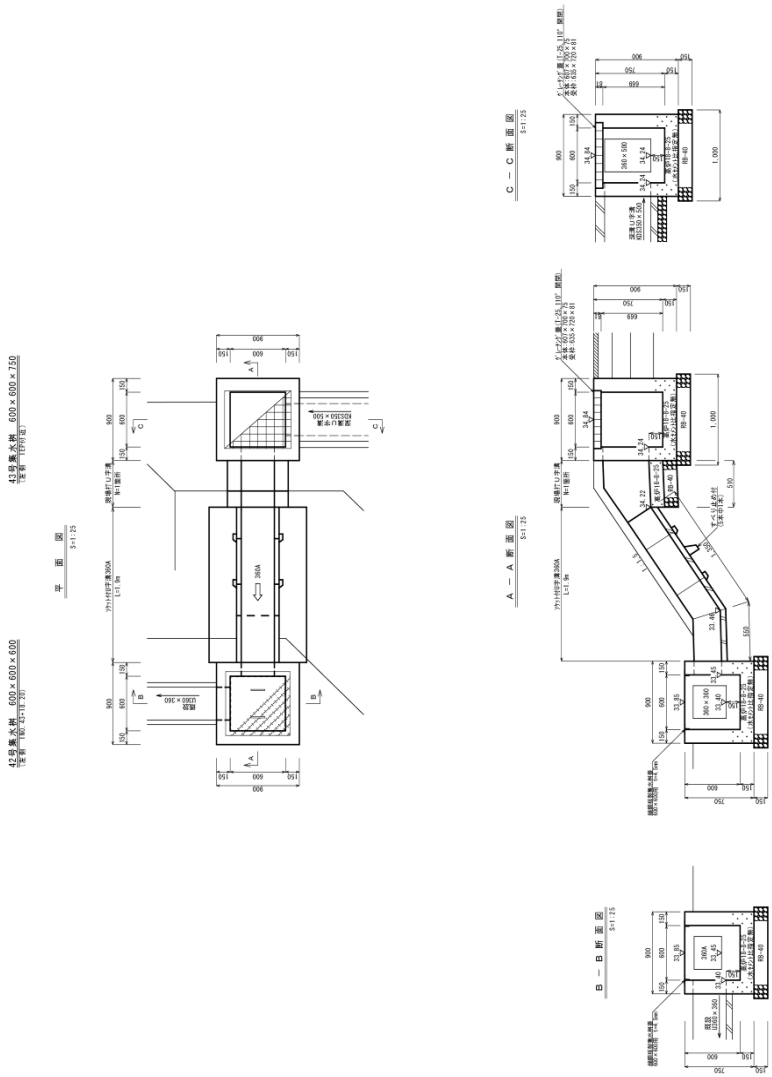

細 別	45号集水桝	延 長	1.0	箇所/当り

45号集水桝　500×500×580
（右側　3BP+16.00）

平　面　図
S=1:25

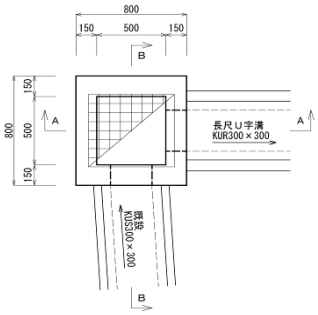

A － A 断 面 図
S=1:25

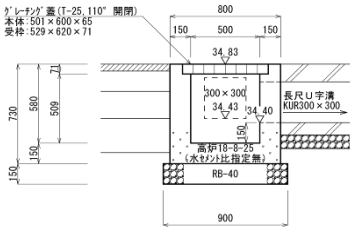

B － B 断 面 図
S=1:25

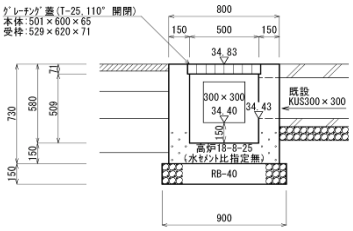

45号集水桝　500×500×580			1.0基当り
名称	規格	算式	数量
基礎砕石	RB-40,　t=15cm	0.90×0.90	0.810　m2
コンクリート	高炉18-8-25 （水ｾﾒﾝﾄ比指定無）	0.80×0.80×0.73－0.50×0.50×0.509－0.529× 0.620×0.071－0.30×0.30×0.15－0.30×0.30×0.15	0.290　m3
型枠	小型	0.80×0.73×4＋0.50×0.509×4－0.30×0.30×2＋ 0.30×0.15×3－0.30×0.30×2＋0.30×0.15×3	3.264　m2
ｸﾞﾚｰﾁﾝｸﾞ桝蓋	500×500用	T-25、110° 開閉、参考重量：37.0kg	1　組

舗 装 工 数 量 内 訳 書

種　　別 (レベル3)	細　　別 (レベル4)	規　　格 (レベル5)	数 量 区 分	算　　式	数　量
アスファルト舗装工					
【車道舗装】	下 層 路 盤 (車 道 部)	再生砕石 RC-40 t=20cm		面積計算　本線増加1　本線増加2　本線控除1　本線控除2 1,426.9 +　+　−　−　−	
				本線控除3　本線控除4　本線控除5　本線控除6　本線控除7 2.9 −　−　−　−　−	
				本線控除8　本線控除9 −　0.4	1,423.6 m^2
	上 層 路 盤 (車 道 部)	粒調砕石 M-30 t=15cm		面積計算　本線増加1　本線増加2　本線控除8 1,289.8 +　+　−　0.4	1,289.4 m^2
	表　　層 (車 道 部)	再生密粒度As t=5cm	1.4m以上 ﾌﾟﾗｲﾑｺｰﾄ	面積計算　本線増加1　本線増加2　本線控除6 1,289.8 +　+　−　0.4	1,289.4 m^2
【支道舗装】	下 層 路 盤 (車 道 部)	再生砕石 RC-40 t=20cm		面積計算　支道増加1　支道増加2　支道増加3　支道増加4 0.0 +　0.0 +　28.1 +　35.5 +　0.0 +	
				支道増加5　支道増加6　支道増加7　支道増加8　支道増加9 0.0 +　0.0 +　0.0 +　0.0 +　0.0 +	
				支道増加10　支道増加11　支道控除1　支道控除2　支道控除3 0.0 +　11.9 −　2.8 −　3.5 −　0.0 −	
				支道控除4 0.0	69.2 m^2
	上 層 路 盤 (車 道 部)	粒調砕石 M-30 t=15cm		面積計算　支道増加1　支道増加2　支道増加3　支道増加4 0.0　0.0　27.3　34.7　0.0	
				支道増加5　支道増加6　支道増加7　支道増加8　支道増加9 0.0 +　0.0 +　0.0 +　0.0 +　0.0 +	
				支道増加10　支道増加11　支道控除1　支道控除2　支道控除3 0.0 +　0.0 −　2.8 −　3.5 −　0.0 −	
				支道控除4 0.0	55.7 m^2

舗 装 工 数 量 内 訳 書

種　　別 (レベル3)	細　　別 (レベル4)	規　　格 (レベル5)	数 量 区 分	算　　式	数　量
	表　　層 (車 道 部)	再生密粒度As t=5cm	1.4m以上 ﾌﾟﾗｲﾑｺｰﾄ	面積計算　支道増加1　支道増加2　支道増加3　支道増加4 0.0 + 0.0 + 27.3 + 34.7 + 0.0 +	
				支道増加5　支道増加6　支道増加7　支道増加8　支道増加9 0.0 + 0.0 + 0.0 + 0.0 + 0.0 +	
				支道増加10　支道増加11 0.0 + 0.0	62.0 m^2
【歩道舗装】	路　　盤 (歩 道 部)	再生砕石 RC-40 t=10cm		面積計算　歩道増加1　歩道増加2　横断歩道 278.0 + 0.0 + 0.0 + 0.0 × 0.00 ×	
				箇所　歩道控除1 0 − 0.0	278.0 m^2
	表　　層 (歩 道 部)	再生細粒度As t=3cm	1.4m以上 ﾌﾟﾗｲﾑｺｰﾄ	面積計算　歩道増加1　歩道増加2　横断歩道 278.0 + 0.0 + 0.0 + 0.0 × 0.00 ×	
				箇所　歩道控除1 0 − 0.0	278.0 m^2
【出入口舗装】	路　　盤 (歩 道 部)	再生砕石 RC-40 t=20cm		集計表 0.0	0.0 m^2
	表　　層 (歩 道 部)	再生密粒度As t=5cm	1.4m以上 ﾌﾟﾗｲﾑｺｰﾄ	集計表 0.0	0.0 m^2
【耐水処理舗装】	路　　盤 (車 道 部)	再生砕石 RC-40 t=20cm		集計表 348.3	348.3 m^2
	表　　層 (車 道 部)	再生密粒度As t=5cm	1.4m以上 ﾌﾟﾗｲﾑｺｰﾄ	集計表 348.3	348.3 m^2
【宅内舗装】As	路　　盤 (歩 道 部)	再生砕石 RC-40 t=20cm	As舗装	宅内5 10.7	10.7 m^2
	表　　層 (歩 道 部)	再生密粒度As t=5cm	1.4m未満 ﾌﾟﾗｲﾑｺｰﾄ	宅内5 10.7	10.7 m^2
【宅内舗装】砕石	路　　盤 (歩 道 部)	再生砕石 RC-40 t=10cm		宅内3　宅内6　宅内7　宅内9　宅内13 6.6 + 0.0 + 0.0 + 0.0 + 0.0 +	
				宅内15　宅内16　宅内18 0.0 + 0.0 + 0.0	6.6 m^2

舗 装 工 数 量 内 訳 書

種　　別 (レベル3)	細　　別 (レベル4)	規　　格 (レベル5)	数 量 区 分	算　　式	数　量
【宅内舗装】Co	路　　盤 (歩 道 部)	再生砕石 RC-40 t=10cm		宅内1　宅内2　宅内4　宅内8　宅内10 0.0 + 0.0 + 4.5 + 0.0 + 0.0 +	
				宅内11　宅内12　宅内14　宅内17 0.0 + 0.0 + 0.0 + 0.0	4.5 m^2
	コ ン ク リ ー ト	高炉18-8-25 t=10cm		宅内1　宅内2　宅内4　宅内8　宅内10 0.0 + 0.0 + 4.5 + 0.0 + 0.0 +	
				宅内11　宅内12　宅内14　宅内17 0.0 + 0.0 + 0.0 + 0.0	4.5 m^2

面　積　計　算　書

［本線］

測　点	距 離	下層路盤 再生砕石RC-40　t=20cm			上層路盤 M-30　t=15cm		
		幅	平 均 幅	面 積	幅	平 均 幅	面 積
1BP							
1BP　　+　4.980							
1NO.　1							
1NO.　1 + 10.000							
1NO.　1 + 14.841 (1BC　1)							
1NO.　2							
1NO.　2 +　7.500							
1NO.　3							
1NO.　3 +　2.102 (1SP　1)							
1NO.　3 +　6.000							
1NO.　4							
1NO.　4 +　9.364 (1EC　1)							
1NO.　4 + 17.283 (1BC　2)							
1NO.　5	0.000	5.43			4.88		
1NO.　5 +　7.800	7.800	5.43	5.430	42.4	4.88	4.880	38.1
1NO.　6	12.200	5.43	5.430	66.2	4.88	4.880	59.5
1NO.　6 + 10.701 (1SP　2)	10.701	5.43	5.430	58.1	4.88	4.880	52.2
1NO.　7	9.299	5.43	5.430	50.5	4.88	4.880	45.4
1NO.　8	20.000	5.43	5.430	108.6	4.88	4.880	97.6
1NO.　8 +　4.119 (1EC　2)	4.119	5.43	5.430	22.4	4.88	4.880	20.1
1NO.　9	15.881	5.43	5.430	86.2	4.88	4.880	77.5
1NO.　9 +　0.600	0.600	5.43 4.88	5.430	3.3	4.88	4.880	2.9
1NO.　9 +　3.800	3.200	4.88	4.880	15.6	4.88	4.880	15.6
1NO.　9 +　7.300	3.500	4.88 5.43	4.880	17.1	4.88	4.880	17.1
1NO.　9 + 16.000	8.700	5.43	5.430	47.2	4.88	4.880	42.5
1NO. 10	4.000	5.43	5.430	21.7	4.88	4.880	19.5
小　計	100.000			539.3			488.0

面　積　計　算　書

［本線］

測　点	距 離	下層路盤 再生砕石RC-40　t=20cm			上層路盤 M-30　t=15cm		
		幅	平 均 幅	面 積	幅	平 均 幅	面 積
1NO. 10	0.000	5.43			4.88		
1NO. 10 + 11.119 (1BC 3)	11.119	5.43	5.430	60.4	4.88	4.880	54.3
1NO. 11	8.881	5.43	5.430	48.2	4.88	4.880	43.3
1NO. 11 + 11.573 (1SP 3)	11.573	5.43	5.430	62.8	4.88	4.880	56.5
1NO. 12	8.427	5.43	5.430	45.8	4.88	4.880	41.1
1NO. 12 + 12.028 (1EC 3)	12.028	5.43	5.430	65.3	4.88	4.880	58.7
1NO. 12 + 18.289 (1BC 4)	6.261	5.43	5.430	34.0	4.88	4.880	30.6
1NO. 13	1.711	5.43	5.430	9.3	4.88	4.880	8.3
1NO. 13 + 6.300	6.300	5.43	5.430	34.2	4.88	4.880	30.7
1NO. 13 + 17.350	11.050	5.43 4.88	5.430	60.0	4.88	4.880	53.9
1NO. 14	2.650	4.88	4.880	12.9	4.88	4.880	12.9
1NO. 14 + 2.000	2.000	4.88	4.880	9.8	4.88	4.880	9.8
1NO. 14 + 5.900	3.900	4.88 5.43	4.880	19.0	4.88	4.880	19.0
1NO. 14 + 7.901 (1SP 4)	2.001	5.43	5.430	10.9	4.88	4.880	9.8
1NO. 15	12.099	5.43	5.430	65.7	4.88	4.880	59.0
1NO. 15 + 10.500	10.500	5.43	5.430	57.0	4.88	4.880	51.2
1NO. 15 + 17.514 (1EC 4)	7.014	5.43	5.430	38.1	4.88	4.880	34.2
1NO. 16	2.486	5.43	5.430	13.5	4.88	4.880	12.1
1NO. 16 + 1.259 (1BC 5)	1.259	5.43	5.430	6.8	4.88	4.880	6.1
1NO. 17	18.741	5.43	5.430	101.8	4.88	4.880	91.5
1NO. 17 + 2.798 (1SP 5)	2.798	5.43	5.430	15.2	4.88	4.880	13.7
1NO. 18	17.202	5.43	5.430	93.4	4.88	4.880	83.9
1NO. 18 + 4.336 (1EC 5)	4.336	5.43	5.430	23.5	4.88	4.880	21.2
1NO. 18 + 8.000							
1NO. 18 + 16.072 (1BC 6)							
1NO. 19							
小　計	164.336			887.6			801.8

面　積　計　算　書

［本線］

測　点	距 離	下層路盤 再生砕石RC-40　t=20cm			上層路盤 M-30　t=15cm		
		幅	平 均 幅	面 積	幅	平 均 幅	面 積
1NO. 19							
1NO. 19 + 11.700							
1NO. 20							
1NO. 20 + 0.970 (1SP 6)							
1NO. 20 + 4.000							
1NO. 20 + 17.500							
1NO. 21							
1NO. 21 + 5.868 (1EC 6)							
1NO. 21 + 8.054 (1BC 7)							
1NO. 21 + 16.500							
1NO. 22							
1NO. 22 + 10.400							
1NO. 22 + 13.788 (1SP 7)							
1NO. 22 + 17.650							
1NO. 23							
1NO. 23 + 4.000							
1NO. 23 + 8.800							
1NO. 23 + 19.521 (1EC 7)							
1NO. 24							
1NO. 24 + 17.500							
1NO. 25							
1NO. 25 + 10.500							
1NO. 26							
1NO. 26 + 3.338 (1BC 8)							
1NO. 26 + 9.260							
1NO. 26 + 11.000							
小　計							

面　積　計　算　書

［本線］

測　点	距 離	下層路盤 再生砕石RC-40　t=20cm			上層路盤 M-30　t=15cm		
		幅	平 均 幅	面 積	幅	平 均 幅	面 積
1NO.　26　+　11.000							
1NO.　26　+　16.980							
1NO.　27							
1NO.　27　+　5.199（　1SP　8　）							
1NO.　28							
1NO.　28　+　7.061（　1EC　8　）							
1NO.　29							
1NO.　29　+　18.000							
1NO.　30							
1NO.　31							
1NO.　31　+　5.000							
1NO.　32							
1NO.　32　+　1.578（　1BC　9　）							
1NO.　33							
1NO.　33　+　2.757（　1SP　9　）							
1NO.　33　+　5.000							
1NO.　33　+　14.000							
1NO.　34							
1NO.　34　+　2.100							
1NO.　34　+　3.936（　1EC　9　）							
1NO.　34　+　9.000							
1NO.　34　+　12.200							
1NO.　35							
1NO.　35　+　0.065（　1BC　10　）							
1NO.　35　+　14.500							
1NO.　36							
小　計							

面　積　計　算　書

［本線］

測　点	距 離	下層路盤 再生砕石RC-40　t=20cm			上層路盤 M-30　t=15cm		
		幅	平 均 幅	面 積	幅	平 均 幅	面 積
1NO.　36							
1NO.　36　+　1.166							
1NO.　36　+　1.446（　1SP　10　）							
1NO.　36　+　13.000							
1NO.　37							
1NO.　37　+　2.827（　1EC　10　）							
1NO.　37　+　11.979（　1BC　11　）							
1NO.　38							
1NO.　38　+　3.700							
1NO.　38　+　12.860（　1SP　11　）							
1NO.　39							
1NO.　39　+　13.741（　1EC　11　）							
1NO.　40							
1NO.　40　+　3.200							
1NO.　40　+　14.540（　1BC　12　）							
1NO.　41							
1NO.　41　+　14.989（　1SP　12　）							
1NO.　41　+　16.000							
1NO.　42							
1NO.　42　+　15.438（　1EC　12　）							
1NO.　43							
1NO.　43　+　18.150							
1NO.　44							
1NO.　44　+　2.300（　1EP　　）							
小　計							
計	264.336			1,426.9			1,289.8

面　積　計　算　書

［本線］

測　点	距 離	表　層 再生密粒度As　t=5cm					
		幅	平 均 幅	面 積	幅	平 均 幅	面 積
1BP							
1NO.　1							
1NO.　1 ＋ 10.000							
1NO.　1 ＋ 14.841 （ 1BC　1 ）							
1NO.　2							
1NO.　2 ＋ 7.500							
1NO.　3							
1NO.　3 ＋ 2.102 （ 1SP　1 ）							
1NO.　3 ＋ 6.000							
1NO.　4							
1NO.　4 ＋ 9.364 （ 1EC　1 ）							
1NO.　4 ＋ 17.283 （ 1BC　2 ）							
1NO.　5	0.000	4.88					
1NO.　5 ＋ 7.800	7.800	4.88	4.880	38.1			
1NO.　6	12.200	4.88	4.880	59.5			
1NO.　6 ＋ 10.701 （ 1SP　2 ）	10.701	4.88	4.880	52.2			
1NO.　7	9.299	4.88	4.880	45.4			
1NO.　8	20.000	4.88	4.880	97.6			
1NO.　8 ＋ 4.119 （ 1EC　2 ）	4.119	4.88	4.880	20.1			
1NO.　9	15.881	4.88	4.880	77.5			
1NO.　9 ＋ 3.800	3.800	4.88	4.880	18.5			
1NO.　9 ＋ 16.000	12.200	4.88	4.880	59.5			
1NO.　10	4.000	4.88	4.880	19.5			
1NO.　10 ＋ 11.119 （ 1BC　3 ）	11.119	4.88	4.880	54.3			
1NO.　11	8.881	4.88	4.880	43.3			
1NO.　11 ＋ 11.573 （ 1SP　3 ）	11.573	4.88	4.880	56.5			
小　計	131.573			642.0			

面　積　計　算　書

［本線］

測　点	距 離	表　層 再生密粒度As　t=5cm					
		幅	平 均 幅	面 積	幅	平 均 幅	面 積
1NO. 11 + 11.573 (1SP 3)	0.000	4.88					
1NO. 12	8.427	4.88	4.880	41.1			
1NO. 12 + 12.028 (1EC 3)	12.028	4.88	4.880	58.7			
1NO. 12 + 18.289 (1BC 4)	6.261	4.88	4.880	30.6			
1NO. 13	1.711	4.88	4.880	8.3			
1NO. 13 + 6.300	6.300	4.88	4.880	30.7			
1NO. 14	13.700	4.88	4.880	66.9			
1NO. 14 + 2.000	2.000	4.88	4.880	9.8			
1NO. 14 + 7.901 (1SP 4)	5.901	4.88	4.880	28.8			
1NO. 15	12.099	4.88	4.880	59.0			
1NO. 15 + 10.500	10.500	4.88	4.880	51.2			
1NO. 15 + 17.514 (1EC 4)	7.014	4.88	4.880	34.2			
1NO. 16	2.486	4.88	4.880	12.1			
1NO. 16 + 1.259 (1BC 5)	1.259	4.88	4.880	6.1			
1NO. 17	18.741	4.88	4.880	91.5			
1NO. 17 + 2.798 (1SP 5)	2.798	4.88	4.880	13.7			
1NO. 18	17.202	4.88	4.880	83.9			
1NO. 18 + 4.336 (1EC 5)	4.336	4.88	4.880	21.2			
1NO. 18 + 8.000							
1NO. 18 + 16.072 (1BC 6)							
1NO. 19							
1NO. 19 + 11.700							
1NO. 20							
1NO. 20 + 0.970 (1SP 6)							
1NO. 20 + 4.000							
1NO. 20 + 17.500							
小　計	132.763			647.8			

面　積　計　算　書

［本線］

測　点	距 離	表　層 再生密粒度As　t=5cm					
		幅	平 均 幅	面 積	幅	平 均 幅	面 積
1NO. 20 + 17.500							
1NO. 21							
1NO. 21 + 5.868 (1EC 6)							
1NO. 21 + 8.054 (1BC 7)							
1NO. 21 + 16.500							
1NO. 22							
1NO. 22 + 13.788 (1SP 7)							
1NO. 23							
1NO. 23 + 4.000							
1NO. 23 + 8.800							
1NO. 23 + 19.521 (1EC 7)							
1NO. 24							
1NO. 24 + 17.500							
1NO. 25							
1NO. 25 + 10.500							
1NO. 26							
1NO. 26 + 3.338 (1BC 8)							
1NO. 26 + 11.000							
1NO. 27							
1NO. 27 + 5.199 (1SP 8)							
1NO. 28							
1NO. 28 + 7.061 (1EC 8)							
1NO. 29							
1NO. 29 + 18.000							
1NO. 30							
1NO. 31							
小　計							

面　積　計　算　書

［本線］

測　点	距 離	表　層 再生密粒度As　t=5cm					
		幅	平 均 幅	面 積	幅	平 均 幅	面 積
1NO. 31							
1NO. 31 + 5.000							
1NO. 32							
1NO. 32 + 1.578 (1BC 9)							
1NO. 33							
1NO. 33 + 2.757 (1SP 9)							
1NO. 33 + 5.000							
1NO. 33 + 14.000							
1NO. 34							
1NO. 34 + 3.936 (1EC 9)							
1NO. 34 + 9.000							
1NO. 35							
1NO. 35 + 0.065 (1BC 10)							
1NO. 35 + 14.500							
1NO. 36							
1NO. 36 + 1.166							
1NO. 36 + 1.446 (1SP 10)							
1NO. 36 + 13.000							
1NO. 37							
1NO. 37 + 2.827 (1EC 10)							
1NO. 37 + 11.979 (1BC 11)							
1NO. 38							
1NO. 38 + 3.700							
1NO. 38 + 12.860 (1SP 11)							
1NO. 39							
1NO. 39 + 13.741 (1EC 11)							
小　計							

面　積　計　算　書

［本線］

測　点	距 離	表　層 再生密粒度As　t=5cm					
		幅	平 均 幅	面 積	幅	平 均 幅	面 積
1NO. 39 + 13.741 (1EC 11)							
1NO. 40							
1NO. 40 + 3.200							
1NO. 40 + 14.540 (1BC 12)							
1NO. 41							
1NO. 41 + 14.989 (1SP 12)							
1NO. 41 + 16.000							
1NO. 42							
1NO. 42 + 15.438 (1EC 12)							
1NO. 43							
1NO. 44							
1NO. 44 + 2.300 (1EP)							
小　計							
計	264.336			1,289.8			

細 別	本線 舗装増加分1	延 長	1.0	式/当り

本線車道舗装面積求積図①

1BP付近　　S=1:100

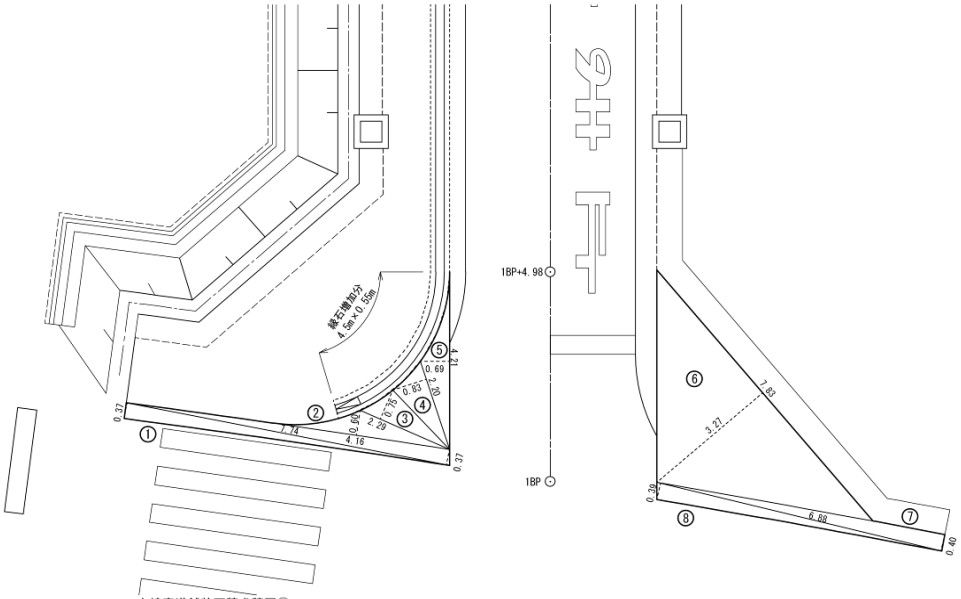

本線車道舗装面積求積図①

場 所	1BP付近			
番 号	底 辺	高 さ	1/2	面 積
①	7.74	0.37	1/2	1.432
②	4.16	0.60	1/2	1.248
③	2.29	0.75	1/2	0.859
④	2.20	0.83	1/2	0.913
⑤	4.21	0.69	1/2	1.452
⑥	7.83	3.27	1/2	12.802
⑦	6.88	0.40	1/2	1.376
⑧	6.88	0.39	1/2	1.342
面 積				21.424

名 称	算 式	増 加 分
置 換	21.424+4.5×0.55	23.9 m2
下層路盤	21.424+4.5×0.55	23.9 m2
上層路盤	21.424	21.4 m2
表 層	21.424	21.4 m2

名 称	規 格	算 式	数 量
下 層 路 盤	RC-40 t=20cm	求積表より	23.9 m^2
上 層 路 盤	M-30 t=15cm	求積表より	21.4 m^2
表 層	再生密粒度As t=5cm	求積表より	21.4 m^2

細　別	本線 舗装増加分2	延　長	1.0	式/当り

本線車道舗装面積求積図②

1EP付近　　S=1:100

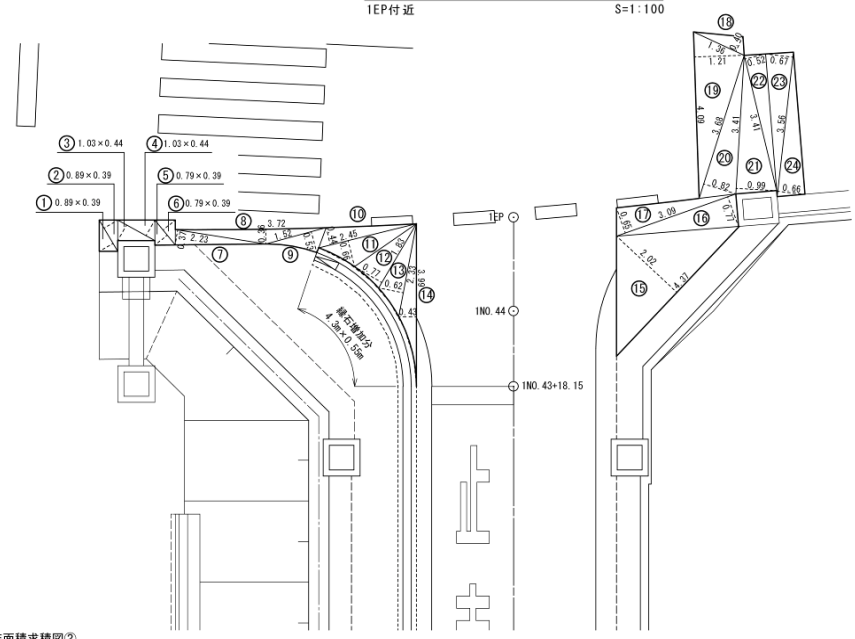

本線車道舗装面積求積図②

場　所	1EP付近								
番　号	底　辺	高　さ	1/2	面　積	番　号	底　辺	高　さ	1/2	面　積
①	0.89	0.39	1/2	0.174	⑮	4.37	2.02	1/2	4.414
②	0.89	0.39	1/2	0.174	⑯	3.09	0.77	1/2	1.190
③	1.03	0.44	1/2	0.227	⑰	3.09	0.65	1/2	1.004
④	1.03	0.44	1/2	0.227	⑱	1.36	0.40	1/2	0.272
⑤	0.79	0.39	1/2	0.154	⑲	4.09	1.21	1/2	2.474
⑥	0.79	0.39	1/2	0.154	⑳	3.68	0.82	1/2	1.509
⑦	2.23	0.37	1/2	0.413	㉑	3.41	0.99	1/2	1.688
⑧	3.72	0.36	1/2	0.670	㉒	3.41	0.52	1/2	0.887
⑨	1.52	0.53	1/2	0.403	㉓	3.56	0.67	1/2	1.193
⑩	2.45	0.44	1/2	0.539	㉔	3.56	0.66	1/2	1.175
⑪	2.45	0.66	1/2	0.809					
⑫	1.83	0.77	1/2	0.705					
⑬	2.33	0.62	1/2	0.722					
⑭	3.99	0.43	1/2	0.858	面　積				22.035

名　称	算　式	増 加 分
置　換	22.035+4.3×0.55	24.4 m2
下層路盤	22.035+4.3×0.55	24.4 m2
上層路盤	22.035	22.0 m2
表　層	22.035	22.0 m2

名　称	規　格	算　式	数　量
下 層 路 盤	RC-40 t=20cm	求積表より	24.4 m^2
上 層 路 盤	M-30 t=15cm	求積表より	22.0 m^2
表　層	再生密粒度As t=5cm	求積表より	22.0 m^2

細 別	本線 舗装控除分1	延 長	1.0	式/当り

1BP+8.30　　L=　5.33　m

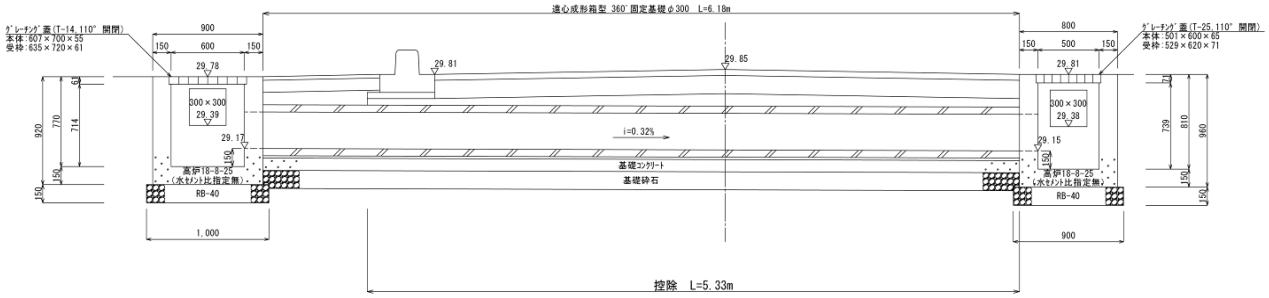

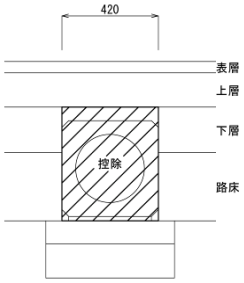

名　称	規　格	算　　式	数　量
下 層 路 盤	RC-40 t=20cm	幅　　延長 0.42　×　5.33	2.2　m^2

細 別	本線 舗装控除分2	延 長	1.0	式/当り

1NO.2+10.60　　L=　5.30　m

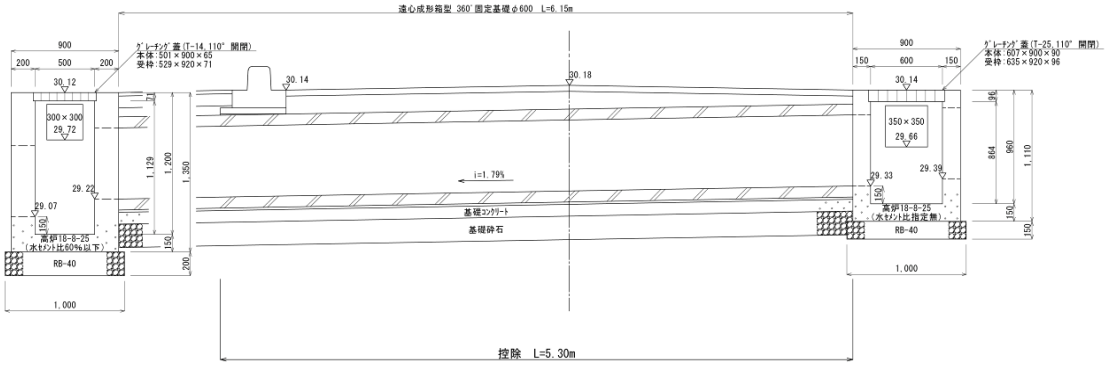

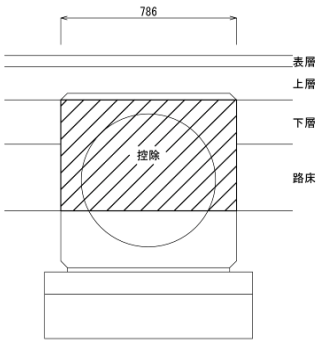

名　称	規　格	算　　式	数　量
下 層 路 盤	RC-40 t=20cm	幅　　延長 0.786 × 5.30	4.2 m^2

細 別	本線 舗装控除分3	延 長	1.0	式/当り

1NO.18+6.20　　L=　5.33　m

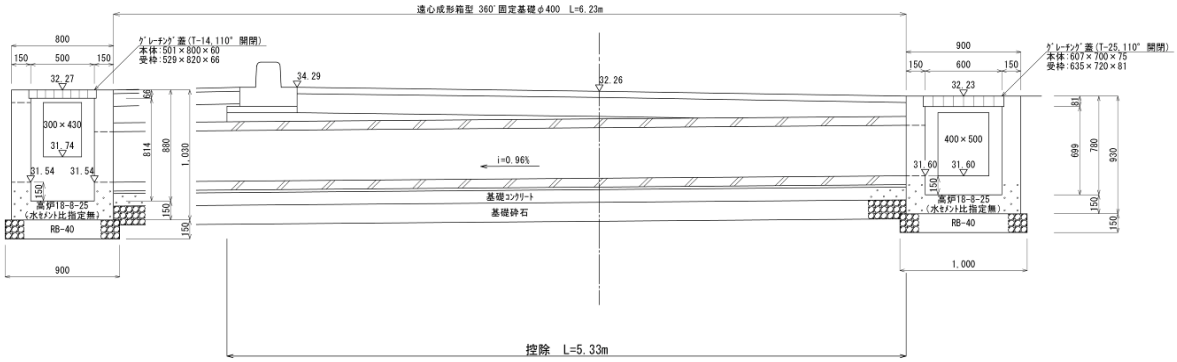

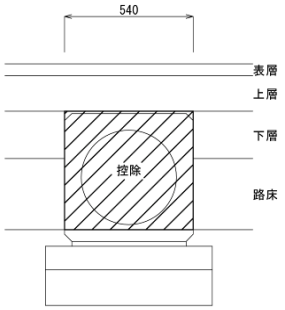

名　称	規　格	算　　式	数　量
下 層 路 盤	RC-40 t=20cm	幅　　延長 0.54 × 5.33	2.9 m^2

細 別	本線 舗装控除分4	延 長	1.0	式/当り

1NO.22+18.00　　L=　5.33　m

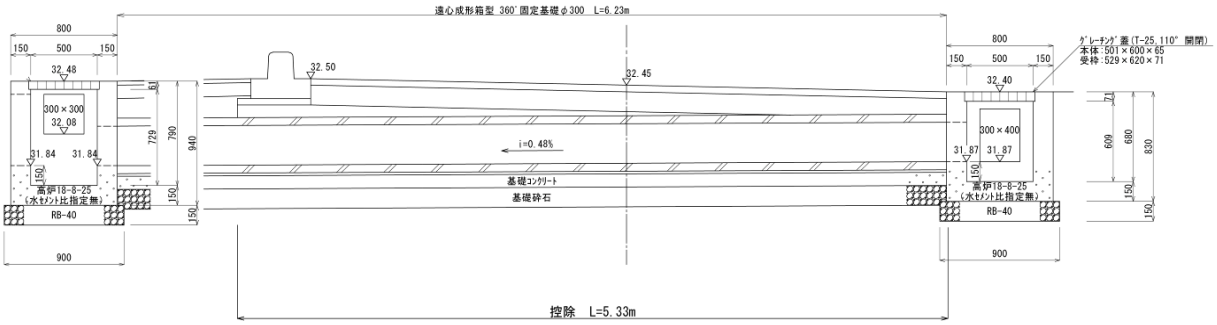

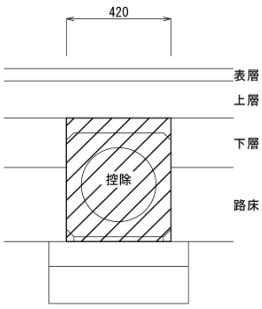

名　称	規　格	算　　式	数　量
下 層 路 盤	RC-40 t=20cm	幅　　延長 0.42　×　5.33	2.2　m^2

細 別	本線 舗装控除分5	延 長	1.0	式/当り

1NO.26+11.00　　L=　6.11　m

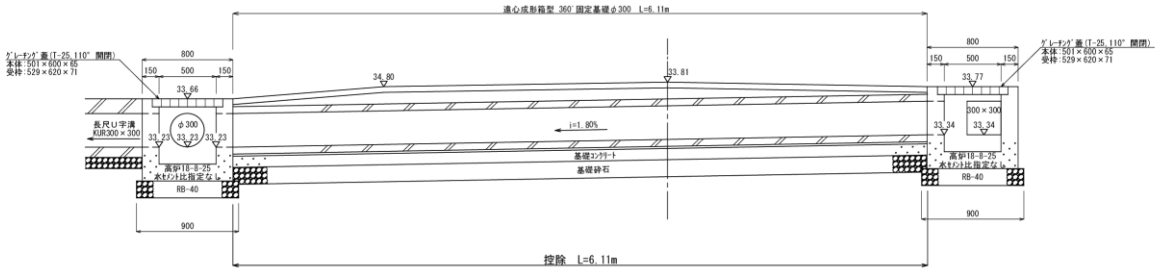

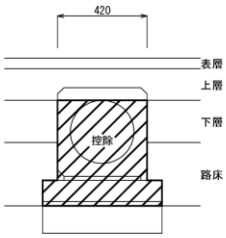

名　称	規　格	算　　式	数　量
下 層 路 盤	RC-40 t=20cm	幅　　延長 0.42 × 6.11	2.6 m^2

細 別	本線 舗装控除分6	延 長	1.0	式/当り

1NO.30+0.90　　L=　5.32　m

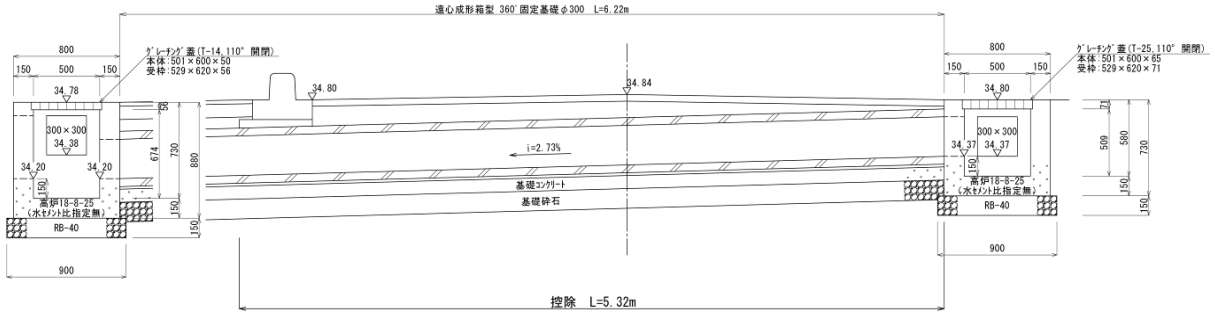

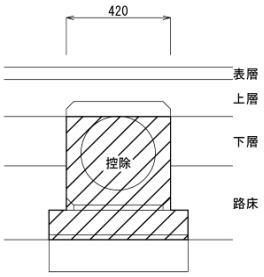

名　称	規　格	算　　式	数　量
下 層 路 盤	RC-40 t=20cm	幅　　延長 0.42 × 5.32	2.2 m^2

細 別	本線 舗装控除分7	延 長	1.0	式/当り

1NO.36+16.00　　L=　5.33　m

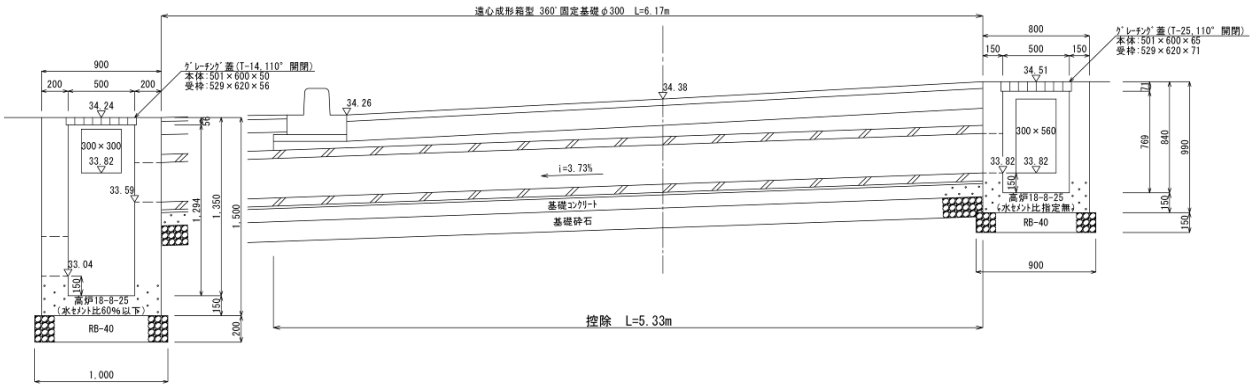

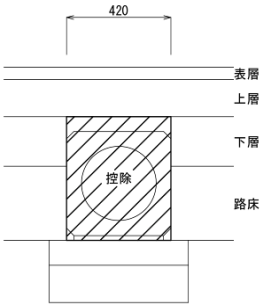

名　称	規　格	算　　式	数　量
下 層 路 盤	RC-40 t=20cm	幅　　延長 0.42　×　5.33	2.2　m^2

細 別	本線 舗装控除分8	延 長	1.0	式/当り

1NO.43+16.40　　L=　5.30　m

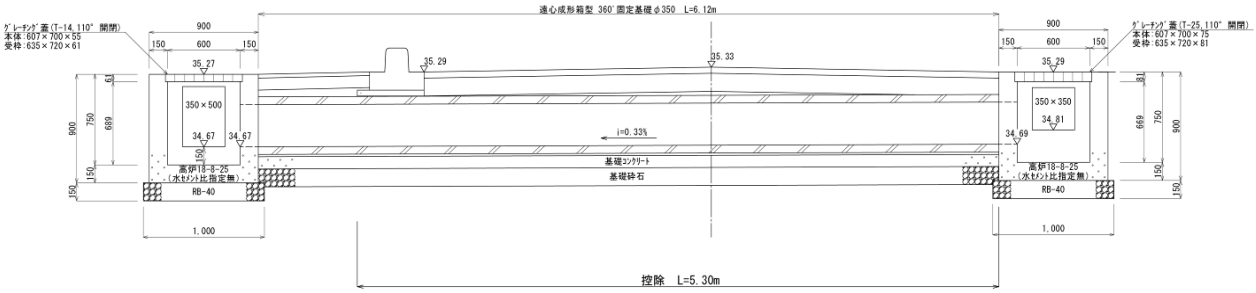

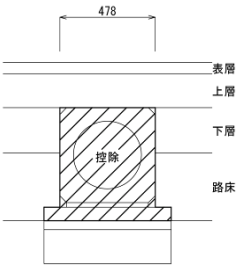

名　称	規　格	算　　式	数　量
下 層 路 盤	RC-40 t=20cm	幅　　延長 0.478 × 5.30	2.5 m^2

細 別	本線 舗装控除分9	延 長	1.0	式/当り

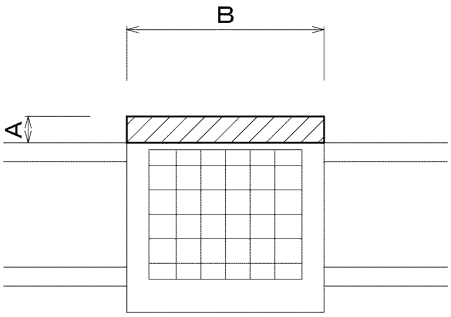

			A		B		
右側	2号集水桝	1BP+8.30	0.10	×	0.80	=	
右側	5号集水桝	1NO.2+10.60	0.13	×	1.10	=	
右側	7号集水桝	1NO.8	0.13	×	0.90	=	0.117
右側	10号集水桝	1NO.9+11.70	0.15	×	0.90	=	0.135
右側	11号集水桝	1NO.10+3.20	0.10	×	0.80	=	0.080
右側	16号集水桝	1NO.18+6.20	0.09	×	0.90	=	0.081
右側	17号集水桝	1NO.19+8.10	0.09	×	1.10	=	
右側	18号集水桝	1NO.19+15.50	0.11	×	1.00	=	
右側	19号集水桝	1NO.21+11.90	0.11	×	0.80	=	
右側	20号集水桝	1NO.22+1.20	0.10	×	0.80	=	
右側	22号集水桝	1NO.22+18.00	0.10	×	0.80	=	
右側	23号集水桝	1NO.25+6.70	0.11	×	0.80	=	
右側	24号集水桝	1NO.25+14.50	0.11	×	0.80	=	
右側	A号集水桝	1NO.26+11.00	0.22	×	0.80	=	
右側	29号集水桝	1NO.30+0.90	0.11	×	0.80	=	
右側	32号集水桝	1NO.35+17.40	0.11	×	1.00	=	
右側	33号集水桝	1NO.36+4.80	0.11	×	1.00	=	
右側	36号集水桝	1NO.36+16.00	0.10	×	0.80	=	
右側	38号集水桝	1NO.39+19.50	0.11	×	1.00	=	
右側	39号集水桝	1NO.40+6.90	0.11	×	1.00	=	
右側	41号集水桝	1NO.43+16.40	0.13	×	1.00	=	
	合 計					=	0.413

名 称	規 格	算 式	数 量
下 層 路 盤	RC-40 t=20cm	0.413	0.4 m^2
上 層 路 盤	M-30 t=15cm	0.413	0.4 m^2
表 層	再生密粒度As t=5cm	0.413	0.4 m^2

面　積　計　算　書

［支道］

測　点	距 離	下層路盤 再生砕石RC-40　t=20cm			上層路盤 M-30　t=15cm		
		幅	平 均 幅	面 積	幅	平 均 幅	面 積
［2号線］							
2BP							
2BP　　+　0.536（ 2BC　1 ）							
2BP　　+　2.500							
2NO.　1							
2NO.　1 +　1.419（ 2SP　1 ）							
2NO.　1 +　8.000（ 2EP　　）							
2NO.　1 + 15.100							
2NO.　2							
2NO.　2 +　2.301（ 2EC　1 ）							
小計							
［3号線］							
3BP							
3BP　　+　2.500							
3BP　　+ 16.400（ 3EP　　）							
小計							

面　積　計　算　書

［支道］

測　点	距 離	下層路盤 再生砕石RC-40　t=20cm			上層路盤 M-30　t=15cm		
		幅	平 均 幅	面 積	幅	平 均 幅	面 積
［4号線］							
4BP							
4BP　　+　3.000							
4BP　　+　8.000							
4BP　　+　12.500							
4BP　　+　17.395（ 4BC　1 ）							
4NO.　1							
4NO.　1 +　3.081（ 4SP　1 ）							
4NO.　1 +　8.767（ 4EC　1 ）							
4NO.　1 +　8.767（ 4EC　1 ）							
4NO.　2							
4NO.　3							
4NO.　3 +　10.800							
4NO.　3 +　12.187（ 4EP　　）							
小計							
合　計							

面　積　計　算　書

［支道］

測　点	距 離	表　層 再生密粒度As　t=5cm					
		幅	平 均 幅	面 積	幅	平 均 幅	面 積
［2号線］							
2BP							
2BP　　+　0.536（ 2BC　1 ）							
2BP　　+　2.500							
2NO.　1							
2NO.　1 +　1.419（ 2SP　1 ）							
2NO.　1 +　8.000（ 2EP　　）							
2NO.　1 + 15.100							
2NO.　2							
2NO.　2 +　2.301（ 2EC　1 ）							
小計							
［3号線］							
3BP							
3BP　　+　2.500							
3BP　　+ 16.400（ 3EP　　）							
小計							

面　積　計　算　書

［支道］

測　点	距 離	表　層 再生密粒度As　t=5cm					
		幅	平 均 幅	面 積	幅	平 均 幅	面 積
［4号線］							
4BP							
4BP　　+　3.000							
4BP　　+　8.000							
4BP　　+　12.500							
4BP　　+　17.395（ 4BC　1 ）							
4NO.　1							
4NO.　1 +　3.081（ 4SP　1 ）							
4NO.　1 +　8.767（ 4EC　1 ）							
4NO.　2							
4NO.　3							
4NO.　3 +　10.800							
4NO.　3 +　12.187（ 4EP　　）							
小計							
合　計							

細 別	支道 舗装増加分1	延 長	1.0	式/当り

支道舗装面積求積図①

市道A6201号　右側1NO.2+7.5　　S=1:100

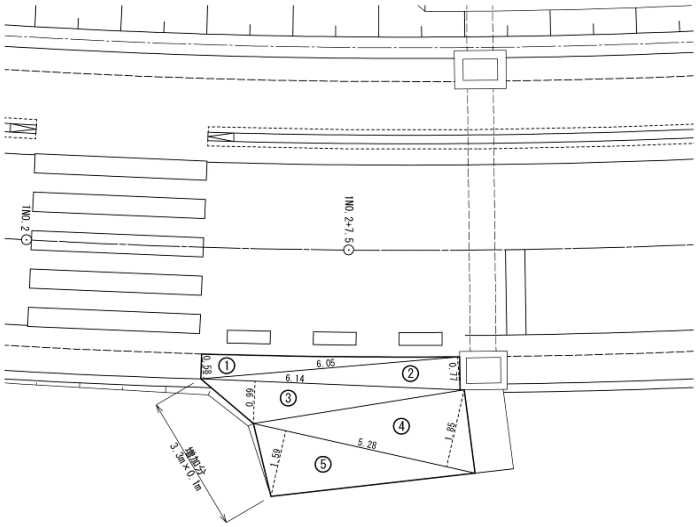

支道舗装面積求積図①

場 所	右側1NO.2+7.5			
番 号	底 辺	高 さ	1/2	面 積
①	6.05	0.58	1/2	1.755
②	6.05	0.77	1/2	2.329
③	6.14	0.99	1/2	3.039
④	5.28	1.85	1/2	4.884
⑤	5.28	1.59	1/2	4.198
面 積				16.205

名 称	算 式	増 加 分
路床ならし	16.205+3.3×0.1	16.5 m2
置 換	16.205+3.3×0.1	16.5 m2
下層路盤	16.205+3.3×0.1	16.5 m2
上層路盤	16.205	16.2 m2
表 層	16.205	16.2 m2

名 称	規 格	算 式	数 量
下 層 路 盤	RC-40 t=20cm	求積表より	16.5 m^2
上 層 路 盤	M-30 t=15cm	求積表より	16.2 m^2
表 層	再生密粒度As t=5cm	求積表より	16.2 m^2

細 別	支道 舗装増加分2	延 長	1.0	式/当り

支道舗装面積求積図②

市道A6203号　左側1NO.9+3.8　　S=1:100

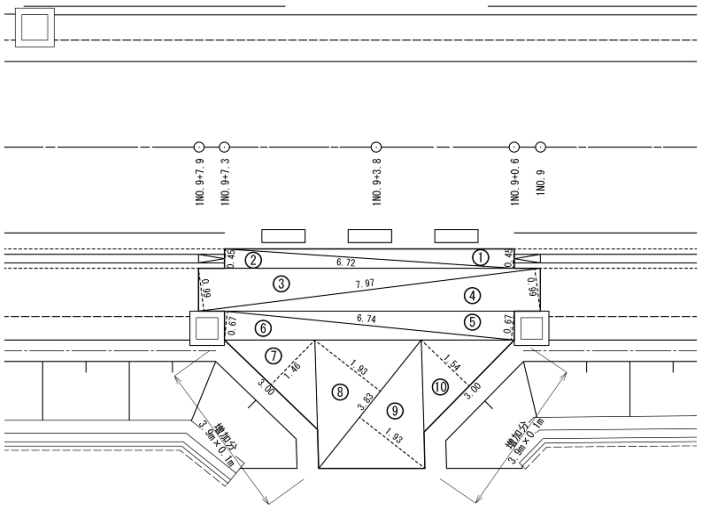

支道舗装面積求積図②

場 所	左側1NO.9+3.8			
番 号	底 辺	高 さ	1/2	面 積
①	6.72	0.45	1/2	1.512
②	6.72	0.45	1/2	1.512
③	7.97	0.99	1/2	3.945
④	7.97	0.99	1/2	3.945
⑤	6.74	0.67	1/2	2.258
⑥	6.74	0.67	1/2	2.258
⑦	3.00	1.46	1/2	2.190
⑧	3.83	1.93	1/2	3.696
⑨	3.83	1.93	1/2	3.696
⑩	3.00	1.54	1/2	2.310
面 積				27.322

名 称	算 式	増 加 分
路床ならし	27.322+7.8×0.1	28.1 m2
置 換	27.322+7.8×0.1	28.1 m2
下層路盤	27.322+7.8×0.1	28.1 m2
上層路盤	27.322	27.3 m2
表 層	27.322	27.3 m2

名 称	規 格	算 式	数 量
下 層 路 盤	RC-40 t=20cm	求積表より	28.1 m^2
上 層 路 盤	M-30 t=15cm	求積表より	27.3 m^2
表 層	再生密粒度As t=5cm	求積表より	27.3 m^2

細 別	支道 舗装増加分3	延 長	1.0	式/当り

支道舗装面積求積図③

市道A6204号　左側INO.14+2.0　　S=1:100

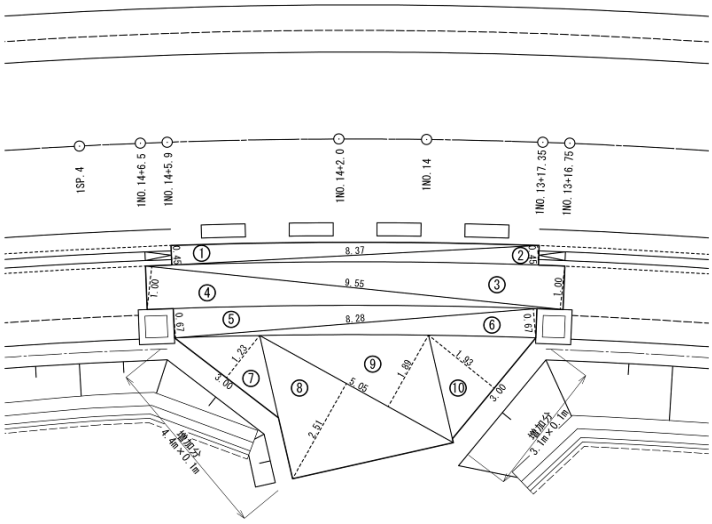

支道舗装面積求積図③

場 所	左側INO.14+2.0			
番 号	底 辺	高 さ	1/2	面 積
①	8.37	0.45	1/2	1.883
②	8.37	0.45	1/2	1.883
③	9.55	1.00	1/2	4.775
④	9.55	1.00	1/2	4.775
⑤	8.28	0.67	1/2	2.774
⑥	8.28	0.67	1/2	2.774
⑦	3.00	1.23	1/2	1.845
⑧	5.05	2.51	1/2	6.338
⑨	5.05	1.89	1/2	4.772
⑩	3.00	1.93	1/2	2.895
面 積				34.714

名 称	算 式	増 加 分
路床ならし	34.714+×7.5×0.1	35.5 m2
置 換	34.714+×7.5×0.1	35.5 m2
下層路盤	34.714+×7.5×0.1	35.5 m2
上層路盤	34.714	34.7 m2
表 層	34.714	34.7 m2

名 称	規 格	算 式	数 量
下 層 路 盤	RC-40 t=20cm	求積表より	35.5 m^2
上 層 路 盤	M-30 t=15cm	求積表より	34.7 m^2
表 層	再生密粒度As t=5cm	求積表より	34.7 m^2

細 別	支道 舗装増加分4	延 長	1.0	式/当り

支道舗装面積求積図④

市道A6205号　右側1NO.19+11.7　　S=1:100

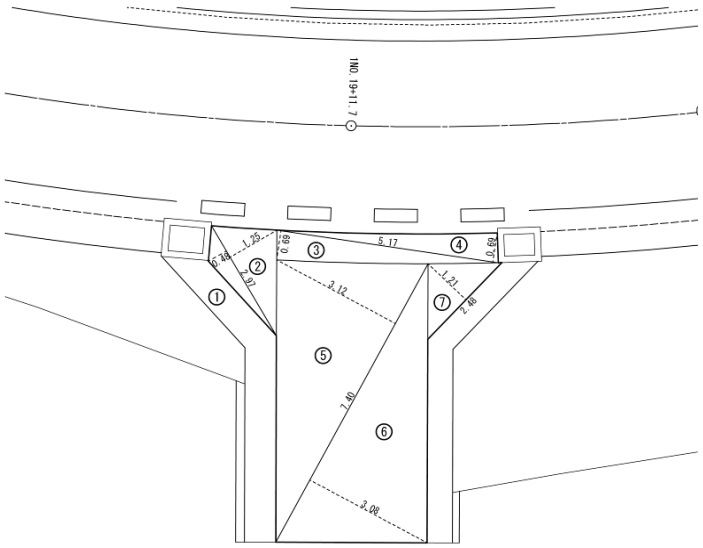

支道舗装面積求積図④

場 所	右側1NO.19+11.7			
番 号	底 辺	高 さ	1/2	面 積
①	2.97	0.48	1/2	0.713
②	2.97	1.25	1/2	1.856
③	5.17	0.69	1/2	1.784
④	5.17	0.69	1/2	1.784
⑤	7.40	3.12	1/2	11.544
⑥	7.40	3.08	1/2	11.396
⑦	2.48	1.21	1/2	1.500
面 積				30.577

名 称	算 式	増 加 分
路床ならし	30.577	30.6 m2
置 換	30.577	30.6 m2
下層路盤	30.577	30.6 m2
上層路盤	30.577	30.6 m2
表 層	30.577	30.6 m2

名 称	規 格	算 式	数 量
下 層 路 盤	RC-40 t=20cm	求積表より	30.6 m^2
上 層 路 盤	M-30 t=15cm	求積表より	30.6 m^2
表 層	再生密粒度As t=5cm	求積表より	30.6 m^2

細 別	支道 舗装増加分5	延 長	1.0	式/当り

支道舗装面積求積図⑤

市道A6208号　右側1NO.21+16.5　S=1:100

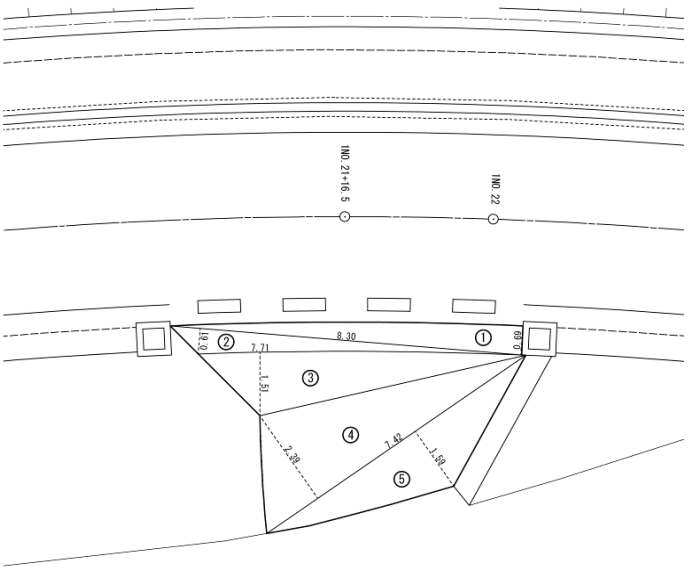

支道舗装面積求積図⑤

場 所	右側1NO.21+16.5			
番 号	底 辺	高 さ	1/2	面 積
①	8.30	0.69	1/2	2.864
②	8.30	0.61	1/2	2.532
③	7.71	1.51	1/2	5.821
④	7.42	2.39	1/2	8.867
⑤	7.42	1.59	1/2	5.899
面 積				25.983

名 称	算 式	増 加 分
路床ならし	25.983	26.0 m2
置 換	25.983	26.0 m2
下層路盤	25.983	26.0 m2
上層路盤	25.983	26.0 m2
表 層	25.983	26.0 m2

名 称	規 格	算 式	数 量
下 層 路 盤	RC-40 t=20cm	求積表より	26.0 m^2
上 層 路 盤	M-30 t=15cm	求積表より	26.0 m^2
表 層	再生密粒度As t=5cm	求積表より	26.0 m^2

細 別	支道 舗装増加分6	延 長	1.0	式/当り

支道舗装面積求積図⑥

市道A6206号　左側1SP.7　　S=1:100

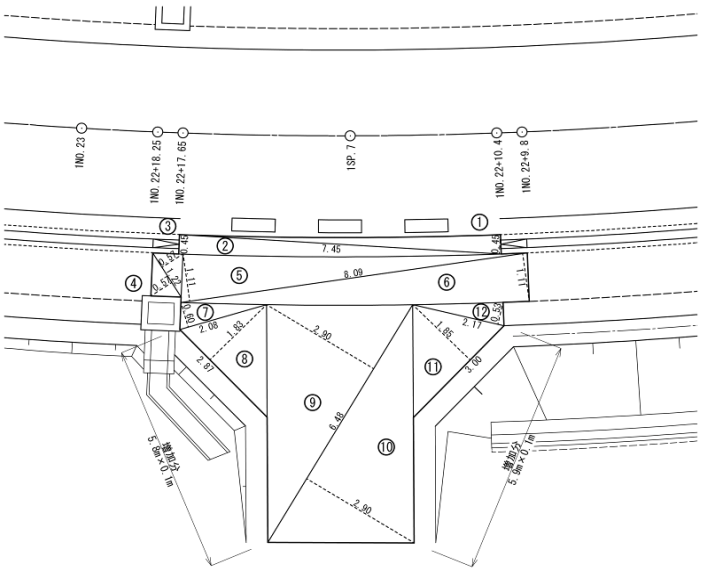

支道舗装面積求積図⑥

場 所	左側1SP.7			
番 号	底 辺	高 さ	1/2	面 積
①	7.45	0.45	1/2	1.676
②	7.45	0.45	1/2	1.676
③	1.22	0.57	1/2	0.348
④	1.22	0.57	1/2	0.348
⑤	8.09	1.11	1/2	4.490
⑥	8.09	1.11	1/2	4.490
⑦	2.08	0.60	1/2	0.624
⑧	2.87	1.83	1/2	2.626
⑨	6.48	2.90	1/2	9.396
⑩	6.48	2.90	1/2	9.396
⑪	3.00	1.85	1/2	2.775
⑫	2.17	0.53	1/2	0.575
面 積				38.420

名 称	算 式	増 加 分
路床ならし	38.420+11.7×0.1	39.6 m2
置 換	38.420+11.7×0.1	39.6 m2
下層路盤	38.420+11.7×0.1	39.6 m2
上層路盤	38.420	38.4 m2
表 層	38.420	38.4 m2

名 称	規 格	算 式	数 量
下 層 路 盤	RC-40 t=20cm	求積表より	39.6 m^2
上 層 路 盤	M-30 t=15cm	求積表より	38.4 m^2
表 層	再生密粒度As t=5cm	求積表より	38.4 m^2

細 別	支道 舗装増加分7	延 長	1.0	式/当り

支道舗装面積求積図⑦

市道A6209号　右側1NO.25+10.5　　S=1:100

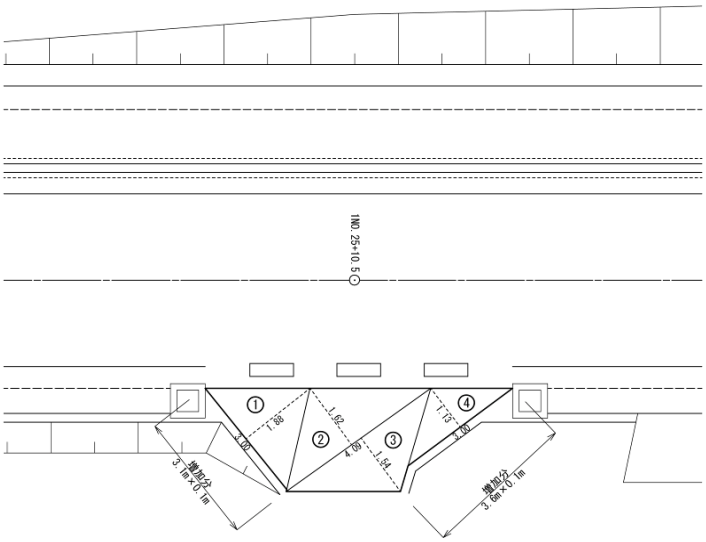

支道舗装面積求積図⑦

場 所	右側1NO.25+10.5			
番 号	底 辺	高 さ	1/2	面 積
①	3.00	1.88	1/2	2.820
②	4.09	1.62	1/2	3.313
③	4.09	1.54	1/2	3.149
④	3.00	1.13	1/2	1.695
面 積				10.977

名 称	算 式	増 加 分
路床ならし	10.977+6.7×0.1	11.6 m2
置 換	10.977+6.7×0.1	11.6 m2
下層路盤	10.977+6.7×0.1	11.6 m2
上層路盤	10.977	11.0 m2
表 層	10.977	11.0 m2

名 称	規 格	算 式	数 量
下 層 路 盤	RC-40 t=20cm	求積表より	11.6 m^2
上 層 路 盤	M-30 t=15cm	求積表より	11.0 m^2
表 層	再生密粒度As t=5cm	求積表より	11.0 m^2

細 別	支道 舗装増加分8	延 長	1.0	式/当り

支道舗装面積求積図⑧

市道A6210号　左側1NO.26+11.0　S=1:100

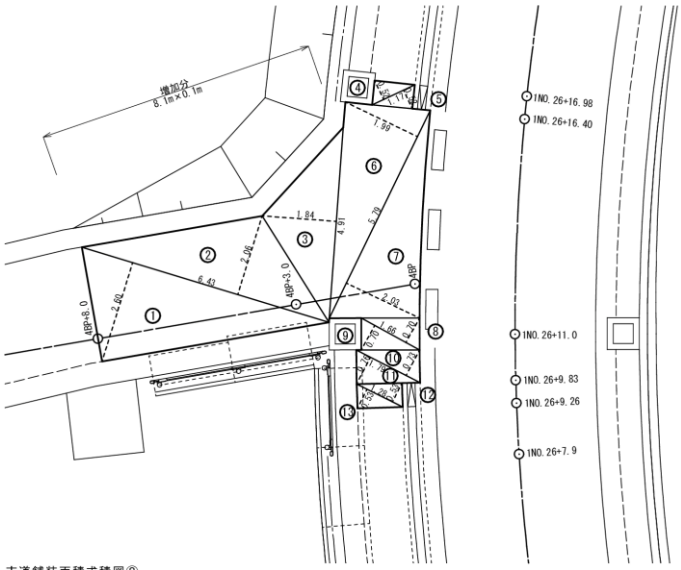

支道舗装面積求積図⑧

場 所	左側1NO.26+11.0			
番 号	底 辺	高 さ	1/2	面 積
①	6.43	2.60	1/2	8.359
②	6.43	2.06	1/2	6.623
③	4.91	1.84	1/2	4.517
④	1.17	0.52	1/2	0.304
⑤	1.17	0.52	1/2	0.304
⑥	5.79	1.99	1/2	5.761
⑦	5.79	2.03	1/2	5.877
⑧	1.66	0.70	1/2	0.581
⑨	1.66	0.70	1/2	0.581
⑩	1.79	0.73	1/2	0.653
⑪	1.79	0.76	1/2	0.680
⑬	1.28	0.53	1/2	1.106
⑭	1.28	0.53	1/2	1.129
面 積				34.918

名 称	算 式	増 加 分
路床ならし	34.918+8.1×0.1	35.7 m2
置 換	34.918+8.1×0.1	35.7 m2
下層路盤	34.918+8.1×0.1	35.7 m2
上層路盤	34.918	34.9 m2
表 層	34.918	34.9 m2

名 称	規 格	算 式	数 量
下 層 路 盤	RC-40 t=20cm	求積表より	35.7 m^2
上 層 路 盤	M-30 t=15cm	求積表より	34.9 m^2
表 層	再生密粒度As t=5cm	求積表より	34.9 m^2

細 別	支道 舗装増加分9	延 長	1.0	式/当り

支道舗装面積求積図⑨

市道A6190号　左側1NO.34+9.0　　S=1:100

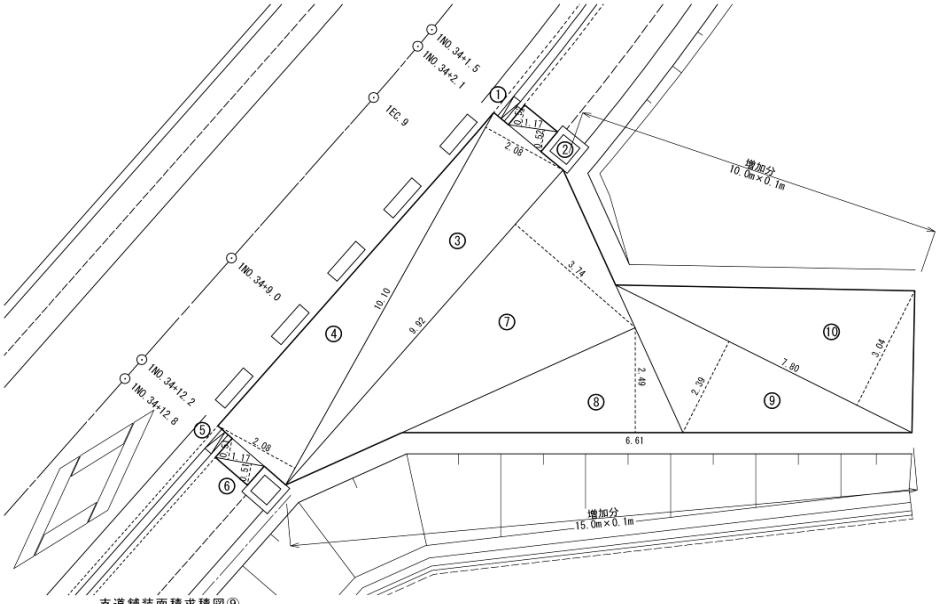

支道舗装面積求積図⑨

場 所	左側1NO.34+9.0			
番 号	底 辺	高 さ	1/2	面 積
①	1.17	0.52	1/2	0.304
②	1.17	0.52	1/2	0.304
③	10.10	2.08	1/2	10.504
④	10.10	2.08	1/2	10.504
⑤	1.17	0.51	1/2	0.298
⑥	1.17	0.51	1/2	0.298
⑦	9.92	3.74	1/2	18.550
⑧	6.61	2.49	1/2	8.229
⑨	7.80	2.39	1/2	9.321
⑩	7.80	3.04	1/2	11.856
面 積				70.168

名 称	算 式	増 加 分
路床ならし	70.168+25.0×0.1	72.7 m2
置 換	70.168+25.0×0.1	72.7 m2
下層路盤	70.168+25.0×0.1	72.7 m2
上層路盤	70.168	70.2 m2
表 層	70.168	70.2 m2

名 称	規 格	算 式	数 量
下 層 路 盤	RC-40 t=20cm	求積表より	72.7 m^2
上 層 路 盤	M-30 t=15cm	求積表より	70.2 m^2
表 層	再生密粒度As t=5cm	求積表より	70.2 m^2

細 別	支道 舗装増加分10	延 長	1.0	式/当り

支道舗装面積求積図⑩

市道A6193号　右側2BP　　S=1:100

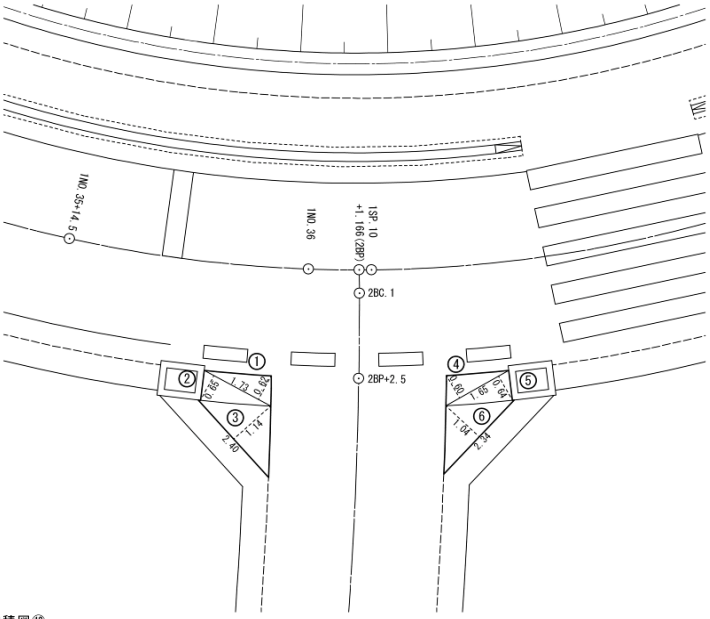

支道舗装面積求積図⑩

場 所	右側2BP			
番 号	底 辺	高 さ	1/2	面 積
①	1.73	0.62	1/2	0.537
②	1.73	0.65	1/2	0.563
③	2.40	1.14	1/2	1.368
④	1.65	0.60	1/2	0.495
⑤	1.65	0.64	1/2	0.528
⑥	2.34	1.04	1/2	1.217
面 積				4.706

名 称	算 式	増 加 分
路床ならし	4.706	4.7 m2
置 換	4.706	4.7 m2
下層路盤	4.706	4.7 m2
上層路盤	4.706	4.7 m2
表 層	4.706	4.7 m2

名 称	規 格	算 式	数 量
下 層 路 盤	RC-40 t=20cm	求積表より	4.7 m^2
上 層 路 盤	M-30 t=15cm	求積表より	4.7 m^2
表 層	再生密粒度As t=5cm	求積表より	4.7 m^2

細 別	支道 舗装増加分11	延 長	1.0	式/当り

支道舗装面積求積図⑪

市道A6193号　右側3BP～3EP+1.1　S=1:100

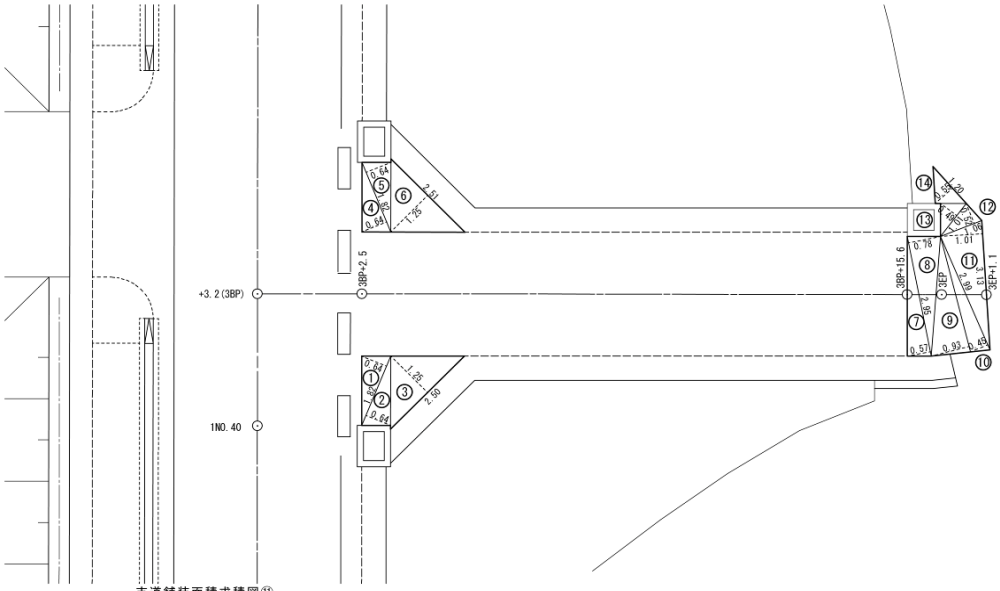

支道舗装面積求積図⑪

場 所	右側3BP～3EP+1.1			
番 号	底 辺	高 さ	1/2	面 積
①	1.82	0.64	1/2	0.582
②	1.82	0.64	1/2	0.582
③	2.50	1.25	1/2	1.563
④	1.82	0.64	1/2	0.582
⑤	1.82	0.64	1/2	0.582
⑥	2.51	1.25	1/2	1.569
⑦	2.95	0.57	1/2	0.841
⑧	2.95	0.78	1/2	1.151
⑨	2.88	0.93	1/2	1.339
⑩	2.99	0.45	1/2	0.673
⑪	3.13	1.01	1/2	1.581
⑫	1.06	0.52	1/2	0.276
⑬	1.01	0.49	1/2	0.247
⑭	1.20	0.55	1/2	0.330
面 積				11.898

名 称	算 式	増 加 分
路床ならし	11.898	11.9 m2
置 換	11.898	11.9 m2
下層路盤	11.898	11.9 m2
上層路盤	11.898	11.9 m2
表 層	11.898	11.9 m2

名 称	規 格	算 式	数 量
下 層 路 盤	RC-40 t=20cm	求積表より	11.9 m^2
上 層 路 盤	M-30 t=15cm	求積表より	11.9 m^2
表 層	再生密粒度As t=5cm	求積表より	11.9 m^2

細 別	支道 舗装控除分1	延 長	1.0	式/当り

1NO.9+0.60～1NO.9+7.30　　L=　6.70　m

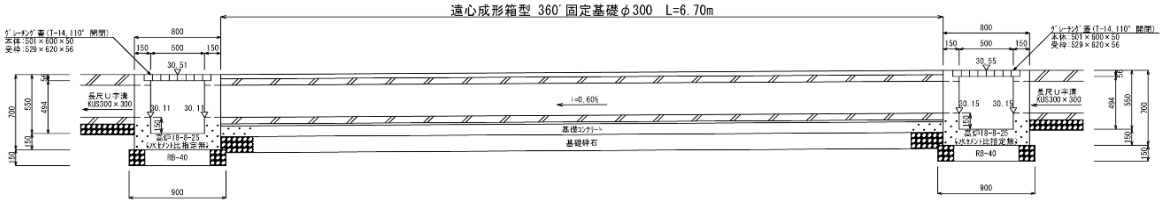

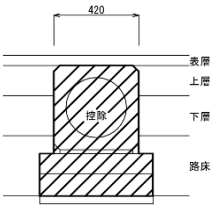

名　称	規　格	算　　式	数　量
下 層 路 盤	RC-40 t=20cm	幅　　延長 0.42 × 6.70	2.8 m^2
上 層 路 盤	M-30 t=15cm	幅　　延長 0.42 × 6.70	2.8 m^2

細 別	支道 舗装控除分2	延 長	1.0	式/当り

1NO.13+17.30～1NO.14+5.90　　L=　8.24　m

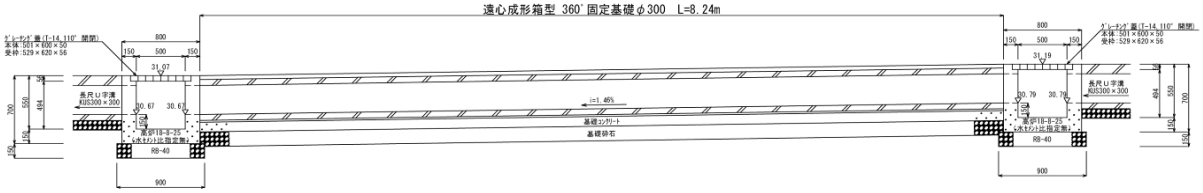

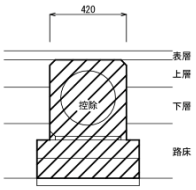

名　称	規　格	算　　式	数　量
下 層 路 盤	RC-40 t=20cm	幅　　延長 0.420 × 8.24	3.5 m^2
上 層 路 盤	M-30 t=15cm	幅　　延長 0.42 × 8.24	3.5 m^2

細 別	支道 舗装控除分3	延 長	1.0	式/当り

1NO.26+11.40～1NO.26+16.40　　L=　5.40　m

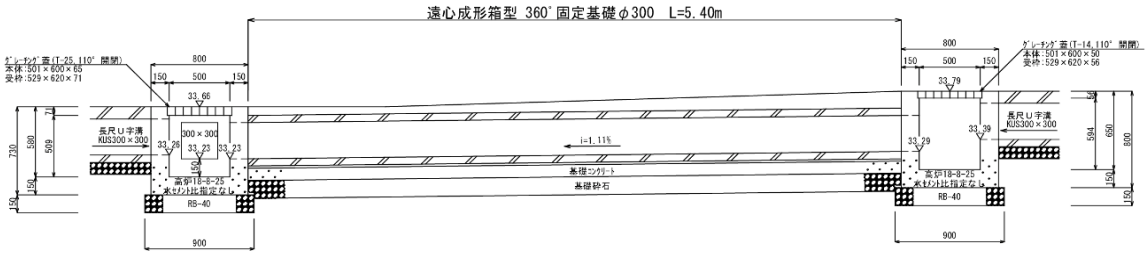

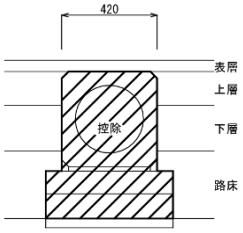

名　称	規　格	算　　式	数　量
下 層 路 盤	RC-40 t=20cm	幅　　延長 0.42 × 5.40	2.3 m^2
上 層 路 盤	M-30 t=15cm	幅　　延長 0.42 × 5.40	2.3 m^2

細 別	支道 舗装控除分4	延 長	1.0	式/当り

1NO.34+2.40～1NO.34+12.20　　L=　9.91　m

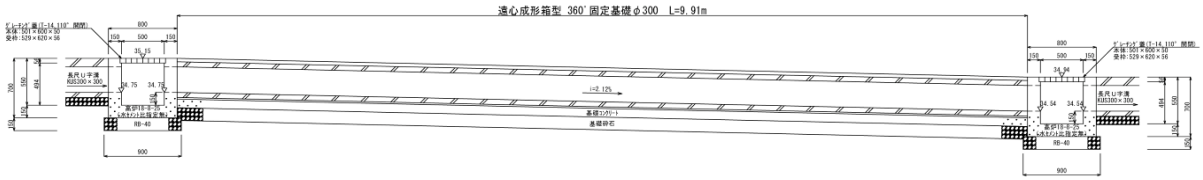

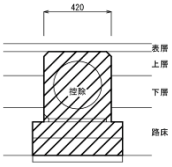

名　称	規　格	算　　式	数　量
下 層 路 盤	RC-40 t=20cm	幅　　延長 0.42 × 9.91	4.2 m^2
上 層 路 盤	M-30 t=15cm	幅　　延長 0.42 × 9.91	4.2 m^2

面　積　計　算　書

[歩道]

測　点	距 離	路　盤 再生砕石RC-40　t=10cm			表　層 再生細粒度As　t=3cm		
		幅	平 均 幅	面 積	幅	平 均 幅	面 積
1BP							
1BP　　+　8.700							
1NO.　1							
1NO.　1 + 10.000							
1NO.　1 + 14.841 (1BC　1)							
1NO.　2							
1NO.　2 +　7.500							
1NO.　3							
1NO.　3 +　2.102 (1SP　1)							
1NO.　3 +　6.000							
1NO.　4							
1NO.　4 +　9.364 (1EC　1)							
1NO.　4 + 17.283 (1BC　2)							
1NO.　5	0.000	1.13			1.13		
1NO.　5 +　7.800	7.800	1.13	1.130	8.8	1.13	1.130	8.8
1NO.　6	12.200	1.13	1.130	13.8	1.13	1.130	13.8
1NO.　6 + 10.701 (1SP　2)	10.701	1.13	1.130	12.1	1.13	1.130	12.1
1NO.　7	9.299	1.13	1.130	10.5	1.13	1.130	10.5
1NO.　8	20.000	1.13	1.130	22.6	1.13	1.130	22.6
1NO.　8 +　4.119 (1EC　2)	4.119	1.13	1.130	4.7	1.13	1.130	4.7
1NO.　9	15.881	1.13	1.130	17.9	1.13	1.130	17.9
1NO.　9 +　3.800	3.800						
1NO.　9 +　7.900	4.100	1.13			1.13		
1NO.　9 + 16.000	8.100	1.13	1.130	9.2	1.13	1.130	9.2
1NO. 10	4.000	1.13	1.130	4.5	1.13	1.130	4.5
1NO. 10 + 11.119 (1BC　3)	11.119	1.13	1.130	12.6	1.13	1.130	12.6
小　計	111.119			116.7			116.7

面　積　計　算　書

[歩道]

測　点	距 離	路　盤 再生砕石RC-40　t=10cm			表　層 再生細粒度As　t=3cm		
		幅	平 均 幅	面 積	幅	平 均 幅	面 積
1NO. 10 + 11.119 (1BC 3)	0.000	1.13			1.13		
1NO. 10 + 17.680	6.561	1.13	1.130	7.4	1.13	1.130	7.4
1NO. 10 + 17.680	0.000	1.11			1.11		
1NO. 11	2.320	1.11	1.110	2.6	1.11	1.110	2.6
1NO. 11 + 11.573 (1SP 3)	11.573	1.11	1.110	12.8	1.11	1.110	12.8
1NO. 12	8.427	1.11	1.110	9.4	1.11	1.110	9.4
1NO. 12 + 12.028 (1EC 3)	12.028	1.11	1.110	13.4	1.11	1.110	13.4
1NO. 12 + 18.289 (1BC 4)	6.261	1.11	1.110	6.9	1.11	1.110	6.9
1NO. 13	1.711	1.11	1.110	1.9	1.11	1.110	1.9
1NO. 13 + 0.870	0.870	1.11	1.110	1.0	1.11	1.110	1.0
1NO. 13 + 0.870	0.000	1.13			1.13		
1NO. 13 + 6.300	5.430	1.13	1.130	6.1	1.13	1.130	6.1
1NO. 13 + 16.750	10.450	1.13	1.130	11.8	1.13	1.130	11.8
1NO. 14	3.250						
1NO. 14 + 2.000	2.000						
1NO. 14 + 6.500	4.500	1.13			1.13		
1NO. 14 + 7.901 (1SP 4)	1.401	1.13	1.130	1.6	1.13	1.130	1.6
1NO. 15	12.099	1.13	1.130	13.7	1.13	1.130	13.7
1NO. 15 + 10.500	10.500	1.13	1.130	11.9	1.13	1.130	11.9
1NO. 15 + 17.514 (1EC 4)	7.014	1.13	1.130	7.9	1.13	1.130	7.9
1NO. 16	2.486	1.13	1.130	2.8	1.13	1.130	2.8
1NO. 16 + 1.259 (1BC 5)	1.259	1.13	1.130	1.4	1.13	1.130	1.4
1NO. 17	18.741	1.13	1.130	21.2	1.13	1.130	21.2
1NO. 17 + 2.798 (1SP 5)	2.798	1.13	1.130	3.2	1.13	1.130	3.2
1NO. 18	17.202	1.13	1.130	19.4	1.13	1.130	19.4
1NO. 18 + 4.336 (1EC 5)	4.336	1.13	1.130	4.9	1.13	1.130	4.9
小　計	153.217			161.3			161.3

支道舗装③

面　積　計　算　書

[歩道]

測　点	距 離	路　盤 再生砕石RC-40　t=10cm			表　層 再生細粒度As　t=3cm		
		幅	平 均 幅	面 積	幅	平 均 幅	面 積
1NO. 18 + 4.336 (1EC 5)							
1NO. 18 + 6.700							
1NO. 18 + 6.700							
1NO. 18 + 8.000							
1NO. 18 + 16.072 (1BC 6)							
1NO. 19							
1NO. 19 + 2.130							
1NO. 19 + 2.130							
1NO. 19 + 11.700							
1NO. 20							
1NO. 20 + 0.970 (1SP 6)							
1NO. 20 + 4.000							
1NO. 20 + 17.500							
1NO. 21							
1NO. 21 + 5.868 (1EC 6)							
1NO. 21 + 8.054 (1BC 7)							
1NO. 21 + 16.500							
1NO. 22							
1NO. 22 + 9.800							
1NO. 22 + 13.788 (1SP 7)							
1NO. 22 + 18.250							
1NO. 23							
1NO. 23 + 4.000							
1NO. 23 + 8.800							
1NO. 23 + 19.521 (1EC 7)							
1NO. 24							
小　計							

面　積　計　算　書

[歩道]

測　点	距 離	路　盤 再生砕石RC-40　t=10cm			表　層 再生細粒度As　t=3cm		
		幅	平 均 幅	面 積	幅	平 均 幅	面 積
1NO. 24							
1NO. 24 + 17.500							
1NO. 25							
1NO. 25 + 10.500							
1NO. 26							
1NO. 26 + 3.338 (1BC 8)							
1NO. 26 + 9.260							
1NO. 26 + 11.000							
1NO. 26 + 16.980							
1NO. 27							
1NO. 27 + 5.199 (1SP 8)							
1NO. 28							
1NO. 28 + 7.061 (1EC 8)							
1NO. 29							
1NO. 29 + 18.000							
1NO. 30							
1NO. 31							
1NO. 31 + 5.000							
1NO. 32							
1NO. 32 + 1.578 (1BC 9)							
1NO. 33							
1NO. 33 + 2.757 (1SP 9)							
1NO. 33 + 5.000							
1NO. 33 + 14.000							
1NO. 34							
1NO. 34 + 1.500							
小　計							

面　積　計　算　書

[歩道]

測　点	距 離	路　盤 再生砕石RC-40　t=10cm			表　層 再生細粒度As　t=3cm		
		幅	平 均 幅	面 積	幅	平 均 幅	面 積
1NO. 34 + 1.500							
1NO. 34 + 3.936 (1EC 9)							
1NO. 34 + 9.000							
1NO. 34 + 12.800							
1NO. 35							
1NO. 35 + 0.065 (1BC 10)							
1NO. 35 + 14.500							
1NO. 36							
1NO. 36 + 1.166							
1NO. 36 + 1.446 (1SP 10)							
1NO. 36 + 10.820							
1NO. 36 + 10.820							
1NO. 36 + 13.000							
1NO. 36 + 15.600							
1NO. 36 + 15.600							
1NO. 37							
1NO. 37 + 2.827 (1EC 10)							
1NO. 37 + 11.979 (1BC 11)							
1NO. 38							
1NO. 38 + 3.700							
1NO. 38 + 12.860 (1SP 11)							
1NO. 39							
1NO. 39 + 13.741 (1EC 11)							
1NO. 40							
1NO. 40 + 3.200							
1NO. 40 + 14.540 (1BC 12)							
小　計							

面　積　計　算　書

[歩道]

測　点	距 離	路　盤 再生砕石RC-40　t=10cm			表　層 再生細粒度As　t=3cm		
		幅	平 均 幅	面 積	幅	平 均 幅	面 積
1NO. 40 + 14.540 (1BC 12)							
1NO. 41							
1NO. 41 + 14.989 (1SP 12)							
1NO. 41 + 16.000							
1NO. 42							
1NO. 42 + 15.438 (1EC 12)							
1NO. 43							
1NO. 43 + 15.950							
1NO. 44							
1NO. 44 + 2.300 (1EP)							
小　計							
計	264.336			278.0			278.0

細　別	歩道 舗装増加分1	延　長	1.0	式/当り

本線歩道舗装面積求積図①

左側1BP～1BP+8.7　　S=1:100

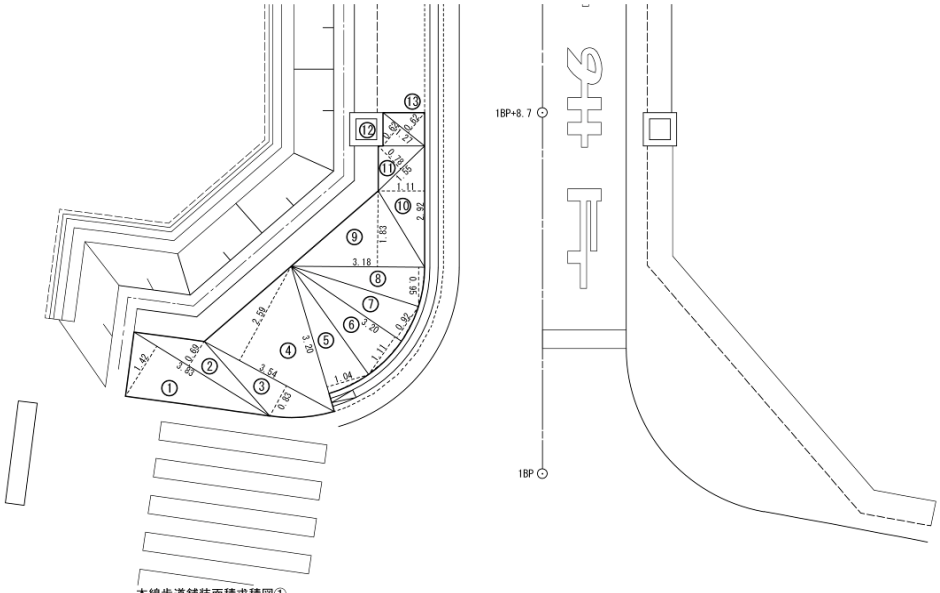

本線歩道舗装面積求積図①

場　所	左側1BP～1BP+8.7			
番　号	底　辺	高　さ	1/2	面　積
①	3.83	1.42	1/2	2.719
②	3.83	0.69	1/2	1.321
③	3.54	0.83	1/2	1.469
④	3.54	2.59	1/2	4.584
⑤	3.20	1.04	1/2	1.664
⑥	3.20	1.11	1/2	1.776
⑦	3.20	0.92	1/2	1.472
⑧	3.18	0.95	1/2	1.511
⑨	3.18	1.83	1/2	2.910
⑩	2.92	1.11	1/2	1.621
⑪	1.55	0.78	1/2	0.605
⑫	1.27	0.62	1/2	0.394
⑬	1.27	0.62	1/2	0.394
面　積				22.440

名　称	算　式	増加分
路　盤	22.440	22.4 m2
表　層	22.440	22.4 m2

名　称	規　格	算　式	数　量
路　盤	RC-40 t=10cm	求積表より	22.4 m^2
表　層	再生細粒度As t=3cm	求積表より	22.4 m^2

細　別	歩道 舗装増加分2	延　長	1.0	式/当り

本線歩道舗装面積求積図②

左側1NO.43+15.95～EP　　S=1:100

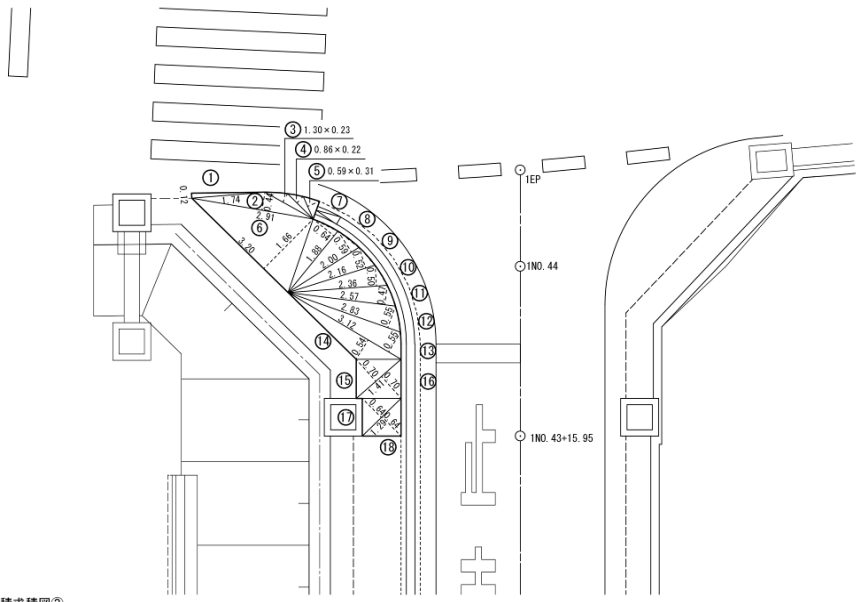

本線歩道舗装面積求積図②

場　所	左側1NO.43+15.95～EP								
番　号	底　辺	高　さ	1/2	面　積	番　号	底　辺	高　さ	1/2	面　積
①	1.74	0.12	1/2	0.104	⑮	1.41	0.70	1/2	0.494
②	2.91	0.44	1/2	0.640	⑯	1.41	0.70	1/2	0.494
③	1.30	0.23	1/2	0.150	⑰	1.29	0.64	1/2	0.413
④	0.86	0.22	1/2	0.095	⑱	1.29	0.64	1/2	0.413
⑤	0.59	0.31	1/2	0.091					
⑥	3.20	1.66	1/2	2.656					
⑦	1.88	0.64	1/2	0.602					
⑧	2.00	0.59	1/2	0.590					
⑨	2.16	0.52	1/2	0.562					
⑩	2.36	0.50	1/2	0.590					
⑪	2.57	0.47	1/2	0.604					
⑫	2.83	0.55	1/2	0.778					
⑬	3.12	0.55	1/2	0.858					
⑭	3.12	0.54	1/2	0.842	面　積				10.976

名　称	算　式	増加分
路　盤	10.976	11.0 m2
表　層	10.976	11.0 m2

名　称	規　格	算　式	数　量
路　盤	RC-40 t=10cm	求積表より	11.0 m^2
表　層	再生細粒度As t=3cm	求積表より	11.0 m^2

細 別	歩道 舗装控除分1	延 長	1.0	式/当り

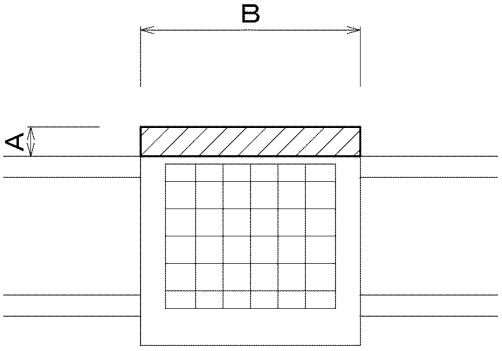

			A		B		
左側	4号集水桝	1NO.2+10.60	0.13	×	1.20	＝	0.156
左側	15号集水桝	1NO.18+6.20	0.12	×	1.00	＝	0.120
左側	28号集水桝	1NO.30+0.90	0.13	×	0.80	＝	0.104
左側	35号集水桝	1NO.36+16.00	0.17	×	0.90	＝	0.153
	合 計					＝	0.533

名 称	規 格	算 式	数 量
路 盤	RC-40 t=10cm	0.533	0.5 m^2
表 層	再生細粒度As t=3cm	0.533	0.5 m^2

細　別	出入口舗装	延　長	1.0	箇所/当り

平　面　図

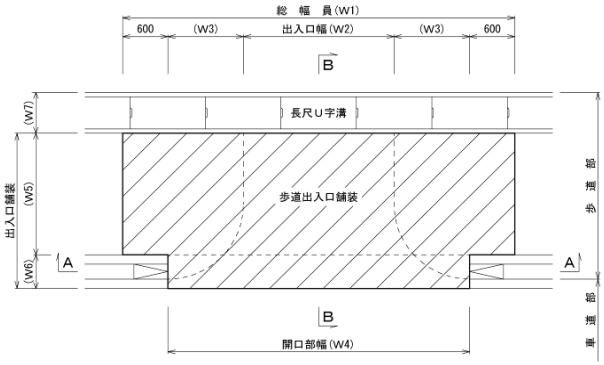

A － A 断 面

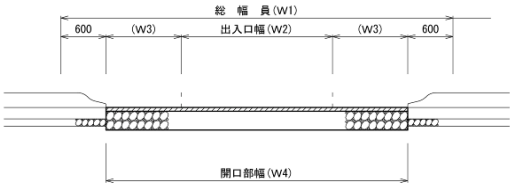

B － B 断 面

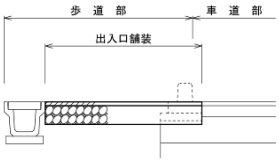

(m)

測　　点	W1	W2	W3	W4	W5	W6	W7
1NO.23+5.30 ～ 1NO.23+12.30 左	7.20	4.00	1.00	6.00	1.13	0.45	0.545
1NO.23+16.70 ～ 1NO.24+3.85 左	7.20	4.00	1.00	6.00	1.13	0.45	0.545
1NO.24+13.90 ～ 1NO.25+1.10 左	7.20	4.00	1.00	6.00	1.13	0.45	0.545
1NO.33+10.25 ～ 1NO.33+17.15 左	7.20	4.00	1.00	6.00	1.13	0.45	0.545
1NO.40+2.00 ～ 1NO.40+9.20 左	7.20	4.00	1.00	6.00	1.13	0.45	0.545

名　称	規　格	算　　式	数　量
路　盤	RC-40 t=20cm	W1　W5　W4　W6　箇所 7.20 × 1.13 + 6.00 × 0.45 × 5	21.6 m^2
表　層	再生密粒度As t=5cm	路盤面積と同じ	21.6 m^2

細　別	耐水処理舗装集計表	延　長	1.0	式/当り
名　称	規　格	算　　式		数　量
路　盤	RC-40 t=20cm	348.3		348.3　m^2
表　層	再生密粒度As t=5cm	348.3		348.3　m^2

名 称：耐水処理舗装

構造物位置及び延長(箇所)調書

市道A6202・A6193号線	左側	市道A6202・A6193号線	右側	摘　要
測　　点	延 長 (箇所)	測　　点	延 長 (箇所)	
[本線]				
		耐水処理②		
		1SP.2　付近	100.5	
		耐水処理③		
		1SP.3　付近	45.9	
		耐水処理④		
		1NO.15 付近	201.9	
		計	348.3	

細 別	宅内 舗装1	延 長	1.0	式/当り

宅内舗装面積求積図①

右側1NO.1+10.0　　S=1:100

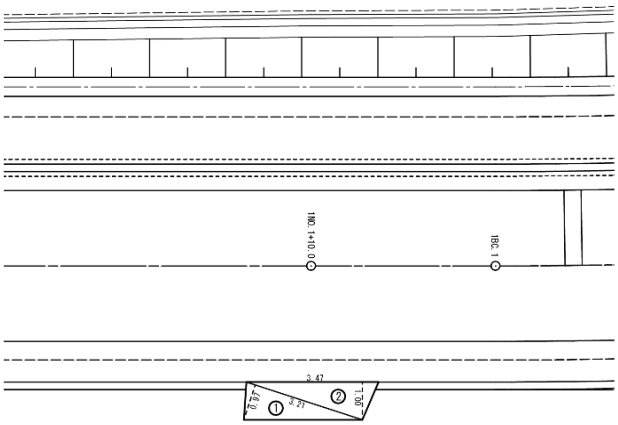

宅内舗装面積求積図①

場 所	右側1NO.1+10.0			
番 号	底 辺	高 さ	1/2	面 積
①	3.21	0.97	1/2	1.557
②	3.47	1.00	1/2	1.735
面 積				3.292

名 称	算 式	増 加 分
路 盤	3.292	3.3 m2
CO舗装	3.292	3.3 m2

名 称	規 格	算 式	数 量
路 盤	RC-40 t=10cm	求積表より	3.3 m^2
コンクリート	高炉18-8-25 t=10cm	求積表より	3.3 m^2

細 別	宅内 舗装2	延 長	1.0	式/当り

宅内舗装面積求積図②

右側1NO.3+6.0　　S=1:100

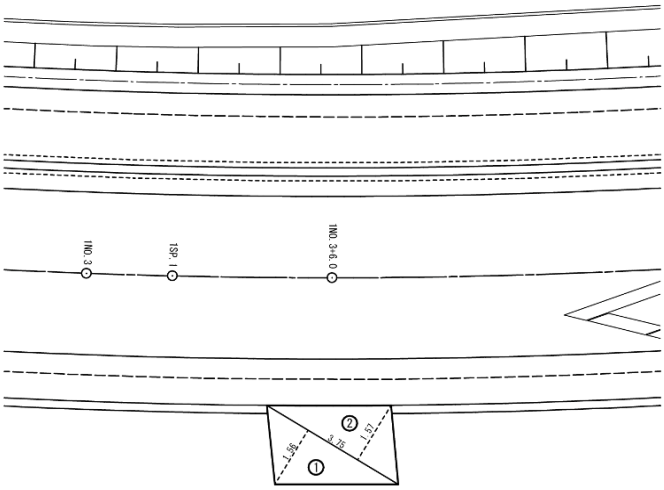

宅内舗装面積求積図②

場 所	右側1NO.3+6.0			
番 号	底 辺	高 さ	1/2	面 積
①	3.75	1.56	1/2	2.925
②	3.75	1.57	1/2	2.944
面 積				5.869

名 称	算 式	増 加 分
路 盤	5.869	5.9 m2
CO舗装	5.869	5.9 m2

名 称	規 格	算 式	数 量
路 盤	RC-40 t=10cm	求積表より	5.9 m^2
コンクリート	高炉18-8-25 t=10cm	求積表より	5.9 m^2

細 別	宅内 舗装3	延 長	1.0	式/当り

宅内舗装面積求積図③

右側1EC.2　　S=1:100

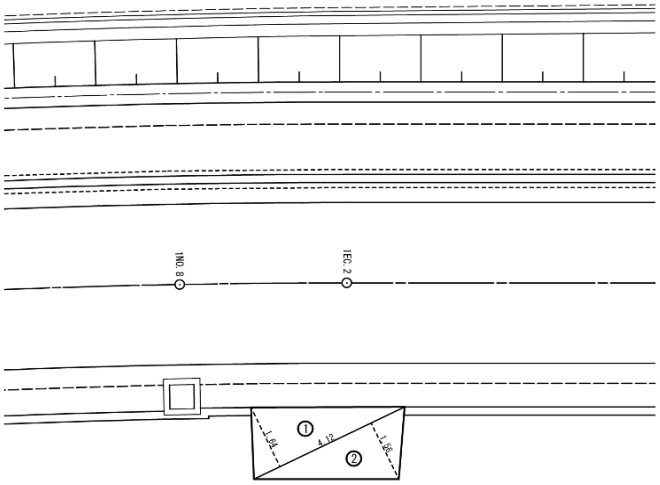

宅内舗装面積求積図③

場 所	右側1EC.2			
番 号	底 辺	高 さ	1/2	面 積
①	4.12	1.64	1/2	3.378
②	4.12	1.56	1/2	3.214
面 積				6.592

名 称	算 式	増 加 分
砕石舗装	6.592	6.6 m2

名 称	規 格	算 式	数 量
砕 石 舗 装	再生砕石RC-40 t=10cm	求積表より	6.6 m^2

細 別	宅内 舗装4	延 長	1.0	式/当り

宅内舗装面積求積図④

右側1NO.9+3.8　　S=1:100

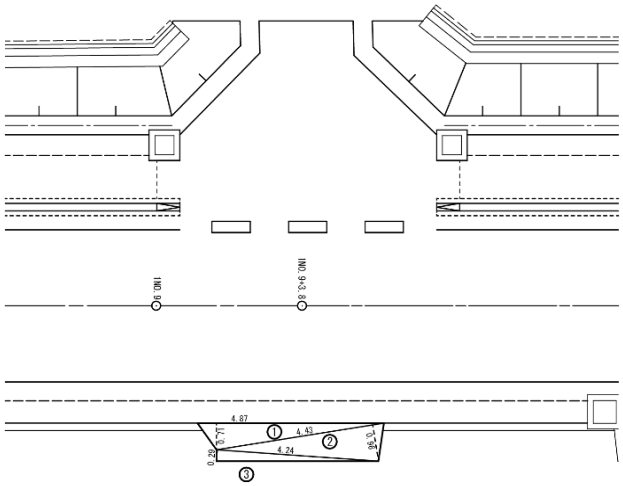

宅内舗装面積求積図④

場 所	右側1NO.9+3.8			
番 号	底 辺	高 さ	1/2	面 積
①	4.87	0.71	1/2	1.729
②	4.43	0.96	1/2	2.126
③	4.24	0.29	1/2	0.615
面 積				4.470

名 称	算 式	増 加 分
路 盤	4.470	4.5 m2
CO舗装	4.470	4.5 m2

名 称	規 格	算 式	数 量
路 盤	RC-40 t=10cm	求積表より	4.5 m^2
コンクリート	高炉18-8-25 t=10cm	求積表より	4.5 m^2

細 別	宅内 舗装5	延 長	1.0	式/当り

宅内舗装面積求積図⑤

右側1NO.9+16.0　　S=1:100

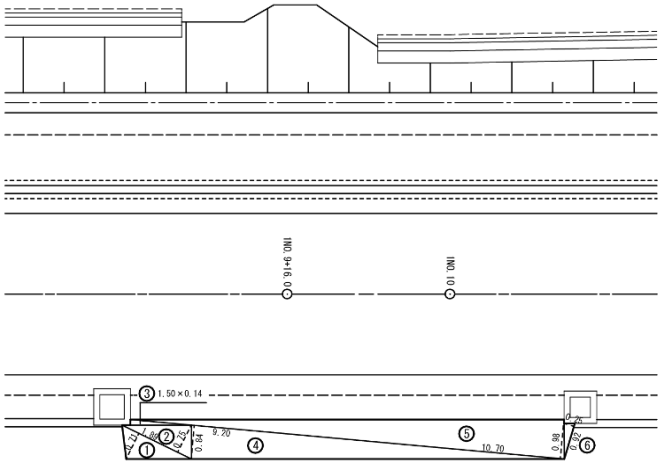

宅内舗装面積求積図⑤

場 所	右側1NO.9+16.0			
番 号	底 辺	高 さ	1/2	面 積
①	1.89	0.71	1/2	0.671
②	1.89	0.75	1/2	0.709
③	1.50	0.14	1/2	0.105
④	9.20	0.84	1/2	3.864
⑤	10.70	0.98	1/2	5.243
⑥	0.92	0.25	1/2	0.115
面 積				10.707

名 称	算 式	増 加 分
路 盤	10.707	10.7 m2
表 層	10.707	10.7 m2

名 称	規 格	算 式	数 量
路 盤	RC-40 t=20cm	求積表より	10.7 m^2
表 層	再生密粒度As t=5cm	求積表より	10.7 m^2

細 別	宅内 舗装6	延 長	1.0	式/当り

宅内舗装面積求積図⑥

右側1SP.7　　S=1:100

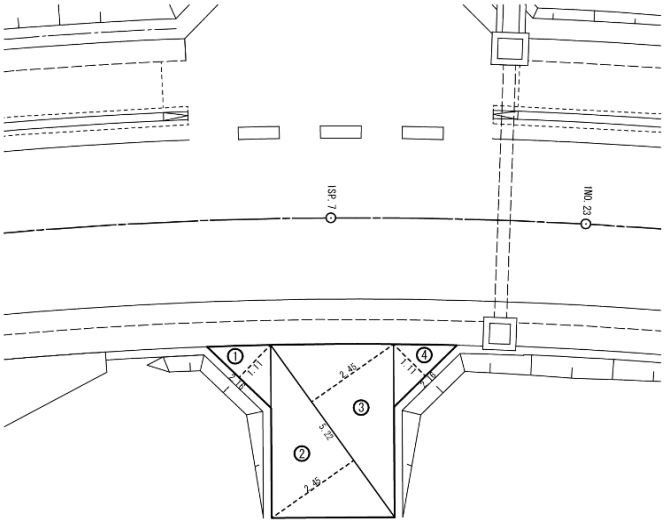

宅内舗装面積求積図⑥

場 所	右側1SP.7			
番 号	底 辺	高 さ	1/2	面 積
①	2.16	1.11	1/2	1.199
②	5.22	2.45	1/2	6.395
③	5.22	2.45	1/2	6.395
④	2.16	1.11	1/2	1.199
面 積				15.188

名 称	算 式	増 加 分
砕石舗装	15.188	15.2 m2

名 称	規 格	算 式	数 量
砕 石 舗 装	再生砕石RC-40 t=10cm	求積表より	15.2 m^2

細 別	宅内 舗装7	延 長	1.0	式/当り

宅内舗装面積求積図⑦

左側1NO.23+8.8　　S=1:100

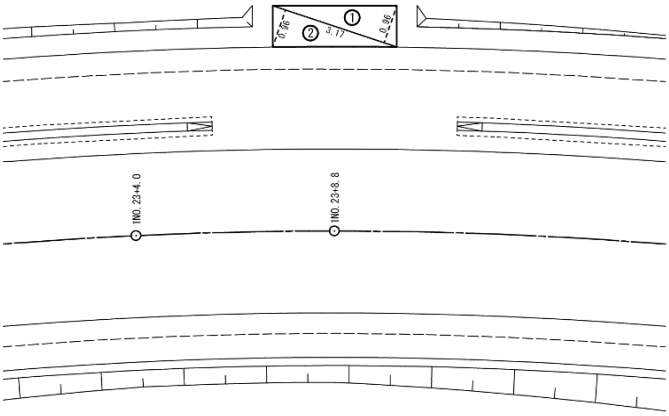

宅内舗装面積求積図⑦

場 所	左側1NO.23+8.8			
番 号	底 辺	高 さ	1/2	面 積
①	3.17	0.96	1/2	1.522
②	3.17	0.96	1/2	1.522
面 積				3.044

名 称	算 式	増 加 分
砕石舗装	3.044	3.0 m2

名 称	規 格	算 式	数 量
砕 石 舗 装	再生砕石RC-40 t=10cm	求積表より	3.0 m^2

細 別	宅内 舗装8	延 長	1.0	式/当り

宅内舗装面積求積図⑧

右側1NO.24+7.5　　S=1:100

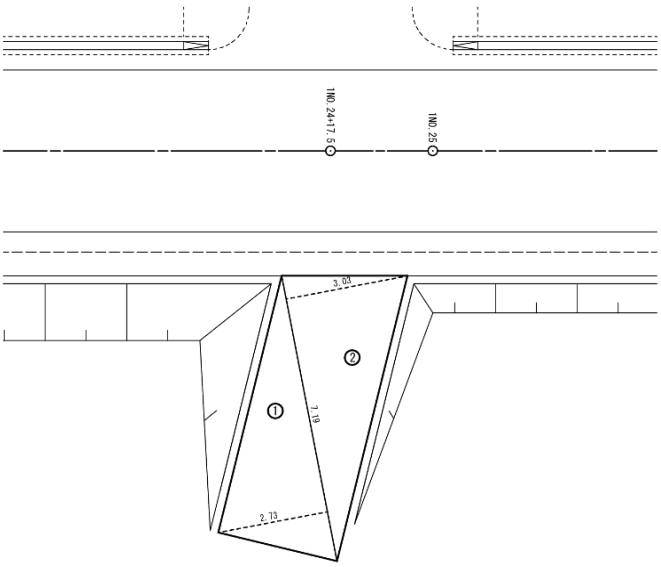

宅内舗装面積求積図⑧

場 所	右側1NO.24+7.5			
番 号	底 辺	高 さ	1/2	面 積
①	7.19	2.73	1/2	9.814
②	7.19	3.03	1/2	10.893
面 積				20.707

名 称	算 式	増 加 分
路 盤	20.707	20.7 m2
ＣＯ舗装	20.707	20.7 m2

名 称	規 格	算 式	数 量
路 盤	RC-40 t=10cm	求積表より	20.7 m^2
コンクリート	高炉18-8-25 t=10cm	求積表より	20.7 m^2

細 別	宅内 舗装9	延 長	1.0	式/当り

宅内舗装面積求積図⑨

左側1NO.24+17.5　　S=1:100

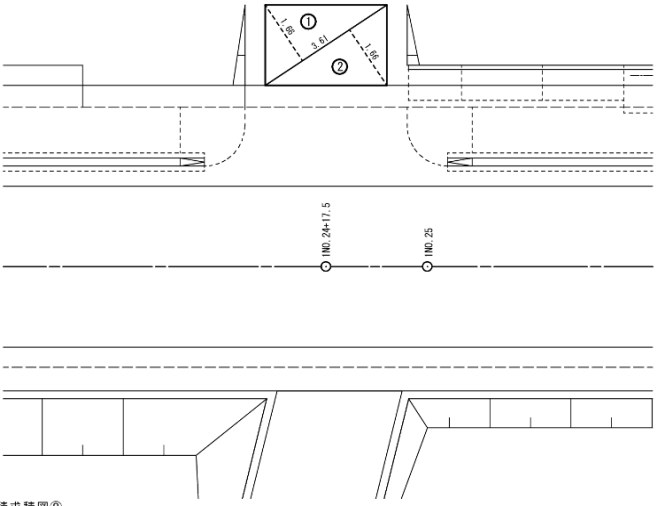

宅内舗装面積求積図⑨

場 所	左側1NO.24+17.5			
番 号	底 辺	高 さ	1/2	面 積
①	3.61	1.66	1/2	2.996
②	3.61	1.66	1/2	2.996
面 積				5.992

名 称	算 式	増 加 分
砕石舗装	5.992	6.0 m2

名 称	規 格	算 式	数 量
砕 石 舗 装	再生砕石RC-40 t=10cm	求積表より	6.0 m^2

細 別	宅内 舗装10	延 長	1.0	式/当り

宅内舗装面積求積図⑩

右側1NO.26　　S=1:100

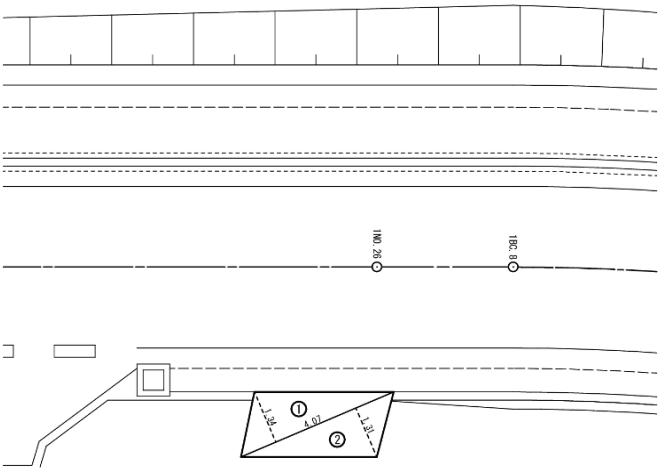

宅内舗装面積求積図⑩

場 所	右側1NO.26			
番 号	底 辺	高 さ	1/2	面 積
①	4.07	1.34	1/2	2.727
②	4.07	1.31	1/2	2.666
面 積				5.393

名 称	算 式	増 加 分
路 盤	5.393	5.4 m2
CO舗装	5.393	5.4 m2

名 称	規 格	算 式	数 量
路 盤	RC-40 t=10cm	求積表より	5.4 m^2
コンクリート	高炉18-8-25 t=10cm	求積表より	5.4 m^2

細 別	宅内 舗装11	延 長	1.0	式/当り

宅内舗装面積求積図⑪

右側1NO.31+5.0　　S=1:100

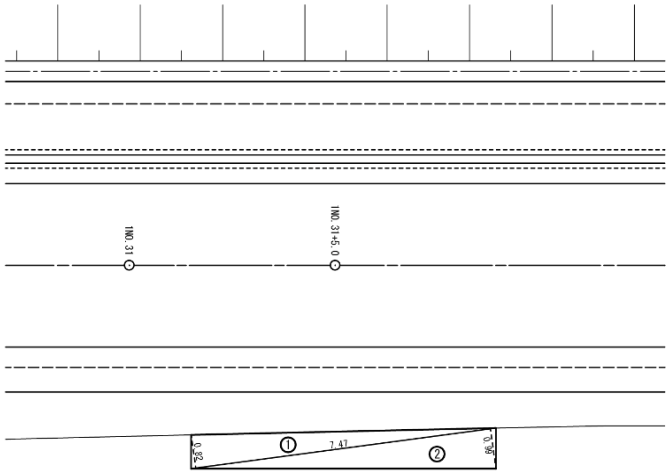

宅内舗装面積求積図⑪

場 所	右側1NO.31+5.0			
番 号	底 辺	高 さ	1/2	面 積
①	7.47	0.82	1/2	3.063
②	7.47	0.99	1/2	3.698
面 積				6.761

名 称	算 式	増 加 分
路 盤	6.761	6.8 m2
CO舗装	6.761	6.8 m2

名 称	規 格	算 式	数 量
路 盤	RC-40 t=10cm	求積表より	6.8 m^2
コンクリート	高炉18-8-25 t=10cm	求積表より	6.8 m^2

細 別	宅内 舗装12	延 長	1.0	式/当り

宅内舗装面積求積図⑫

右側1NO.33+5.0　　S=1:100

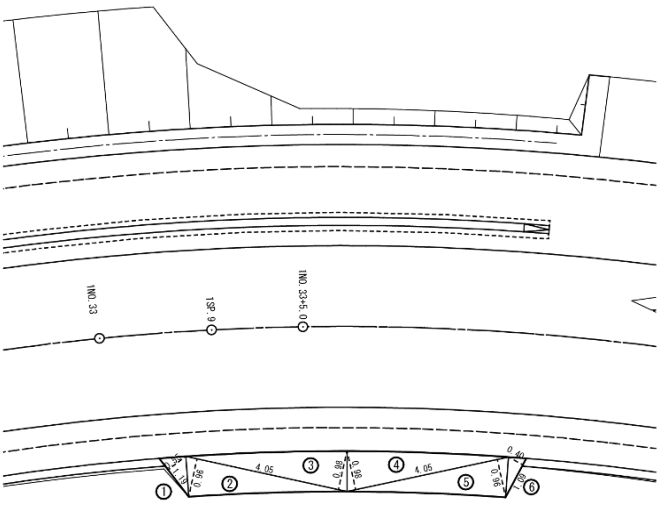

宅内舗装面積求積図⑫

場 所	右側1NO.33+5.0			
番 号	底 辺	高 さ	1/2	面 積
①	1.19	0.55	1/2	0.327
②	4.05	0.96	1/2	1.944
③	4.05	0.98	1/2	1.985
④	4.05	0.96	1/2	1.944
⑤	4.05	0.96	1/2	1.944
⑥	1.09	0.40	1/2	0.218
面 積				8.403

名 称	算 式	増 加 分
路 盤	8.403	8.4 m2
CO舗装	8.403	8.4 m2

名 称	規 格	算 式	数 量
路 盤	RC-40 t=10cm	求積表より	8.4 m^2
コンクリート	高炉18-8-25 t=10cm	求積表より	8.4 m^2

細 別	宅内 舗装13	延 長	1.0	式/当り

宅内舗装面積求積図⑬

左側1N0.33+14.0　　S=1:100

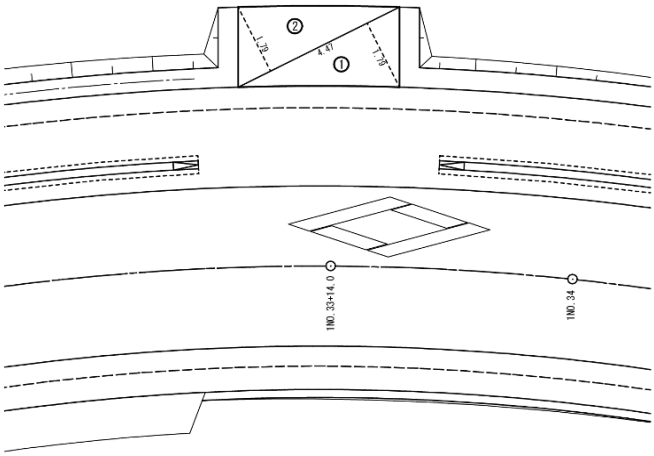

宅内舗装面積求積図⑬

場 所	左側1N0.33+14.0			
番 号	底 辺	高 さ	1/2	面 積
①	4.47	1.79	1/2	4.001
②	4.47	1.79	1/2	4.001
面 積				8.002

名 称	算 式	増 加 分
砕石舗装	8.002	8.0 m2

名 称	規 格	算 式	数 量
砕 石 舗 装	RC-40 t=10cm		8.0 m^2

細 別	宅内 舗装14	延 長	1.0	式/当り

宅内舗装面積求積図⑭

右側INO.35+14.5　　S=1:100

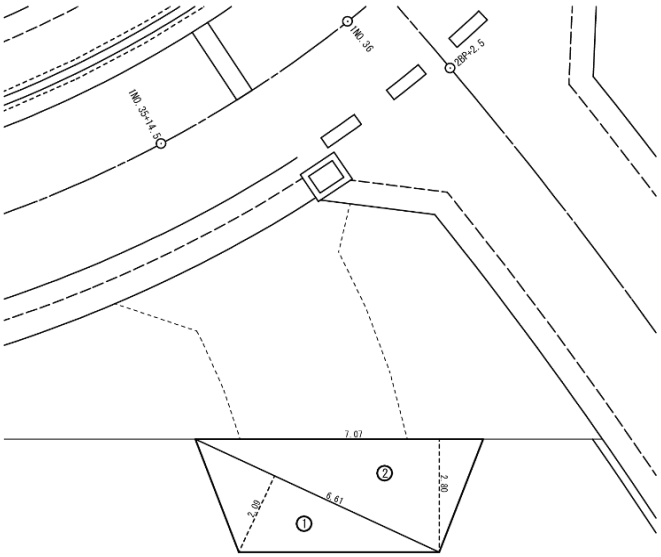

宅内舗装面積求積図⑭

場 所	右側INO.35+14.5			
番 号	底 辺	高 さ	1/2	面 積
①	6.61	2.09	1/2	6.907
②	7.07	2.80	1/2	9.898
面 積				16.805

名 称	算 式	増 加 分
路 盤	16.805	16.8 m2
CO舗装	16.805	16.8 m2

名 称	規 格	算 式	数 量
路 盤	RC-40 t=10cm	求積表より	16.8 m^2
コンクリート	高炉18-8-25 t=10cm	求積表より	16.8 m^2

細 別	宅内 舗装15	延 長	1.0	式/当り

宅内舗装面積求積図⑮

右側1NO.38+3.7　　S=1:100

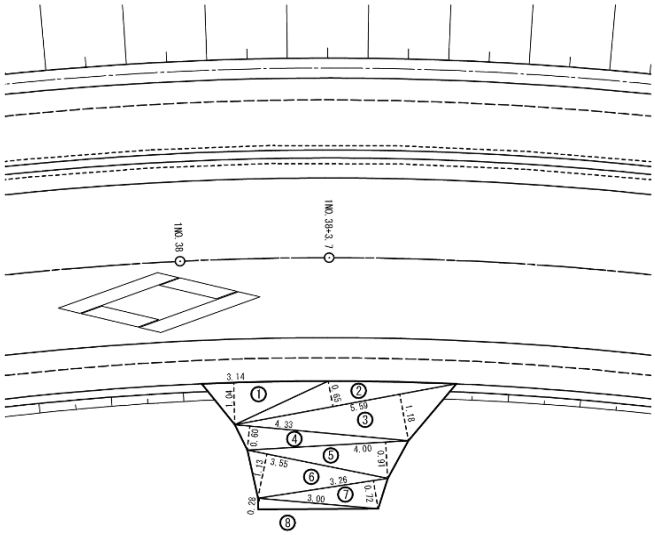

宅内舗装面積求積図⑮

場 所	右側1NO.38+3.7			
番 号	底 辺	高 さ	1/2	面 積
①	3.14	1.04	1/2	1.633
②	5.59	0.65	1/2	1.817
③	5.59	1.18	1/2	3.298
④	4.33	0.60	1/2	1.299
⑤	4.00	0.91	1/2	1.820
⑥	3.55	1.13	1/2	2.006
⑦	3.26	0.72	1/2	1.174
⑧	3.00	0.28	1/2	0.420
面 積				13.467

名 称	算 式	増 加 分
砕石舗装	13.467	13.5 m2

名 称	規 格	算 式	数 量
砕 石 舗 装	RC-40 t=10cm		13.5 m^2

細 別	宅内 舗装16	延 長	1.0	式/当り

宅内舗装面積求積図⑯

左側1NO.40+5.6　　S=1:100

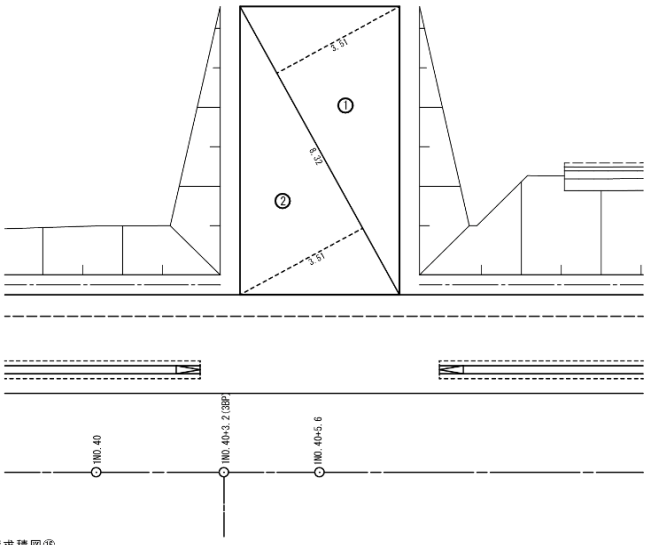

宅内舗装面積求積図⑯

場 所	左側1NO.40+5.6			
番 号	底 辺	高 さ	1/2	面 積
①	8.32	3.51	1/2	14.602
②	8.32	3.51	1/2	14.602
面 積				29.204

名 称	算 式	増 加 分
砕石舗装	29.204	29.2 m2

名 称	規 格	算 式	数 量
砕 石 舗 装	RC-40 t=10cm		29.2 m^2

細 別	宅内 舗装17	延 長	1.0	式/当り

宅内舗装面積求積図⑰

左側4BP+8.0　　S=1:100

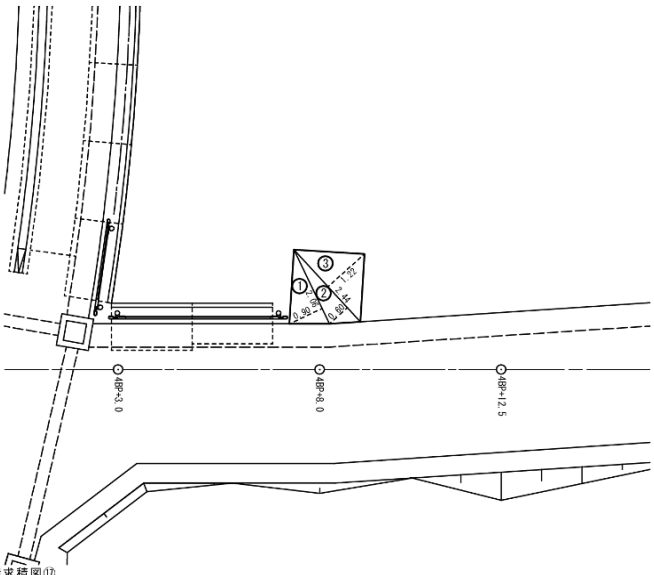

宅内舗装面積求積図⑰

場 所	左側4BP+8.0			
番 号	底 辺	高 さ	1/2	面 積
①	2.06	0.90	1/2	0.927
②	2.44	0.60	1/2	0.732
③	2.44	1.22	1/2	1.488
面 積				3.147

名 称	算 式	増 加 分
路 盤	3.147	3.1 m2
CO舗装	3.147	3.1 m2

名 称	規 格	算 式	数 量
路 盤	RC-40 t=10cm	求積表より	3.1 m^2
コンクリート	高炉18-8-25 t=10cm	求積表より	3.1 m^2

細 別	宅内 舗装18	延 長	1.0	式/当り

宅内舗装面積求積図⑱

左側4NO.1　　S=1:100

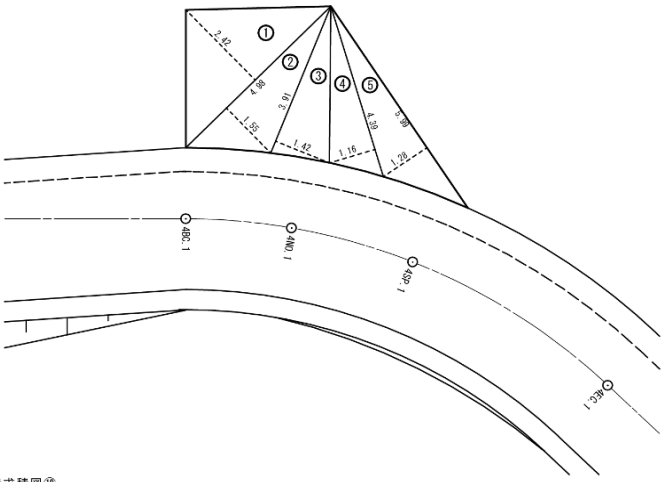

宅内舗装面積求積図⑱

場 所	左側4NO.1			
番 号	底 辺	高 さ	1/2	面 積
①	4.98	2.42	1/2	6.026
②	4.98	1.55	1/2	3.860
③	3.91	1.42	1/2	2.776
④	4.39	1.16	1/2	2.546
⑤	5.99	1.28	1/2	3.834
面 積				19.042

名 称	算 式	増 加 分
砕石舗装	19.042	19.0 m2

名 称	規 格	算 式	数 量
砕 石 舗 装	RC-40 t=10cm		19.0 m^2

縁 石 工 数 量 内 訳 書

種　　別 (レベル3)	細　　別 (レベル4)	規　　格 (レベル5)	数 量 区 分	算　　式	数　量
縁　石　工					
	歩車道境界ブロック	LB型［基礎付］	2.0m/本 参考重量=481kg/本	250.7	250.7 m
	歩車道境界ブロック	ILR250型 撤去再設置	2.0m/本 参考重量=400kg/本	0.0	0.0 m

名 称：歩車道境界ブロック
LB型［基礎付］

構造物位置及び延長(箇所)調書

市道A6202・A6193号線	左側	市道A6202・A6193号線	右側	摘　要
測　　点	延 長 (箇所)	測　　点	延 長 (箇所)	
[本線]				
1NO.5 ～ 1NO.9 + 0.60	80.6			
1NO.9 + 7.30 ～ 1NO.13 + 17.35	91.7			
1NO.14 + 5.90 ～ 1NO.18 + 4.33	78.4			
計	250.7			

細 別	歩車道境界ブロック LB型［基礎付］	延 長	10.0	m/当り

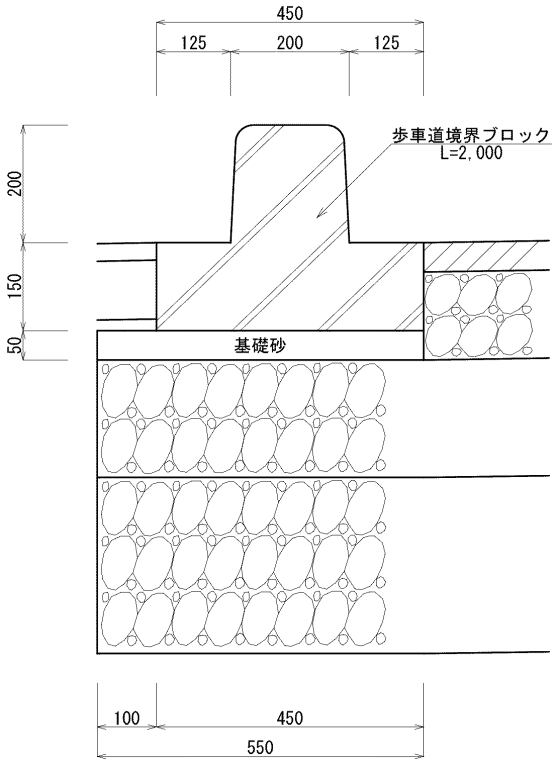

名 称	規 格	算 式	数 量
基 礎 砂	埋戻用砂 t=5cm	0.55 × 10.0	5.5 m^2
歩車道境界 ブロック	LB型 ［基礎付］	2.0 m/本 参考重量＝ 481 kg/本 10.0 ÷ 2.0	5.0 本

名 称：歩車道境界ブロック
ILR250型
撤去再設置

構造物位置及び延長(箇所)調書

市道A6202・A6193号線　左側		市道A6202・A6193号線　右側		摘　要
測　点	延　長 (箇所)	測　点	延　長 (箇所)	
[本線]				
計				

細 別	歩車道境界ブロック ILR250型 撤去再設置	延 長	10.0	m/当り

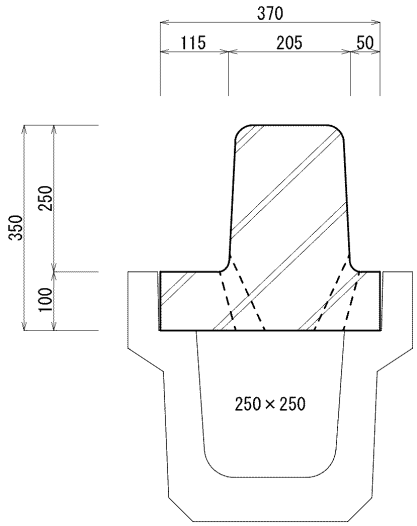

名 称	規 格	算 式	数 量
歩車道境界ブロック	ILR250型	2.0 m/本 参考重量＝ 400 kg/本 再利用	10.0 m

防 護 柵 工 数 量 内 訳 書

種　　別 (レベル3)	細　　別 (レベル4)	規　　格 (レベル5)	数 量 区 分	算　　式	数　量
路 側 防 護 柵 工					
	ガ ー ド レ ー ル	Gr-C-4E		0.0	0.0 m
防 止 柵 工					
	転 落 防 止 柵	柵高1.1m 土中建込用		251.3	251.3 m
	転 落 防 止 柵 (片 開 門 扉)	H1100×W1000 ブロック建込用		0.0	0.0 箇所

名 称：ガードレール
Gr-C-4E
土中建込用

構造物位置及び延長(箇所)調書

市道A6202・A6193号線　左側		市道A6202・A6193号線　右側		摘　要
測　点	延長(箇所)	測　点	延長(箇所)	
[本線]				
計				

細 別	ガードレール Gr-C-4E 土中建込用	延 長	10.0	m/当り

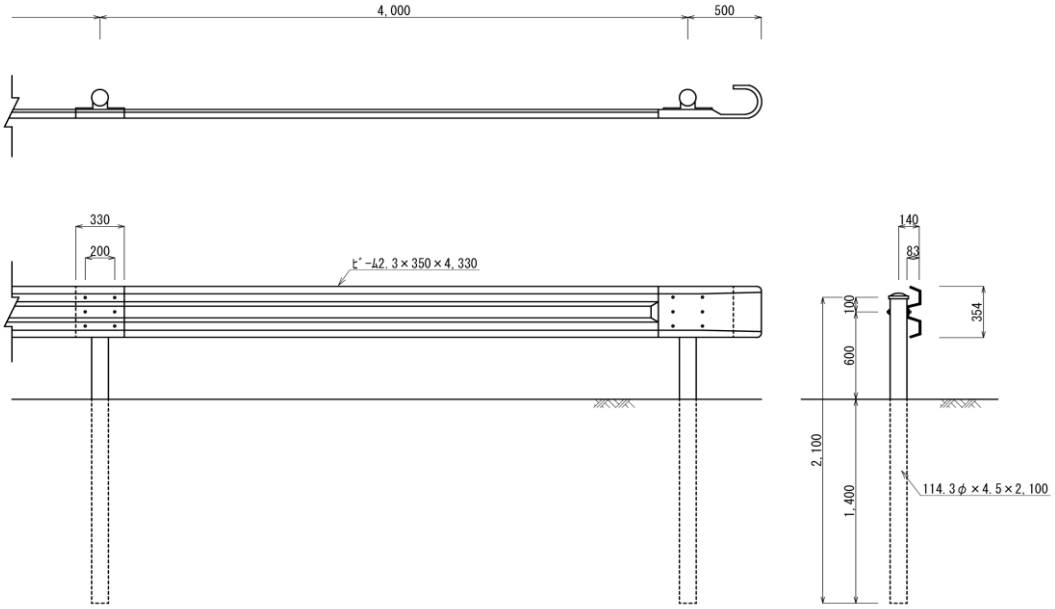

名 称	規 格	算 式	数 量
ガードレール	Gr-C-4E	詳細図より	10.0 m

名 称：転落防止柵
H=1,100
土中建込用

構造物位置及び延長(箇所)調書

市道A6202・A6193号線	左側	市道A6202・A6193号線	右側	摘　要
測　　点	延 長 (箇所)	測　　点	延 長 (箇所)	
[本線]				
NO.5 ～ 1NO.9 + 0.40	80.4			
1NO.9 + 7.50 ～ 1NO.13 + 17.10	92.7			
1NO.14 + 6.10 ～ 1NO.18 + 4.33	78.2			
計	251.3			

細 別	転落防止柵 H=1,100 土中建込用	延 長	10.0	m/当り

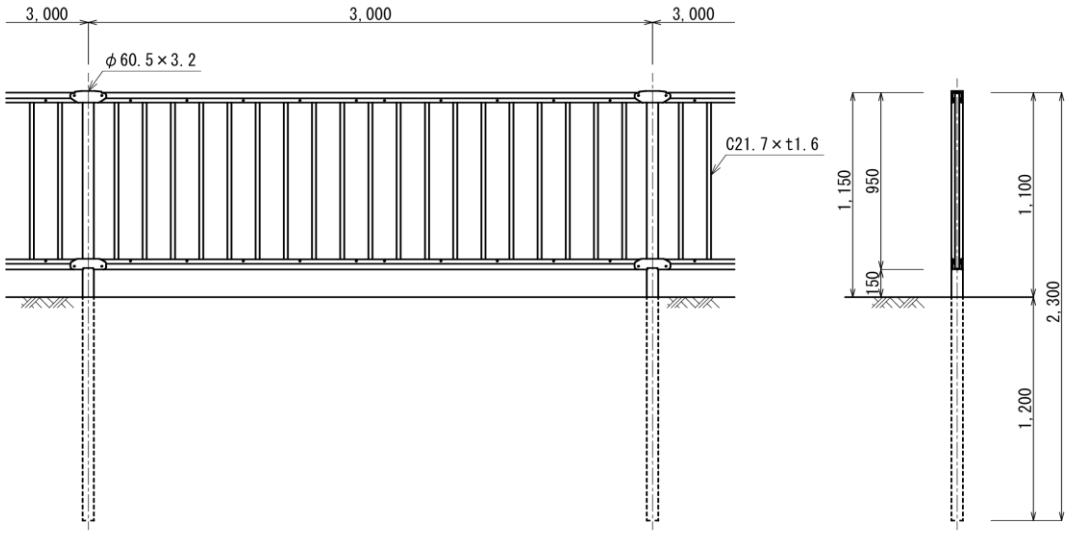

名 称	規 格	算 式	数 量
転 落 防 止 柵	柵高1.1m 土中建込用	詳細図より	10.0 m

名 称：転落防止柵
片開門扉H1100×W1000
ブロック建込用

構造物位置及び延長(箇所)調書

市道A6202・A6193号線　左側		市道A6202・A6193号線　右側		摘　要
測　点	延　長 (箇所)	測　点	延　長 (箇所)	
[本線]				
計				

細　別	転落防止柵 片開門扉H1100×W1000　ブロック建込用	延　長	1.0	箇所/当り

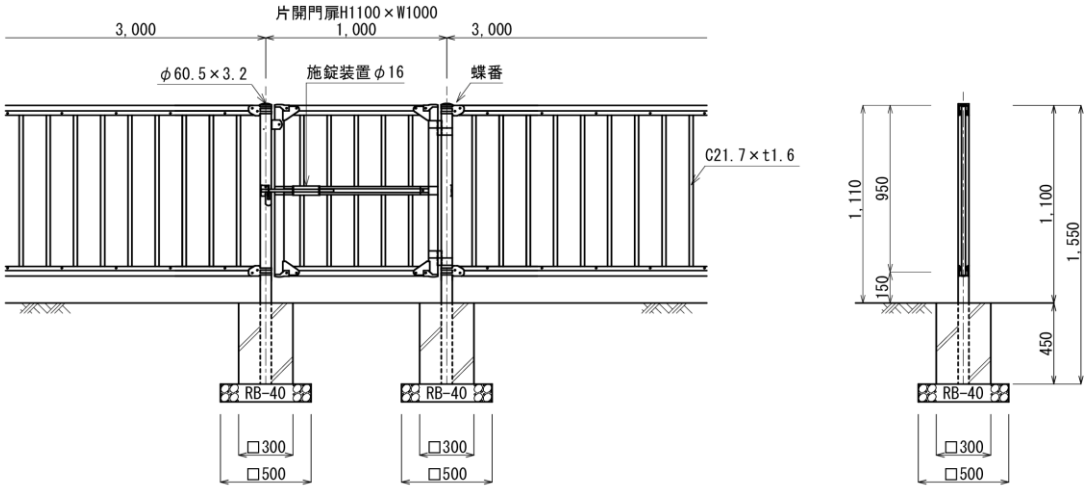

名　称	規　格	算　　式	数　量
転落防止柵 （片開門扉）	H1100×W1000 ブロック建込用	詳細図より	1.0　箇所

区 画 線 工 数 量 内 訳 書

種　　別 (レベル3)	細　　別 (レベル4)	規　　格 (レベル5)	数 量 区 分	算　　式	数　量
区 画 線 工					
	溶 融 式 区 画 線	実線・白・W=15cm	共用区間	514.7	514.7 m
	溶 融 式 区 画 線	ゼブラ・白・W=45cm	共用区間	0.0	0.0 m
	溶 融 式 区 画 線	破線・白・W=30cm	共用区間	7.0	7.0 m
	溶 融 式 区 画 線	文字、記号・白 W=15cm換算	共用区間	0.0	0.0 m
	区 画 線 消 去	削り取り式 W=15cm換算		0.0	0.0 m

名 称：溶融式区画線
実線・白・W=15cm
共用区間

構造物位置及び延長(箇所)調書

市道A6202・A6193号線	左側	市道A6202・A6193号線	右側	摘　要
測　　点	延 長 (箇所)	測　　点	延 長 (箇所)	
[本線]				
1NO.5 ～ 1NO.9 + 0.60	80.6	1NO.5 ～ 1NO.18 + 4.33	264.3	外側線
1NO.9 + 7.30 ～ 1NO.13 + 17.40	91.4			外側線
1NO.14 + 5.90 ～ 1NO.18 + 4.33	78.4			外側線
				外側線
				外側線
				外側線
小 計	250.4	小 計	264.3	
		計	514.7	

名 称：溶融式区画線
ゼブラ・白・W=45cm
共用区間

構造物位置及び延長(箇所)調書

市道A6202・A6193号線 左側		市道A6202・A6193号線 右側		摘　要
測　点	延　長 (箇所)	測　点	延　長 (箇所)	
[本線]				
計				

名 称：溶融式区画線
破線・白・W=30cm
共用区間

構造物位置及び延長(箇所)調書

市道A6202・A6193号線	左側	市道A6202・A6193号線	右側	摘　要
測　　点	延 長 (箇所)	測　　点	延 長 (箇所)	
[本線]				
1NO.9 + 0.60 ～ 1NO.9 + 7.30	3.0			
1NO.13 + 17.40 ～ 1NO.14 + 5.90	4.0			
計	7.0			

名 称：溶融式区画線
文字・白・W=15cm換算
共用区間

構造物位置及び延長(箇所)調書

市道A6202・A6193号線 左側		市道A6202・A6193号線 右側		摘 要
測 点	延 長(箇所)	測 点	延 長(箇所)	
[本線]				
計				

名 称：区画線消去
削り取り式　W=15cm換算

構造物位置及び延長(箇所)調書

市道A6202・A6193号線　左側		市道A6202・A6193号線　右側		摘　要
測　点	延 長 (箇所)	測　点	延 長 (箇所)	
[本線]				
計				

道 路 付 属 施 設 工 数 量 内 訳 書

種　　別 (レベル3)	細　　別 (レベル4)	規　　格 (レベル5)	数 量 区 分	算　　式	数　量
道 路 付 属 物 工					
	道　路　鋲 ［縁石ブロック用］	穿孔式　両面反射 設置幅15cm		31.0	31.0　個
	車 線 分 離 標	着脱式 3本脚 φ80×H=650		29.0	29.0　本
	道 路 反 射 鏡 撤 去 再 設 置	支柱φ89.1 基礎50×50×120cm		0.0	0.0　基
	階　　段			0.0	0.0　箇所

名 称：道路鋲[縁石ブロック用]
穿孔式　両面反射

構造物位置及び延長(箇所)調書

市道A6202・A6193号線	左側	市道A6202・A6193号線	右側	摘　要
測　　点	延 長 (箇所)	測　　点	延 長 (箇所)	
[本線]				
1NO.5　～　1NO.9　+　0.60	7.0			
1NO.9　+　7.30　～　1NO.13　+　17.35	14.0			
1NO.14　+　5.90　～　1NO.18　+　4.33	10.0			
計	31.0			

細 別	道路鋲[縁石ブロック用] 穿孔式　両面反射	延 長	1.0	個/当り

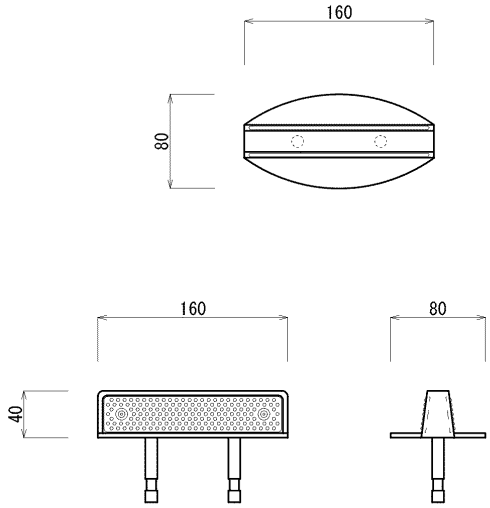

※上記図面は参考図とする。
※車両進入方向に対して、左側に設置する場合は白色、
　右側又は分離帯に設置する場合は橙色とする。

名　称	規　格	算　　式	数　量
道路鋲 穿孔式	両面反射 アルミ製 設置幅15cm	詳細図より	1.0　個

名 称：車線分離標　撤去再設置
着脱式 3本脚
φ80×H=650

構造物位置及び延長(箇所)調書

市道A6202・A6193号線	左側	市道A6202・A6193号線	右側	摘　要
測　　点	延 長 (箇所)	測　　点	延 長 (箇所)	
[本線]				
		車道分離標①		
		1NO.14 付近	17.0	
		車道分離標②		
		1NO.15 ＋ 5.0付近	6.0	
		車道分離標③		
		1NO.16 付近	6.0	
		車道分離標④		
		1NO.19 ＋ 18.0付近	7.0	
		車道分離標⑤		
		1NO.20 ＋ 10.0付近	8.0	
		車道分離標⑥		
		1EC.6 付近	11.0	
		車道分離標⑦		
		1NO.22 ＋ 5.0付近	4.0	
		車道分離標⑧		
		1NO.35 ＋ 8.0付近	5.0	
		車道分離標⑨		
		1NO.36 ＋ 3.0付近	7.0	
		車道分離標⑩		
		1NO.36 ＋ 7.0付近	13.0	
		車道分離標⑪		
		1NO.40 ＋ 7.0付近	14.0	
		車道分離標⑫		
		1NO.41 ＋ 6.0付近	13.0	
		計	111.0	

細　別	車線分離標　撤去再設置 着脱式 3本脚　φ80×H=650	延　長	1.0	本/当り

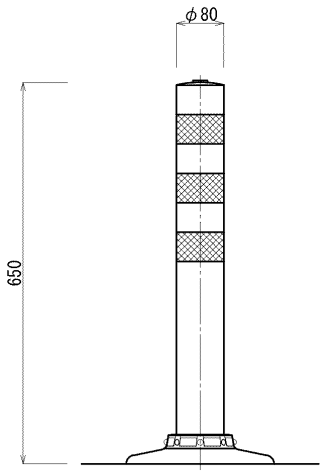

名　称	規　格	算　　式	数　量
車 線 分 離 標	着脱式 3本脚 φ80×H=650	詳細図より	1.0　本

名 称：道路反射鏡
撤去再設置

構造物位置及び延長(箇所)調書

市道A6202・A6193号線	左側	市道A6202・A6193号線	右側	摘　要
測　　点	延 長 (箇所)	測　　点	延 長 (箇所)	
[本線]				
1NO.44 ＋ 0.4付近	1.0			
計	1.0			

細 別	道路反射鏡 撤去再設置	延 長	1.0	基/当り

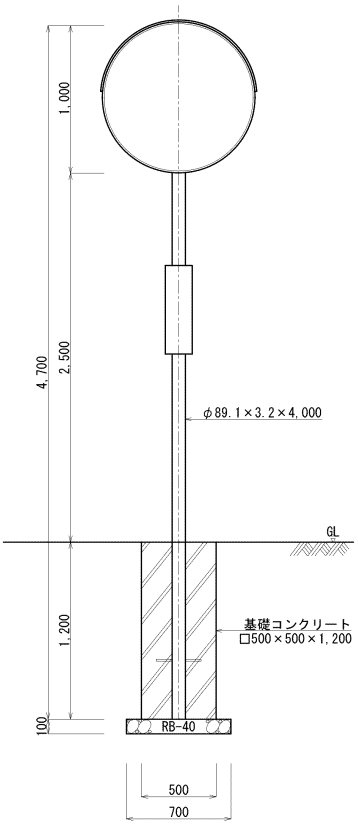

名 称	規 格	算 式	数 量
基 礎 砕 石	RB-40、t=10cm	0.70 × 0.70	0.49 m^2
反 射 鏡	支柱φ89.1 基礎50×50×120	再利用	1.0 基

名 称：階段

構造物位置及び延長(箇所)調書

市道A6202・A6193号線	左側	市道A6202・A6193号線	右側	摘　要
測　　点	延 長 (箇所)	測　　点	延 長 (箇所)	
[本線]				
1NO.29 ＋ 17.45	1.0			
計	1.0			

細 別	階段	延 長	1.0	箇所/当り

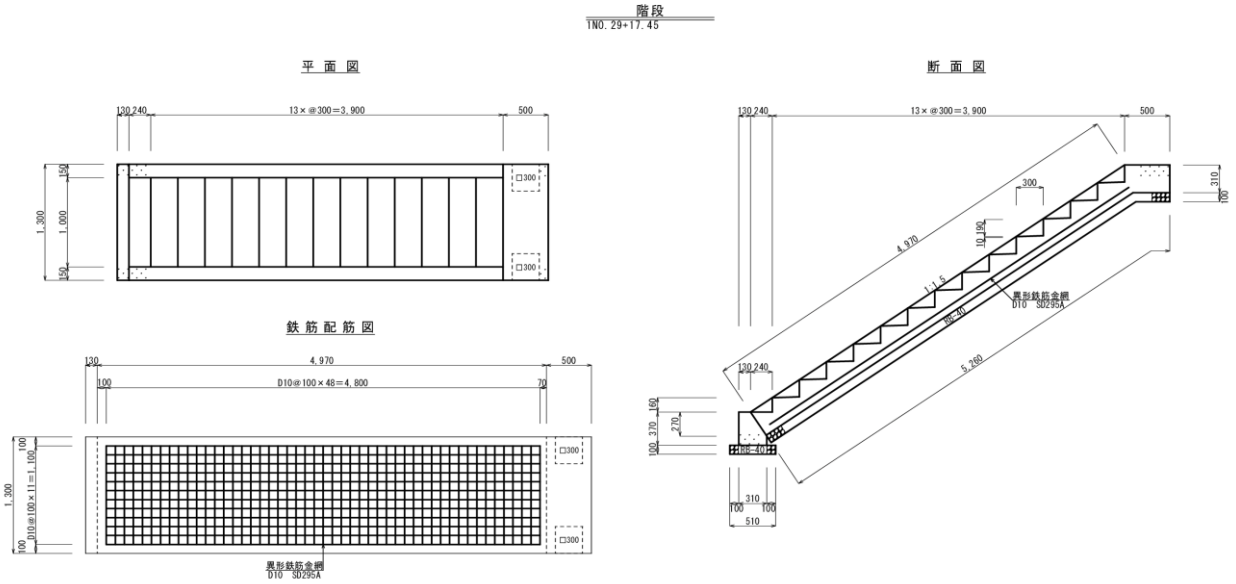

名 称	規 格	算 式	数 量
基 礎 砕 石	再生砕石RB-40 t=10cm	詳細図より	7.501 m^2
コンクリート	高炉24-8-25 W/C=55%以下(鉄筋)	詳細図より	6.032 m^3
型 枠	鉄筋	詳細図より	11.768 m^2
異形鉄筋金網	D10 SD295A	詳細図より	0.059 t

構造物撤去工数量内訳書

種別 (レベル3)	細別 (レベル4)	規格 (レベル5)	数量区分	算式	数量
道路付属施設撤去工					
	道路反射鏡			0.0	0.0 基
構造物取壊し工					
	コンクリート構造物 取壊し	無筋構造物	機械施工	1.4	1.4 m^3
	コンクリート構造物 取壊し	鉄筋構造物	機械施工	30.7	30.7 m^3
	舗装版切断	アスファルト舗装版 t=15cm以下		17.0	17.0 m
	舗装版切断	コンクリート舗装版 t=15cm以下		0.0	0.0 m
	舗装版破砕	アスファルト舗装版 t=10cm以下	機械施工	1,150.6	1,150.6 m^2
	舗装版破砕	コンクリート舗装版 t=10cm以下	機械施工	0.0	0.0 m^2
運搬処理工					
	殻運搬処理	無筋コンクリート 運搬距離L=1.2km		Co構造物 宅地舗装 1.4 + 0.0	1.4 m^3
	殻運搬処理	鉄筋コンクリート 運搬距離L=1.2km		30.7	30.7 m^3
	殻運搬処理	アスファルト 運搬距離L=1.2km		57.5	57.5 m^3
	コンクリート廃材処理	無筋コンクリート殻		Co構造物 宅地舗装 3.3 + 0.0	3.3 t
	コンクリート廃材処理	道路用 コンクリート製品		76.9	76.9 t
	アスファルト廃材処理	掘削材40cm以下		135.2	135.2 t

細　別	コンクリート構造物取壊し集計表	延　長	1.0	式/当り
名　称	規　格	算　　式		数　量
[無筋構造物]				
取　壊　し	無筋Co	1.4		1.4　m^3
殻 運 搬 処 理	無筋Co	取壊し量より		1.4　m^3
廃 材 処 理	無筋Co	1.4　×　2.35		3.3　t
[道路用Co製品]				
取　壊　し	鉄筋Co	7.5　+　+　13.2　+　+　+		
		4.5　+　5.5　+　+　+　+		
		+　+　+　+　+		
		+　+　+　+　+		
		+　+		30.7　m^3
殻 運 搬 処 理	鉄筋Co	取壊し量より		30.7　m^3
廃 材 処 理	道路用Co製品	18.7　+　+　33.1　+　+　+		
		11.3　+　13.8　+　+　+　+		
		+　+　+　+　+		
		+　+　+　+　+		
		+　+		76.9　t

細　別	無筋構造物取壊し(1/4)	延　長	1.0	式/当り

集水桝取壊し

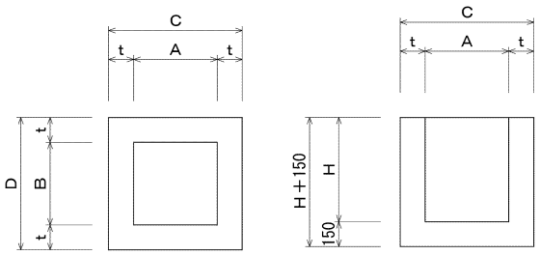

名　称	規　格	算　　式	数　量
1NO.2+10.70左	A　B　H		
集 水 桝 1	1200 × 1200 × 1500 t=15cm	1.50 × 1.50 × 1.65 －	
		1.20 × 1.20 × 1.50 ＝	
1NO.2+10.70右	A　B　H		
集 水 桝 2	1000 × 1000 × 1300 t=15cm	1.30 × 1.30 × 1.45 －	
		1.00 × 1.00 × 1.30 ＝	
1NO.4+19.30左	A　B　H		
集 水 桝 3	1200 × 1200 × 1150 t=15cm	1.50 × 1.50 × 1.30 －	
		1.20 × 1.20 × 1.15 ＝	
1NO.4+19.30右	A　B　H		
集 水 桝 4	300 × 500 × 830 t=15cm	0.60 × 0.80 × 0.98 －	
		0.30 × 0.50 × 0.83 ＝	
1NO.18+9.50左	A　B　H		
集 水 桝 5	800 × 800 × 750 t=15cm	1.10 × 1.10 × 0.90 －	
		0.80 × 0.80 × 0.75 ＝	
1NO.19+9.40左	A　B　H		
集 水 桝 6	800 × 800 × 1050 t=15cm	1.10 × 1.10 × 1.20 －	
		0.80 × 0.80 × 1.05 ＝	
1NO.19+10.1左	A　B　H		
集 水 桝 7	500 × 700 × 850 t=15cm	0.80 × 1.00 × 1.00 －	
		0.50 × 0.70 × 0.85 ＝	
小　計		＝	

細 別	無筋構造物取壊し(2/4)	延 長	1.0	式/当り
名 称	規 格	算 式		数 量
1NO.22+16.70左	A B H			
集 水 桝 8	500 × 500 × 650 t=15cm	0.80 × 0.80 × 0.80 -		
		0.50 × 0.50 × 0.65	=	
1NO.22+17.20右	A B H			
集 水 桝 9	500 × 500 × 650 t=15cm	0.80 × 0.80 × 0.80 -		
		0.50 × 0.50 × 0.65	=	
1NO.30+4.20右	A B H			
集 水 桝 10	500 × 500 × 830 t=15cm	0.80 × 0.80 × 0.98 -		
		0.50 × 0.50 × 0.83	=	
1NO.36付近左	A B H			
集 水 桝 11	500 × 500 × 650 t=15cm	0.80 × 0.80 × 0.80 -		
		0.50 × 0.50 × 0.65	=	
2EP+6.80左	A B H			
集 水 桝 12	400 × 400 × 400 t=15cm	0.70 × 0.70 × 0.55 -		
		0.40 × 0.40 × 0.40	=	
2BP+11.5左	A B H			
集 水 桝 13	500 × 500 × 500 t=15cm	0.80 × 0.80 × 0.65 -		
		0.50 × 0.50 × 0.50	=	
1NO.39+11.70左	A B H			
集 水 桝 14	900 × 900 × 1050 t=15cm	1.20 × 1.20 × 1.20 -		
		0.90 × 0.90 × 1.05	=	
1NO.39+11.70左	A B H			
集 水 桝 15	900 × 900 × 1050 t=15cm	1.20 × 1.20 × 1.20 -		
		0.90 × 0.90 × 1.05	=	
1NO.39+12.4左	A B H			
集 水 桝 16	800 × 800 × 1100 t=15cm	1.10 × 1.10 × 1.25 -		
		0.80 × 0.80 × 1.10	=	
小 計			=	

細 別	無筋構造物取壊し(3/4)	延 長	1.0	式/当り
名 称	規 格	算 式		数 量
1NO.39+12.50右	A B H			
集 水 桝 17	600 × 600 × 750 t=15cm	0.90 × 0.90 × 0.90 -		
		0.60 × 0.60 × 0.75	=	
1NO.40+1.60右	A B H			
集 水 桝 18	500 × 500 × 650 t=15cm	0.80 × 0.80 × 0.80 -		
		0.50 × 0.50 × 0.65	=	
1NO.43+16.60左	A B H			
集 水 桝 19	1000 × 1000 × 1000 t=15cm	1.30 × 1.30 × 1.15 -		
		1.00 × 1.00 × 1.00	=	
1EP左	A B H			
集 水 桝 20	600 × 600 × 900 t=15cm	0.90 × 0.90 × 1.05 -		
		0.60 × 0.60 × 0.90	=	
1EP右	A B H			
集 水 桝 21	500 × 500 × 700 t=15cm	0.80 × 0.80 × 0.85 -		
		0.50 × 0.50 × 0.70	=	
小 計			=	
計		集水桝取壊し =		

細　別	無筋構造物取壊し(4/4)	延　長	1.0	式/当り

土留め取壊し

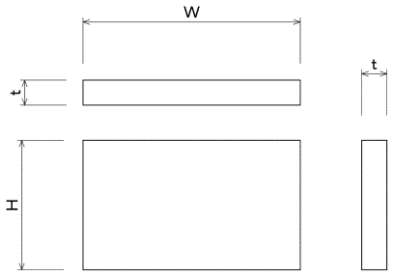

名　称	規　格	算　　式	数　量
1NO.2+10.7右	W　H　t		
土　留　め	2500 × 1000 × 150	2.50 × 1.00 × 0.15 ＝ 0.4	
1NO.20+8.6右	W　H　t		
土　留　め	2500 × 1000 × 150	2.50 × 1.00 × 0.15 ＝ 0.4	
1NO.36付近右	W　H　t		
土　留　め	2500 × 1000 × 150	2.50 × 1.00 × 0.15 ＝ 0.4	
計		土留め取壊し ＝ 1.2	

吐口工取壊し

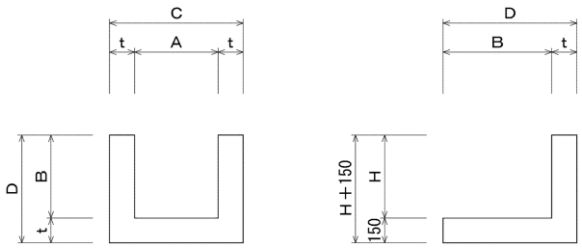

名　称	規　格	算　　式	数　量
1NO.43+16.6右	A　B　H		
吐　口　工	500 × 500 × 350 t=15cm	0.80 × 0.65 × 0.50 －	
		0.50 × 0.50 × 0.35 ＝ 0.2	
計		吐口工取壊し ＝ 0.2	
合　計		無菌構造物取壊し ＝ 1.4	1.4 m^3

名 称：道路用コンクリート製品(1/9)
メッシュ筋

構造物位置及び延長(箇所)調書

市道A6202・A6193号線	左側	市道A6202・A6193号線	右側	摘　要
測　　点	延 長 (箇所)	測　　点	延 長 (箇所)	
長尺U字溝 KUS250×250 単 位 質 量　150.0 kg/m　（本体 ： 300 kg ÷ 2.0 m ）				
		1NO.11 + 19.60 ～ 1NO.18 + 4.33	124.7	本線
		計	124.7	
	重量	150.0 ######## ＝ 18,705.00kg	18.7	t
	体積	18.70500 ÷ 2.50 ＝ 7.482000㎥	7.5	m^3
長尺U字溝 KUS300×300 単 位 質 量　180.0 kg/m　（本体 ： 360 kg ÷ 2.0 m ）				
計				
	重量	180.0		t
	体積	÷ 2.50		m^3

名 称：道路用コンクリート製品(2/9)
メッシュ筋

構造物位置及び延長(箇所)調書

市道A6202・A6193号線	左側	市道A6202・A6193号線	右側	摘　要
測　　点	延 長 (箇所)	測　　点	延 長 (箇所)	
長尺U字溝 KUS300×400 単 位 質 量　242.5 kg/m		（本体 ： 485 kg ÷ 2.0 m ）		
		1NO.5 ～ 1NO.11	118.5	本線
		1NO.11 ～ 1NO.11 19.60	17.8	本線
		計	136.3	
	重量	242.5 ######## ＝ 33,052.75kg	33.1	t
	体積	33.05275 ÷ 2.50 ＝ 13.221100㎥	13.2	m^3
長尺U字溝 KUR400×500 単 位 質 量　480.0 kg/m		（本体 ： 960 kg ÷ 2.0 m ）		
計				
	重量	480.0		t
	体積	÷ 2.50		m^3
長尺U字溝 KUR600×600 単 位 質 量　475.0 kg/m		（本体 ： 950 kg ÷ 2.0 m ）		
計				
	重量	475.0		t
	体積	÷ 2.50		m^3

名 称：道路用コンクリート製品(3/9)
メッシュ筋

構造物位置及び延長(箇所)調書

市道A6202・A6193号線	左側	市道A6202・A6193号線	右側	摘　要
測　　点	延 長 (箇所)	測　　点	延 長 (箇所)	
コンクリート蓋 IS-250 単 位 質 量　45.0 kg/枚		（本体 ： 45 kg ）		
		1NO.11 ＋ 19.60 ～ 1NO.18 ＋ 4.33	250.0	本線
				2号線
		計	250.0	
	重量	45.0 ######## ＝ 11,250.00kg	11.3	t
	体積	11.25000 ÷ 2.50 ＝ 4.500000㎥	4.5	m^3
コンクリート蓋 IS-300 単 位 質 量　51.0 kg/枚		（本体 ： 51 kg ）		
		1NO.5　　1NO.11	235.0	本線
		1NO.11　　1NO.11　19.60	35.0	本線
		計	270.0	
	重量	51.0 × 270.0 ＝ 13,770.00kg	13.8	t
	体積	13.77000 ÷ 2.50 ＝ 5.508000㎥	5.5	m^3

名 称：道路用コンクリート製品(4/9)
メッシュ筋

構造物位置及び延長(箇所)調書

市道A6202・A6193号線	左側	市道A6202・A6193号線	右側	摘　要
測　　点	延 長 (箇所)	測　　点	延 長 (箇所)	
コンクリート蓋 IS-400 単 位 質 量　62.0 kg/枚　（本体 ： 62 kg ）				
計				
	重量	62.0		t
	体積	÷ 2.50		m^3
コンクリート蓋 IS-600 単 位 質 量　107.0 kg/枚　（本体 ： 107 kg ）				
計				
	重量	107.0		t
	体積	÷ 2.50		m^3
排水フリューム1000×1000 単 位 質 量　625.0 kg/m　（本体 ： 1250 kg ÷ 2.0 m ）				
計				
	重量	625.0		t
	体積	÷ 2.50		m^3

名 称：道路用コンクリート製品(5/9)
メッシュ筋

構造物位置及び延長(箇所)調書

市道A6202・A6193号線	左側	市道A6202・A6193号線	右側	摘　要
測　　点	延 長 (箇所)	測　　点	延 長 (箇所)	
U600×600				
単 位 質 量　345.0 kg/m		（本体 ： 207 kg ÷ 0.6 m ）		
計				
	重量	345.0		t
	体積	÷ 2.50		m^3
U400×400				
単 位 質 量　196.7 kg/m		（本体 ： 118 kg ÷ 0.6 m ）		
計				
	重量	196.7		t
	体積	÷ 2.50		m^3
U360×360				
単 位 質 量　160.0 kg/m		（本体 ： 96 kg ÷ 0.6 m ）		
計				
	重量	160.0		t
	体積	÷ 2.50		m^3

名 称：道路用コンクリート製品(6/9)
メッシュ筋

構造物位置及び延長(箇所)調書

市道A6202・A6193号線	左側	市道A6202・A6193号線	右側	摘　要
測　　点	延 長 (箇所)	測　　点	延 長 (箇所)	
U300×300 単 位 質 量　128.3 kg/m　（本体 ： 77 kg ÷ 0.6 m ）				
計				
	重量	128.3		t
	体積	÷ 2.50		m^3
鉄筋コンクリートL形 単 位 質 量　108.3 kg/m　（本体 ： 65 kg ÷ 0.6 m ）				
計				
	重量	108.3		t
	体積	÷ 2.50		m^3
HPφ800 単 位 質 量　481.5 kg/m　（本体 ： 1170 kg ÷ 2.43 m ）				
計				
	重量	481.5		t
	体積	÷ 2.50		m^3

名 称：道路用コンクリート製品(7/9)
メッシュ筋

構造物位置及び延長(箇所)調書

市道A6202・A6193号線	左側	市道A6202・A6193号線	右側	摘　要
測　　点	延 長 (箇所)	測　　点	延 長 (箇所)	
HPφ600				
単 位 質 量　271.6 kg/m		（本体 ： 660 kg ÷ 2.43 m ）		
計				
	重量	271.6		t
	体積	÷ 2.50		m^3
HPφ400				
単 位 質 量　125.9 kg/m		（本体 ： 306 kg ÷ 2.43 m ）		
				本線
計				
	重量	125.9		t
	体積	÷ 2.50		m^3
HPφ300				
単 位 質 量　82.5 kg/m		（本体 ： 165 kg ÷ 2.0 m ）		
				本線
計				
	重量	82.5		t
	体積	÷ 2.50		m^3

名 称：道路用コンクリート製品(8/9)
メッシュ筋

構造物位置及び延長(箇所)調書

市道A6202・A6193号線	左側	市道A6202・A6193号線	右側	摘　要
測　　点	延 長 (箇所)	測　　点	延 長 (箇所)	
HPφ250 単 位 質 量　65.5 kg/m　（本体 ： 131 kg ÷ 2.0 m ）				
計				
	重量	65.5		t
	体積	÷ 2.50		m^3
HPφ200 単 位 質 量　51.5 kg/m　（本体 ： 103 kg ÷ 2.0 m ）				
計				
	重量	51.5		t
	体積	÷ 2.50		m^3
暗渠500×500 単 位 質 量　580.0 kg/m　（本体 ： 580 kg ÷ 1.0 m ）				
計				
	重量	580.0		t
	体積	÷ 2.50		m^3

名 称：道路用コンクリート製品(9/9)
メッシュ筋

構造物位置及び延長(箇所)調書

市道A6202･A6193号線　左側		市道A6202･A6193号線　右側		摘　要
測　点	延　長 (箇所)	測　点	延　長 (箇所)	
柵板　1500×300×50 単 位 質 量　62.0 kg/枚　（本体 ： 62 kg ）				
計				
	重量	62.0		t
	体積	÷ 2.50		m^3

名 称：アスファルト舗装版切断
t=15cm以下

構造物位置及び延長(箇所)調書

市道A6202・A6193号線	左側	市道A6202・A6193号線	右側	摘　要
測　　点	延 長 (箇所)	測　　点	延 長 (箇所)	
1NO.9 + 3.80	2.5			A6203号線
1NO.14 + 2.00	3.7			A6204号線
		1NO.9 + 16.00	10.8	民地
小 計	6.2	小 計	10.8	
		計	17.0	

名 称：コンクリート舗装版切断
t=15cm以下

構造物位置及び延長(箇所)調書

市道A6202・A6193号線 左側		市道A6202・A6193号線 右側		摘 要
測 点	延 長 (箇所)	測 点	延 長 (箇所)	
計				

細 別	舗装版破砕集計表	延 長	1.0	式/当り
名 称	規 格	算 式		数 量
[As舗装版破砕]				
舗 装 版 破 砕	10cm以下			1,150.6 m^2
殻 運 搬 処 理	As舗装	1,150.6 × 0.05		57.5 m^3
廃 材 処 理	As舗装 掘削材	1,150.6 × 0.05 × 2.35		135.2 t
[Co舗装版破砕]				
舗 装 版 破 砕	10cm以下			m^2
殻 運 搬 処 理	無筋Co	× 0.10		m^3
廃 材 処 理	無筋Co	× 0.10 × 2.35		t

名 称：アスファルト舗装版破砕

構造物位置及び延長(箇所)調書

市道A6202・A6193号線	左側	市道A6202・A6193号線	右側	摘　要
測　　点	延 長 (箇所)	測　　点	延 長 (箇所)	
【舗装版厚 t=5cm】				
				本線
1NO.5 ～ 1NO.11	588.0			車道
				本線
1NO.11 ～ 1NO.18 4.33	562.6			車道
計	1,150.6			

名 称：コンクリート舗装版破砕 構造物位置及び延長(箇所)調書

市道A6202・A6193号線 左側		市道A6202・A6193号線 右側		摘 要
測 点	延 長 (箇所)	測 点	延 長 (箇所)	
【舗装版厚 t=10cm】				
計				